siegmund

2027

01.09.2026 – 31.08.2027

Ikon indeks

Siegmund-systemer

- **System 28 – Borehull Ø 28 mm**
  Heavy-duty systemet
- **System 22 – Borehull Ø 22 mm**
  Allrounderen
- **System 16 – Borehull Ø 16 mm**
  Presisjonssystemet

Leveringstilgjengelighet

- **Vare er produsert til lager**
- **Vare blir produsert ved ordre**

Materialer

- **Herdet verktøy stål X8.8**
- **Herdet verktøy stål X8.7**
- **Høy stål kvalitet S355J2+N**
- **Rustfritt stål**
- **Aluminium-Titanium**
- **Aluminium**
- **Polyamid**

Materielle egenskaper

- **Motstandsdyktig mot riper & Korrosjon beskyttelse**
  Overflaten gir relativt god
  korrosjonsbeskyttelse i tørre miljøer
- **Nitrering**
  forbedrer slagfastheten og beskytter
  mot heft av sveisesprut
- **BAR-belegg (Black-Anti-Rust-coating)**
  jevner ut overflaten og øker rustforebyggingen
- **Blåning**
  Beskyttelse mot korrosjon

Produktegenskaper

- **Skala**
- **Bord side panel**
- **Ekstra høy sidevegg**
- **Sekskant spor**
- **Sekskantuttak**
- **Ekstern sekskant**

Bordside med hullmønster

- **Diagonalt rutenett**
- **25x25 mm / 50x50 mm / 100x100 mm Rutenett**

INDUSTRY & CRAFTSMANSHIP

Som den største produsenten av sveisebord i verden kan vi trekke på rikdommen av erfaring fra mange internasjonale kunder. Oppdag mer enn 200 praktiske eksempler direkte fra våre kunders verksteder på vår nettside og dra nytte av de allsidige bruksmulighetene til sveisebordene våre.

- **Automasjon**
- **Maskin verktøy og anleggs konstruksjon**
- **Stål- og metallkonstruksjon**
- **Bilbygging**
- **Skips produksjon**
- **Flykonstruksjon**
- **Jordbruk**
- **Sceneteknologi**

DISCOVER MORE

CONTENT

Sveisebord og mye mer

Sveisebord **012**
System 28 044
System 22 100
System 16 136

Spor bord **012**
System 28 052

Smart Leg NEW **026**

Løfteplattform
System 28 054
System 22 106
System 16 144

Roterende bord
System 28 056
System 22 108
System 16 146

Løftebord
System 28 057
System 22 109
System 16 147

Arbeidsbenker **030**

Workstation **037**
System 28 058
System 22 110
System 16 148

Åttekantede sveisebord
System 28 062
System 22 112
System 16 152

Sveisecelle **039**
Lasersveisecelle **034**

Skinne system **032**
System 28 094

Turn Extreme NEW **028**

Roterende sveisebord **188**

SIEGMUND IN ACTION **008** **022**

Verktøy

Anslag
System 28 064
System 22 114
System 16 154

Vinkler
System 28 066
System 22 116
System 16 156

Aluminiumsprofiler
System 28 072
System 22 118
System 16 160

Bolt
System 28 074
System 22 120
System 16 162

Tvinger
System 28 078
System 22 122
System 16 166

Prismer & Støtter
System 28 082
System 22 124
System 16 170

Tilbehør
System 28 086
System 22 126
System 16 172

Sub Table Box
System 28 088
System 22 128
System 16 174

Skrustikker **040**
System 28 090
System 22 130
System 16 176

Bordpresse **041**
System 28 092
System 22 132
System 16 178

Magnetspennteknikk **182**

Forbindelseselement **182**

Vedlikeholds produkter **186**

Alle produkter og gjeldende priser finner du online på vår nettside.

Suksesshistorie fra Oberottmarshausen

For over 35 år siden grunnla Bernd Siegmund selskapet, som nå drives av sønnen, Daniel Siegmund, i andre generasjon. Som verdens nummer 1 innen sveisebord er vi representert globalt med fem europeiske lokasjoner og et salgsnettverk i over 60 land.

Våre produkter står for maksimal funksjonalitet og eksklusiv design og brukes i nesten alle bransjer. I tillegg til maskin-, anleggs-, metall- og kjøretøykonstruksjon er de spesielt populære innen prototypekonstruksjon og serieproduksjon med og uten robottilkobling. Sveise- og klembordsystemene er basert på et gjennomtenkt og fleksibelt modulsystem. I kombinasjon med vårt store utvalg av tilbehør tilbyr vi en enkel og tidsbesparende løsning for enhver utfordring.

Entusiasmen til våre kunder oppmuntrer oss til nye utviklinger og innovative løsningskonsepter. Vårt mål er å holde fast ved denne visjonen og hele tiden utvikle oss selv og våre produkter. Vi er i stand til å gjøre dette ved hjelp av våre ansatte, som er forpliktet til selskapet hver dag med hjerte, sinn og energi.

siegmund

Spar tid og penger med et sveisebord fra Siegmund

Velg et Siegmund-bord og spar penger. Takket være den øverste kvaliteten på sveisebordene våre får du et verktøy som du kan bruke til å jobbe mye mer presist og med en lavere feilrate. Ved hjelp av modulsystemet kan du kombinere sveisebord, U-kvadrater, stopp etc. i løpet av svært kort tid og genererer utallige enheter fra dem. Dette reduserer oppsettstiden og sparer lagringsplass og kostnader.

VISIT US!

Opplev Siegmund LIVE på messer

Messer gjenspeiler temaer, trender og utviklinger i bransjen og tilbyr en førsteklasses plattform for utveksling av erfaring og kunnskap.

WHY SIEGMUND?

Siegmund verden over
Som verdensmarkedsleder innen sveisebord, med et forhandlernettverk i over 60 land, er våre bord i bruk 100.000 ganger.

Hardeste sveisebord
Den ekstraordinære hardheten til Extreme-bordene oppnås gjennom spesialutviklede spesiallegeringer og den påfølgende plasmanitreringen og BAR-belegget. Overflatens flathet beholdes selv etter mange års bruk.

Innovativt modulært system
Modulær, kompatibel, individuell: arbeidsbenker, sveisebord og klemmesystemer i henhold til dine krav.

Kvalitet
Siegmund står for produktinnovasjoner, materialer av høy kvalitet og nøyaktig bearbeiding. Vårt store utviklingsteam jobber sammen med våre kunder om den konstante videreutviklingen av våre produkter.

Herdet tilbehør
Plasmanitreringen vår er en unik overflatefinish som bedre beskytter tilbehøret vårt mot rust, riper og sveisesprut.

Lagringskapasitet
Vårt mål: moderne tilgjengelighet! Ca. 4.000 sveise- og klemmebord og ca. 1 million tilbehør er lagret på 18.000 kvadratmeter hallplass.

Egen produksjon
- Deggingen (D): Mekanisk produksjon av sveisebord, støpegods og aluminiumprofiler.
- Skawina (PL): Produksjon av sveiste deler og sveisebord.
- Lublin (PL): Produksjon av sveisebord og tilbehør.

THAT'S WHY!

SUPPORTING SPORTS

VI ER SPORTY

Sterke partnere innen idrett bærer navnet vårt ut i verden, gir merkevaren vår enda mer mening og sørger for entusiasme og emosjonelle øyeblikk.

SIEGMUND IN ACTION WORLDWIDE

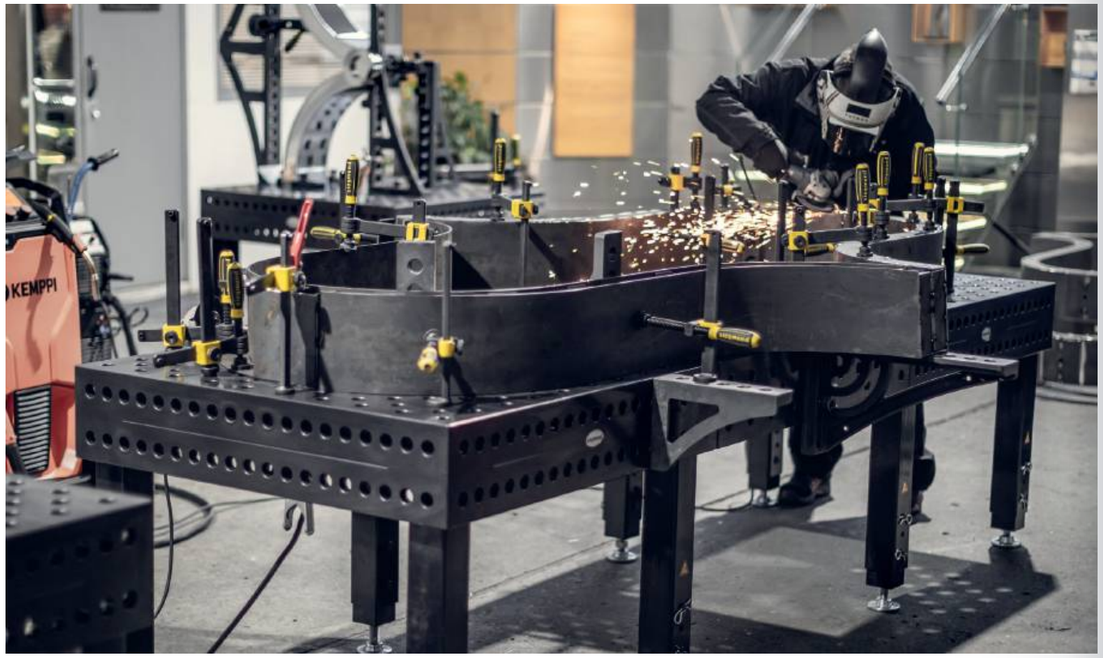

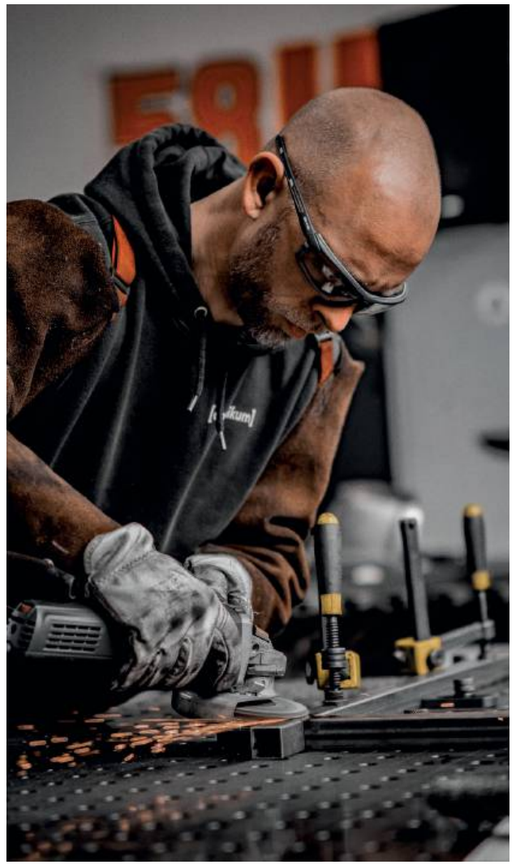

GET MORE

PROFESSIONALS AT WORK

GET MORE

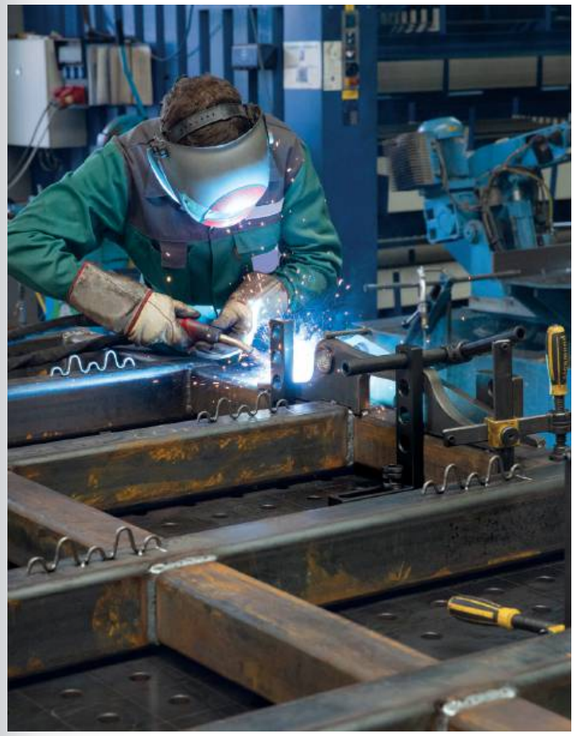

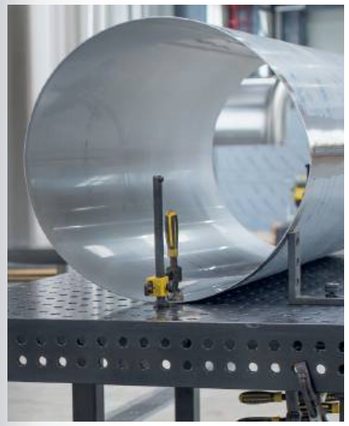

SMÅ ELLER STORE DELER SOM SKAL SVEISES?

Med våre sveisebord kan du fullføre oppgavene dine raskt og presist.

Takket være borehullene i sveisebordene våre skapes en ekstremt fleksibel og allsidig klemoverflate. Dette gir deg muligheten til raskt og enkelt å produsere et bredt utvalg av konstruksjoner ved hjelp av firkanter, stopp og klemmer. Den utmerkede presisjonen til sveisebordene våre gjør at du kan plassere komponentene nøyaktig og dermed oppnå svært god repeterbarhet. Vi tilbyr et perfekt koordinert modulært system for alle bruksområder, som du kan jobbe praktisk og effektivt med.

- modulært system for alle
- nøyaktig klemming av komponenter
- praktisk og effektivt arbeid
- Tidsbesparende gjennom enkel håndtering

WELDING TABLES

Fleksibilitet som inspirerer

Med et Siegmund-sveisebord er du godt rustet til oppgaver i alle dimensjoner. Uansett om det er individuell produksjon, serieproduksjon eller skreddersydde produkter, tilbyr vi deg et koordinert og modulært system for alle i beste kvalitet og med maksimal fleksibilitet.

Ubegrensede muligheter

Med våre jernbanesystemer, plattformsystemer eller manipulatorer er ingen prosjekter for store for deg. Fra å bygge broer eller berg-og-dal-baner til produksjon av busser og mye mer, er vi glade for å samarbeide med deg for å utvikle spesialløsninger i henhold til dine individuelle behov og utfordringer.

Maksimal frihet

Takket være vårt modulære system vokser dine Siegmund-bord enkelt med dine oppgaver og krav. Utvid arbeidsflaten i alle dimensjoner, f.eks. ved å koble sammen bord med U-kvadrater eller aluminiumsprofiler.

RIKTIG HULLSTØRRELSE

Velg ditt system

Valg av riktig hullsystem (16 mm, 22 mm eller 28 mm) avhenger i stor grad av vekten på komponentene dine og de forventede deformasjonkreftene. Som global markedsleder tilbyr Siegmund det riktige oppspenningssystemet for alle behov.

TABLE SYSTEMS

3 SYSTEMS UNLIMITED OPTIONS

SYSTEM 16

Presisjonssystemet

Ideell for lett til middels krevende arbeid og presisjonsoppspenning. Takket være det tette 50 mm rutenettet kan små komponenter festes med høy nøyaktighet. Spesielt godt egnet for finere sveisekonstruksjoner med minimal deformasjon.

Anbefalt belastning opp til 2000 kg*
maks 1000 kg per ben basic utstyr

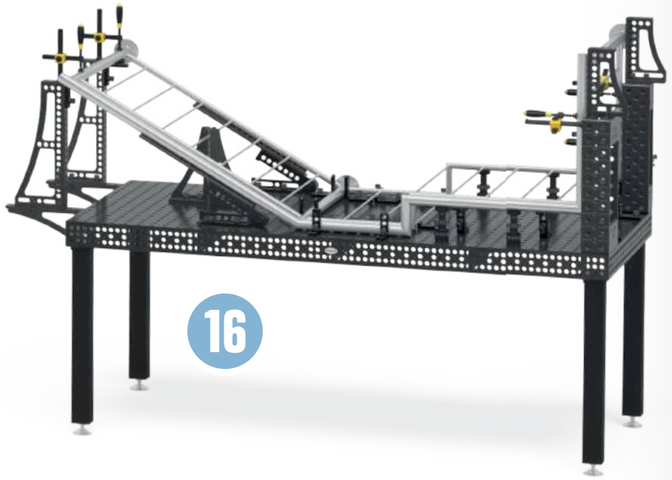

SYSTEM 22

Allrounderen

Det ideelle kompromisset i metallkonstruksjon. Det gir betydelig høyere stabilitet enn system 16, samtidig som det er mer håndterbart og kostnadseffektivt enn system 28. Perfekt for generelt metallarbeid og moderate deformasjonkrefter.

Anbefalt belastning opptil 3000 kg*
maks 1500 kg basic utstyr per ben

SYSTEM 28

Heavy-duty systemet

Den globale standarden for tung stålkonstruksjon og maskinteknikk. Med et 100 mm rutenett og kraftige bolter er systemet utviklet for maksimal oppspenningskraft, konstruksjoner på flere tonn og høye deformasjonskrefter.

Anbefalt belastning opptil 6000 kg*
maks 2000 kg per ben basic utstyr
maks 3000 kg per ben basic utstyr PLUS

Maksimal fleksibilitet gjennom systemadaptere

Vi tilbyr spesialadaptere som gjør det mulig å bruke tilbehør på tvers av ulike systemer.

* Belastningen avhenger av type og mengde bordben De enkelte komponentene er betydelig høyere. Basert på vår erfaring anbefaler vi de angitte belastningene for din sikkerhet.

UNIKE SVEISEBORD FRA SIEGMUND

Bevist 100.000 ganger over hele verden

Våre sveise- og klemmebord kjennetegnes av høyeste kvalitet, motstandskraft og presisjon. Ikke bare sveisearbeid kan utføres på bordene våre, men også klemme- og monteringsarbeid av alle slag med materialer som tre og plast. Vi har investert mye utviklingsarbeid i sveisebordene våre for å kunne tilby deg et svært effektivt arbeidsgrunnlag i dag.

- lang levetid
- unike materialer
- høye belastninger
- høy presisjon og nøyaktig klemming
- samme grunnlag for alle oppgaver
- høy kundetilfredshet

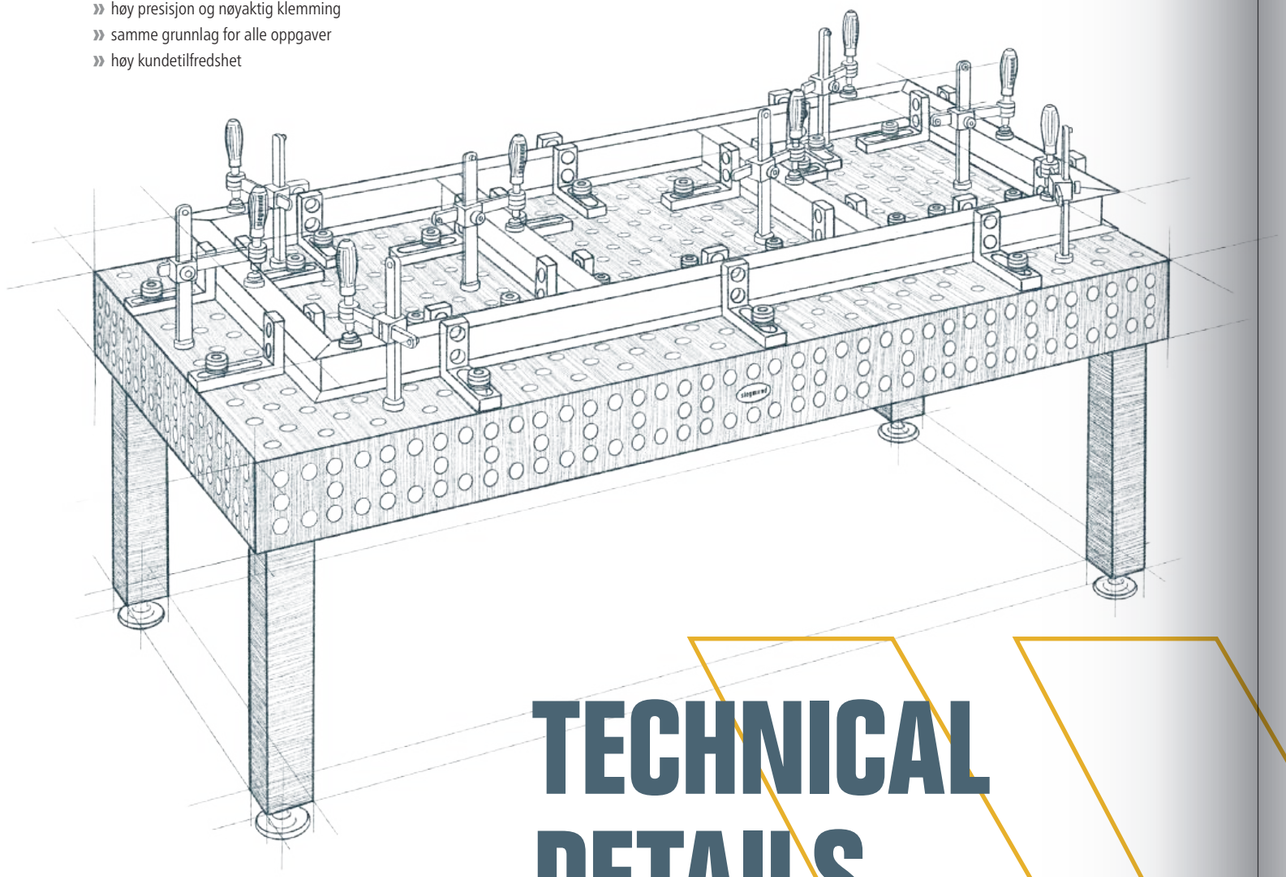

TECHNICAL DETAILS

Unike materialer
- Unike materialer utviklet av oss
- høy grunnleggende hardhet
- forbedrede nitreringsresultater
- forbedret dimensjonsstabilitet

Overflate
- nøyaktig frest overflate
- redusert vedlikeholdsarbeid og forbedret korrosjonsbeskyttelse gjennom plasmanitrering

Utstrålte borehull
- lettere innsetting av bolter og tilbehør
- mindre sveisesprut samler seg ved borrehull hjørnene
- mindre skader på borehullskantene

Rutenett
- kontinuerlige linjer for bedre orientering i en avstand på 50 mm (System 16) eller 100 mm (System 22 og 28)
- muliggjør presis klemming

Skala
- skalering på alle fire sider
- sparer tid ved klemming og oppsett

Radiuser
- utstrålte kanter og hjørner
- redusere risikoen for skader
- beskytt komponenter og tilbehør mot å bli skadet

Bord side panel
- ekstra klemoverflate
- for å utvide og koble til bord

Forsterkning
- for optimal stabilitet og stivhet på bordplaten
- for alle tabellserier og -størrelser

Stabile bordben
- optimal trykkfordeling
- høy styrke sikrer presisjon på bordflaten
- ulike versjoner tilgjengelig

WELDING TABLES

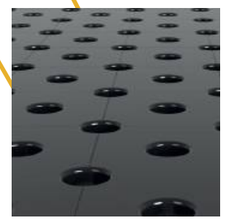

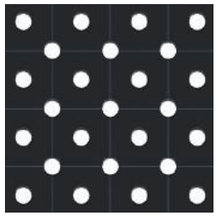

OVERSIKT OVER ALLE BORDSERIER

Oppdag en rekke bordvarianter laget av forskjellige materialer av høy kvalitet. Hver variant er tilgjengelig i forskjellige størrelser og kan kombineres med forskjellige bordben.

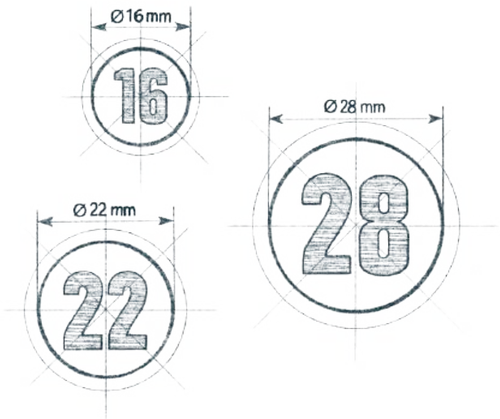

16 BASIC 750

16 PROFESSIONAL 750

22 PROFESSIONAL 750

28 BASIC 750

28 PROFESSIONAL 750

16 PROFESSIONAL EXTREME 8.7

16 PROFESSIONAL EXTREME 8.7 PLUS

22 PROFESSIONAL EXTREME 8.7

22 PROFESSIONAL EXTREME 8.7 PLUS

28 BASIC 8.7

28 PROFESSIONAL EXTREME 8.7

28 PROFESSIONAL EXTREME 8.8 PLUS

PLAY VIDEO

SIEGMUND´S HARDEST WELDING TABLE

MORE DETAILS

	(uten plasmanitrering) Stål S355J2+N	Stål S355J2+N	Verktøy stål X8.7	Verktøy stål X8.8
	750	750 N BAR	X8.7 N BAR	X8.8 N BAR
Kjerne hardhet	★★☆☆☆☆☆☆☆☆	★★☆☆☆☆☆☆☆☆	★★★★★★☆☆☆☆	★★★★★★★★☆☆
Overflate hardhet	★★☆☆☆☆☆☆☆☆	★★★★★★☆☆☆☆	★★★★★★★★☆☆	★★★★★★★★★★
Last pinpoint	★★☆☆☆☆☆☆☆☆	★★★☆☆☆☆☆☆☆	★★★★★★★☆☆☆	★★★★★★★★★★
Ripesikker	★★☆☆☆☆☆☆☆☆	★★★★☆☆☆☆☆☆	★★★★★★☆☆☆☆	★★★★★★★★☆☆
Beskyttelse mot sveisesprut	★☆☆☆☆☆☆☆☆☆	★★★★★★☆☆☆☆	★★★★★★★☆☆☆	★★★★★★★☆☆☆
Korrosjon motstand	★☆☆☆☆☆☆☆☆☆	★★★★★★☆☆☆☆	★★★★★★☆☆☆☆	★★★★★☆☆☆☆☆
Punkt belastning	★★★☆☆☆☆☆☆☆	★★★★☆☆☆☆☆☆	★★★★★★☆☆☆☆	★★★★★★☆☆☆☆
Flathet	★★★★★★★☆☆☆	★★★★★★★☆☆☆	★★★★★★★☆☆☆	★★★★★★★☆☆☆
Vedlikehold av flathet under tung bruk	★☆☆☆☆☆☆☆☆☆	★★★☆☆☆☆☆☆☆	★★★★☆☆☆☆☆☆	★★★★★★★☆☆☆
Holdbarhet	★★☆☆☆☆☆☆☆☆	★★★★★☆☆☆☆☆	★★★★★★☆☆☆☆	★★★★★★★☆☆☆

PLASMANITRERT

Standard hos Siegmund siden 2009

Siegmunds sveisebord har vært plasmanitrert som standard siden 2009. Med mange års erfaring og kontinuerlig prosessoptimalisering har vi utviklet et sveisebord som skiller seg ut for sin robusthet og holdbarhet, og gjør at det står i en klasse for seg selv sammenlignet med andre produkter.

- Høyere slitestyrke
- Minimert vridning
- Optimalisert korrosjonsbeskyttelse
- Mindre vedheft av sveisesprut
- Langvarig beskyttelse uten behov for ny behandling

BAR-belagt

Unikt for Siegmund er det påfølgende BAR-belegget på sveisebordene og mange verktøydeler, som finner sted etter plasmanitrering. BAR-belegget (Black-Anti-Rust Coating) glatter i tillegg overflaten og øker beskyttelsen mot rust.

- Forsterket rustbeskyttelse
- Ytterligere utjevning av overflatene

MATERIALER

Kjerne hardhet

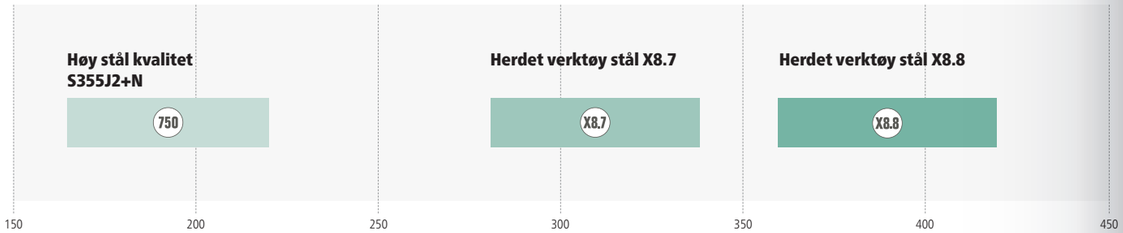

Overflate hardhet

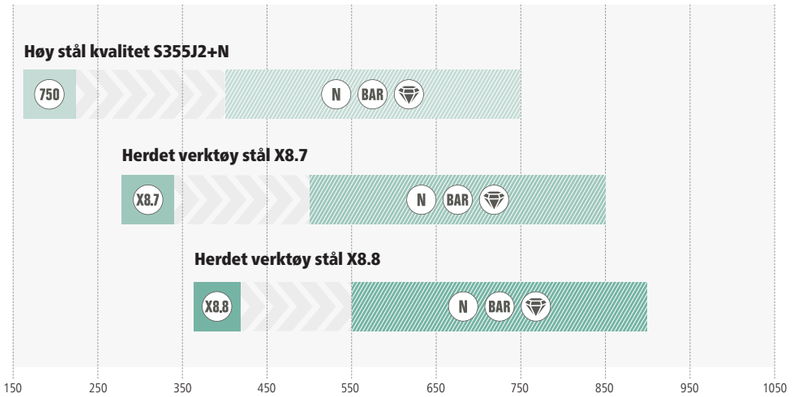

En høy grunnhardhet er avgjørende for høy slagfasthet og lang levetid på et sveisebord. Det påfølgende plasmanitreringen og BAR-belegget resulterer i en overflateraffinering som herder materialet og beskytter det mot riper, korrosjon og sveisesprutvedheft. Bare kombinasjonen av høy basisk hardhet og plasmanitrering resulterer i en slitasjesvak og holdbar overflate.

Ca verdier i Vickers

Hva er plasmanitrering?

Plasmanitrering er en termokjemisk diffusjonsprosess for herding av overflatelag. Overflatelaget på et arbeidsstykke eller en komponent er beriket med nitrogen, som danner et slitasje- og korrosjonsbeskyttende lag på komponentoverflaten og i området nær overflaten. Produksjonsprosessen foregår under vakuum på rundt 500 grader Celsius. I forbindelse med flere produksjonstrinn oppnår vi et nesten forvrengningsfritt produkt.

Plasmanitrering er en av de mest miljøvennlige herdeprosessene fordi bare nitrogen, hydrogen og oksygen er nødvendig for herdingsprosessen. Disse gassene er hovedkomponentene i luften. Hos Siegmund tilføres den nødvendige energien utelukkende elektrisk, i stedet for de fossile brenslene som ellers er vanlig på markedet for oppvarming av komponentene.

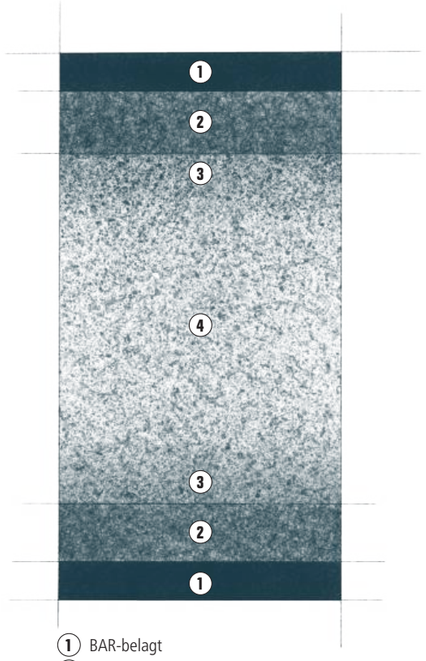

1. BAR-belagt
2. Stål nitrert
3. Forbigående region
4. Basismateriale

SIEGMUND IN ACTION WORLDWIDE

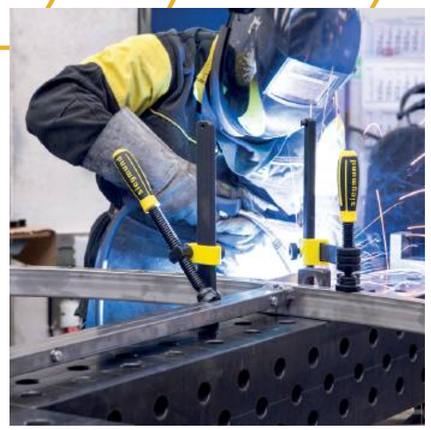

GET MORE

PROFESSIONALS AT WORK

GET MORE

SMART LEG

Flere muligheter, færre begrensninger

Med Smart Leg setter Siegmund en ny standard for moderne sveisebord. Presist konstruert og utstyrt med den nyeste teknologien støtter Smart Leg brukeren gjennom hele arbeidsprosessen. Resultatet er enklere håndtering, forbedret ergonomi og en merkbar effektivisering av det daglige arbeidet. Smart Leg løfter produktiviteten til et nytt nivå og gjør arbeidsdagen både mer komfortabel og mer effektiv.

- Stabil støtte selv under de tyngste belastningene
- Fleksibel tilpasning til underlaget
- Kompensasjon for ujevnt underlag
- Ergonomisk arbeid
- Kan ettermonteres på alle sveisebord
- Kompatibel med System 16, 22 og 28
- Kontinuerlig drift med nettilkobling

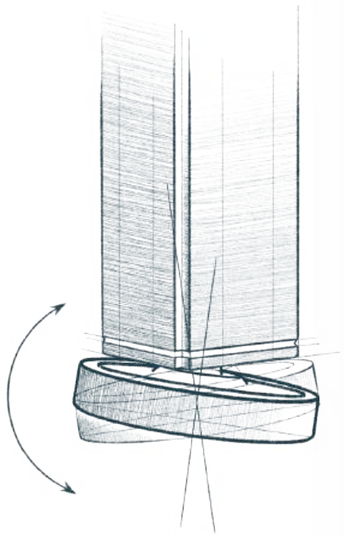

Samlet styring av høydejustering og tilting

- Presis justering av bordhøyden
- Individuelt styrbare ben
- Kan vinkles opptil 10 grader (avhengig av bordstørrelse)

INNOVATIVE POWERFUL INTELLIGENT

SMART LEG

SMART AUTO LEVELING

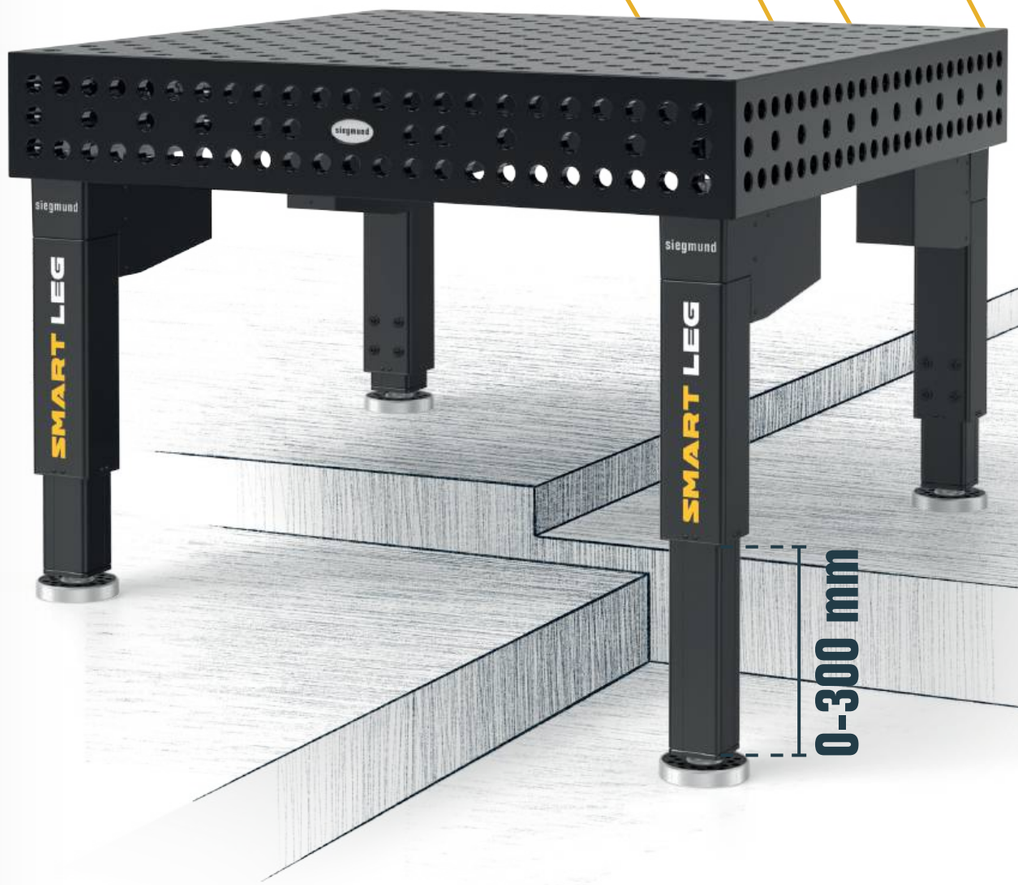

Elektrisk høydejusterbar og konstruert for tunge belastninger

- Ben med trinnløs elektrisk høydejustering (300 mm vandring)
- Passer til bord med opptil 12 ben
- Styreenhet med display og nødstopp
- Minnefunksjon (opptil 3 høydeinnstillinger)

Intelligent system med automatisk nivellering

- Auto-nivellering: automatisk nivellering av bordplaten
- Flerbordsmodus: Synkronisert styring av flere bord
- Rask og enkel justering til ønsket bordhøyde

TURN EXTREME

Roterende bord for presis rotasjon og maksimal nøyaktighet

Når komponenter krever ren, presis og ergonomisk sveising, er riktig posisjonering avgjørende for å sikre høy kvalitet og optimalisere produksjonstiden. Siegmund Turn Extreme er et elektrisk roterende sveisebord utviklet for industri- og verkstedapplikasjoner, som muliggjør kontrollert rotasjon og nøyaktig posisjonering av arbeidsstykker. Spesielt ved rundsveiser, rør- og flensforbindelser samt asymmetriske komponenter sørger den jevne rotasjonen for konstant rotasjonshastighet, optimal sveisekvalitet og repeterbare resultater. Samtidig reduseres behovet for omposisjonering, etterarbeid og unødvendig nedetid, noe som bidrar til en mer effektiv og produktiv arbeidsprosess.

Vår anbefaling for

- Sirkulære sveiser og repeterende roterende sveiseoperasjoner
- Høye kvalitetsstandarder og jevn varmeinnputt
- Repeterbare arbeidsflyter
- Mer ergonomiske arbeidsforhold og økt prosesspålitelighet
- Reduksjon av oppsettstid og ikke-produktiv tid

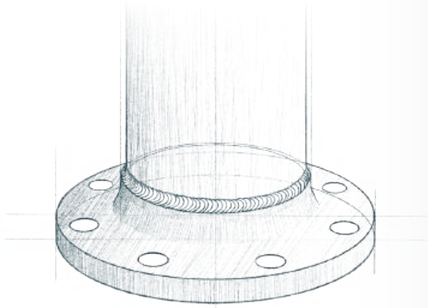

Dine fordeler

- Færre omstillinger
- Mindre nedetid og mindre etterarbeid
- Konsistente og repeterbare resultater
- Konsistent kvalitet
- Ergonomisk arbeid
- Intuitiv analog betjening
- Mobilt rotasjonsbord
- Kompatibel med Siegmund modulære system

QUALITY SPEED REPEAT

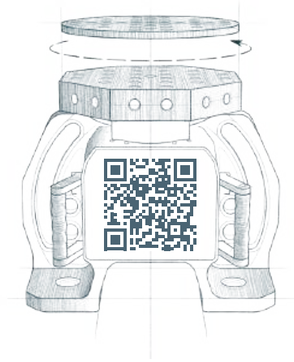

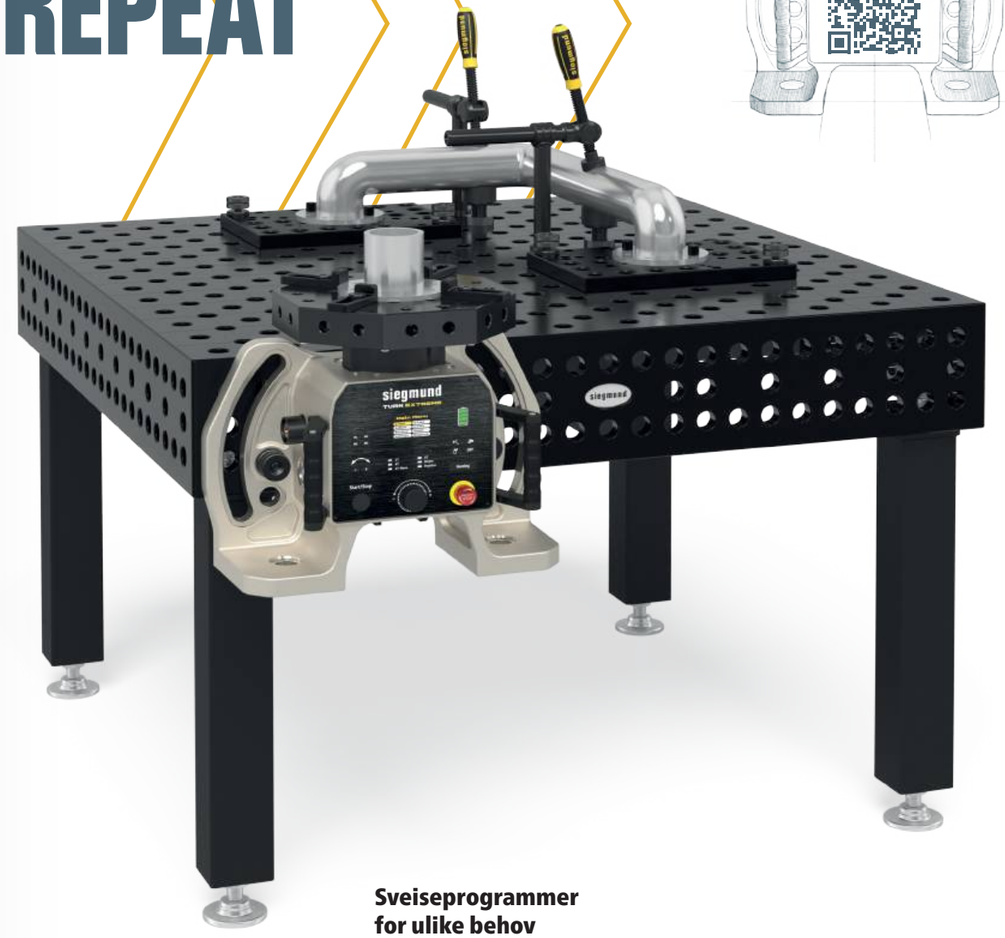

Sveiseprogrammer for ulike behov

- Flere moduser: 2-takt, 4-takt, 4-takt bølge, 6-takt, minne
- 4-takt bølgemodus: Overlagring av et sinusbølgesignal for et jevnt bølgemønster, spesielt på rustfritt stål
- 6-taktmodus: To hastigheter, kan velges under sveising via fotpedal – ideell for asymmetriske komponenter
- Overlap-funksjon: definert innløp og utløp for presise start- og sluttpunkter i sveisen

DEN PROFESJONELLE ARBEIDSBENKEN FRA SIEGMUND

robust, allsidig og gjennomtenkt

Enten du sager, skrur eller monterer, tilbyr den høykvalitets Siegmund-arbeidsbenken deg den stabile og slitesterke arbeidsflaten du trenger for presist og sikkert arbeid. Allsidig i bruk for tre- og metallbearbeiding, reparasjoner eller kreative prosjekter, og er det ideelle grunnlaget for effektivt arbeid og profesjonelle resultater. Stol på kvalitet når det gjelder som mest.

Like fleksibel som dine behov

Siegmund-arbeidsbenken tilpasser seg dine behov: Velg mellom plasmanitrerte stålplater eller lette aluminiumsplater, og suppler dem med våre MDF-beskyttelsesplater. Takket være det modulære systemet kan arbeidsbenken fleksibelt utvides – for eksempel med skuffer, forlengelsesbord for maskiner eller forlengelser av arbeidsflater.

MODULAR AND FLEXIBLE

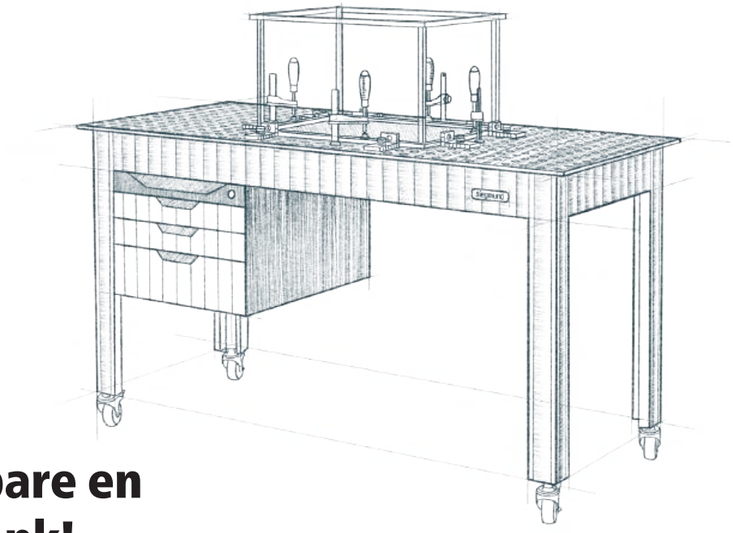

Mer enn bare en arbeidsbenk!

- allsidig til metallbearbeiding, trekonstruksjoner eller reparasjoner
- stabil og slitesterk arbeidsflate til presist arbeid
- forskjellige benkeplater av høy kvalitet å velge mellom
- modulært utvidbar med skuffer eller forlengelsesbord
- ergonomisk arbeid takket være høydejusterbare ben
- individuelt konfigurerbar til alle verkstedstørrelser
- perfekt kombinasjon av funksjonalitet og design

WATCH VIDEO

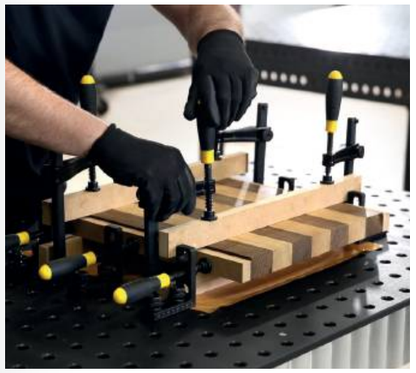

SKINNE SYSTEM STANDARD

Kvalitet som leder an. Presisjon som varer.

Siegmund Standard skinnesystem gir et stabilt og presist fundament for et bredt spekter av oppspenningsoppgaver – spesielt for store og tunge komponenter. De plasmanitrerte skinnene tåler høye belastninger, motstår deformasjon og sikrer nøyaktig føring over lange avstander.

Én forbindelsesramme dekker tre bordstørrelser, noe som forenkler planlegging og fremtidige utvidelser. Skinnene kan installeres både over og under gulvnivå, og tilpasses fleksibelt ulike arbeidsmiljøer og prosesser. Skap et modulært arbeidsmiljø som vokser i takt med prosjektene dine.

RAIL SYSTEM

Vi utarbeider gjerne et skreddersydd tilbud til deg!

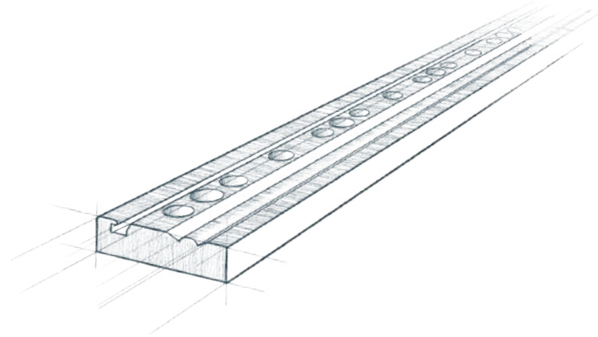

Godt beskyttet: Plasmanitrerte skinner

Fundamentskinnene med integrert rundskinne er laget av høykvalitets stål S355J2+N og deretter plasmanitridert. Denne prosessen gir ikke bare skinnene eksepsjonell hardhet og holdbarhet, men beskytter dem også pålitelig mot rust.

Installasjon over gulv

- Rask installasjon uten behov for bygningsarbeid
- Skinnene kan utvides når som helst
- Lett tilgjengelig og enkelt å vedlikeholde

Installasjon under gulv

- Arbeidsflate uten hindringer
- Skinnene er lett tilgjengelige
- Optimalt beskyttet ved installasjon i gulv

MODULAR CELL

Maksimal sikkerhet og enkel igangkjøring

Siegmund lasersveisecellen gir optimal beskyttelse mot spredt stråling og refleksjoner som kan oppstå ved arbeid med lasere. Med sin innovative design og ferdigmonterte sidevegger er den raskt klar til bruk. Den er egnet for manuell lasersveising og laserrensing i bølgelengdeområdet fra 940 til 1090 nm.

Ferdigmonterte sidevegger i henhold til DIN EN 60825-4

- Komposittpaneler i aluminium (B1 sertifisert)
- Godkjent for en maksimal lasereffekt på 4 kW
- Sertifisert i henhold til DIN EN 60825-4
- vegg tykkelse 4 mm, Vegghøyde 2520 mm
- med passiv ventilasjonsåpning
- utvides når som helst

Vår anbefaling: Lukket tak

- tilkobling tilgjengelig til røykavsugssystem (Ø 200 mm)
- Komposittpaneler i aluminium (B1 sertifisert)
- vegg tykkelse 4 mm
- Sertifisert i henhold til DIN EN 60825-4
- oppgradering mulig når som helst

Sertifisert laservernvindu

- optimal øyebeskyttelse når du ser inn i cellen
- god sikt inne og ute
- Vindu tykkelse 3 mm
- laget av høykvalitets polykarbonat
- Sertifisert i henhold til DIN EN 60825-4 og DIN EN 207

Valgfri sikkerhetspakke

1. 1x Sikkerhetsbryter med dør interlock
2. 1x Sikkerhetsbryter for dør
3. 2x Nødstoppbryter
4. Slangekoblinger og fordelere
5. 1x Indikator-LED "Laser"
6. 1x Styreskap med av/på-bryter, aktuator, 1x 32A 380V CEE-uttak og 1x Schuko-uttak type F (230V)

- Montering av alle komponenter hos kunde, styreskap ferdig koblet
- Tilkobling styreskap: 380V, 32A via fast tilkobling

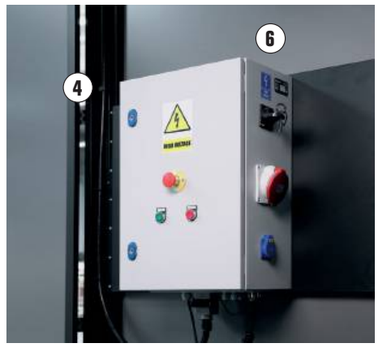

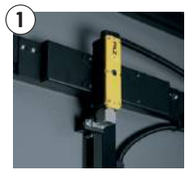

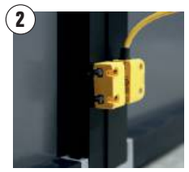

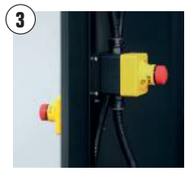

Klemmestopp

Presis fastspenning og nøyaktig støtte for perfekte sveiseresultater

- Enkel festing av metallplater direkte på sveisebordet
- Opptil 5 presise graderinger for ulike materialtykkelser
- Allsidig bruk – også egnet for støtte av arbeidsstykker
- Nitrert overflate for optimal beskyttelse mot rust og riper
- Lav interferenskontur ved arbeid med robot
- Tilgjengelig til system 16, 22 og 28

65 / 115 / 155

160460.N 220460.N 280460.N

MORE DETAILS

GET MORE

160626.N 280626.N 220626.N

Rørbendklemme

- Kompakt design med minimal inngrepskontur
- Kostnadseffektivt alternativ til tradisjonelle klemmer
- festing med justeringsring

78 / 122 / 167

SIEGMUND WORKSTATION

Med Siegmund Workstation får du en rimelig arbeidsplass på et lite område med rikelig med lagringsplass i vanlig Siegmund-kvalitet. Alt tilbehør er kompatibelt med arbeidsstasjonens perforerte plater, slik at du kan utføre alle typer sveising, klemming eller monteringsarbeid på dem. Uansett om du arbeider med tre eller bygger og sveiser metallkonstruksjoner, er arbeidsstasjonen like allsidig som ideene og oppgavene dine.

Dine fordeler

- presis arbeidsflate
- solid ramme
- stabile skuffer
- allsidig
- individuelt konfigurerbar
- forskjellige størrelser
- Organisering og lagringsplass

58 / 110 / 148

DISCOVER MORE

Oppsoenningssystem

Lag ditt individuelle oppspennings system i bare noen få trinn.

- Bygg fiksturer selv
- Enkel kombinasjon med maler
- Modulært system for maksimal fleksibilitet
- Aluminiumsprofil tilgjengelig i faste lengder og som stenger

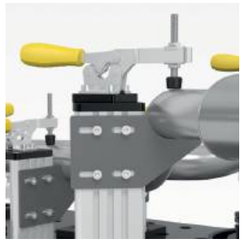

MORE INFORMATION

Klemme klør

Liten nødvendig plass, stor innvirkning

- lav interferenskontur
- Anbefales for robotsveising
- Fleksibelt klemområde
- pålitelig og presis fiksering av arbeidsstykker
- Rask og enkel betjening
- Ideell for flate komponenter

169

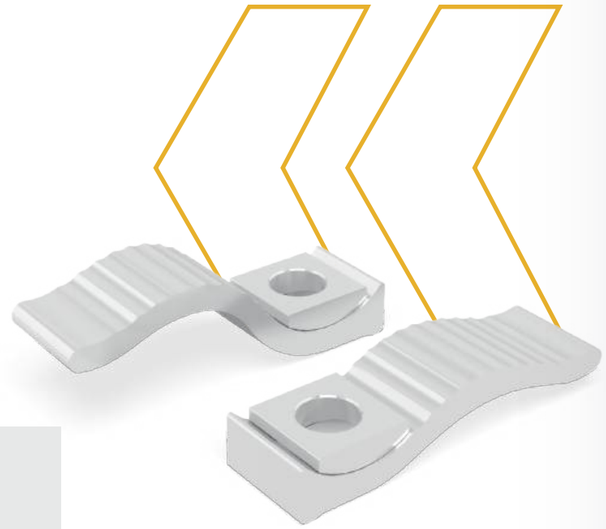

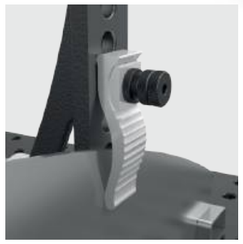

MORE DETAILS

DISCOVER MORE

PERFECT COMBINATION FOR SERIES PRODUCTION

Siegmund sveisecelle

- konfigurert og utvidet for hver spesifikke applikasjon
- kompatibel med alle typer roboter og cobots
- eksklusiv Siegmund-celledesign
- lave startkostnader og høy effektivitet
- høy sikkerhetsstandard
- rask oppstart

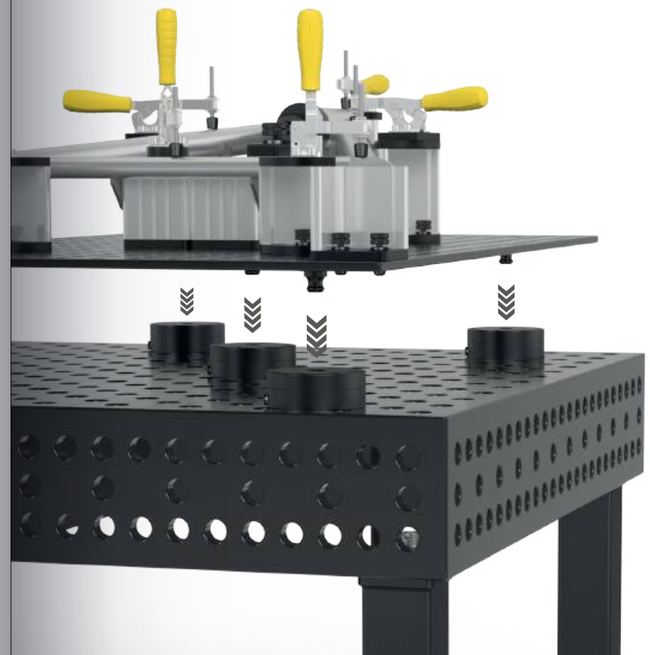

PNEUMATIC

MANUAL

Nullpunkts klemsystem

- Maksimal vertikal holdekraft 2 kN per modul
- Nullstilling med høy presisjon
- Bytt raskt mellom gjentakende fiksturer
- Minimering av ikke-produktive sveisetider
- Egnet for bruk med og uten sveiseroboter
- Meget god repetisjonsnøyaktighet

GET MORE

ALL PRODUCTS

Skrustikke

- Klemkjever, spindel- og spindelnøkkel laget av herdet kvalitetsstål
- åpning mot fronten
- Festes i 45° eller 90° vinkel
- Enkelt skifte av stikke kjeve vekslene

90 / 130 / 176

Forbindelsesbolt

- for tilkobling av bord og U-vinkler
- fast langvarig forbindelse
- med utvendig sekskant
- herdet

76 / 121 / 165

STRONG
STABLE
SECURE

MORE DETAILS

GET MORE

87 / 127 / 173

Løfteøye

- for sikker transport av Siegmund sveisebord og U-vinkel
- Lasteevne: 3000 kg (aksiallast)

Bordpresse

Perfekte sveising ved å presse materialet rett før sveising.

- trykkraft på 2,5 tonn
- total slag 60 mm
- driftskraft 330 N
- Slaglengde per pumpeslag: 4,6 mm
- Med overstrømningsventil
- fiksering kreves alltid to steder

92 / 132 / 178

DISCOVER MORE

SYSTEM 28
HEAVY-DUTY SYSTEMET

Den globale standarden for tung stålkonstruksjon og maskinteknikk. Med et 100 mm rutenett og kraftige bolter er systemet utviklet for maksimal oppspenningskraft, konstruksjoner på flere tonn og høye deformasjonskrefter.

Anbefalt belastning opptil 6000 kg
maks 2000 kg per ben basic utstyr
maks 3000 kg per ben basic utstyr PLUS

Belastningen avhenger av type og mengde bordben De enkelte komponentene er betydelig høyere.
Basert på vår erfaring anbefaler vi de angitte belastningene for din sikkerhet.

Basic 750

- Høy stål kvalitet S355J2+N
- Material tykkelse ca. 24,5 – 27 mm
- Borehull Ø 28 mm, Borehull rutenett på overflaten 100x100 mm
- M12 gjenger på alle 4 sider hver 200 mm
- inkl. ben standardutstyr

Bordstørrelse	Ben	Vekt			
1200 x 1200 mm	4	354 kg	**16.776 NOK**	4-281015	•
1500 x 1000 mm	4	370 kg	**17.004 NOK**	4-281035	•
2000 x 1000 mm	4	475 kg	**21.840 NOK**	4-281020	•
2000 x 1200 mm	4	569 kg	**24.708 NOK**	4-281060	•
2400 x 1200 mm	6	697 kg	**27.804 NOK**	4-281030	•
3000 x 1500 mm	6	1043 kg	**38.424 NOK**	4-281040	•

Vekt = Bordplate + Pallette + Ben standard
Maks anbefalt totalt vekt på bordet med 4 bein 2000 kg ved jevn vektfordeling. (Gjelder bein basic)
Uten plasmanitrering: Ubeskyttet mot rust, riper og sveisesprut. Beskyttelse mot sveisesprut er bare gitt ved bruk av anti heft spray.

www.siegmund.com/
F-tablebasic75028

Bordben

	Standard bein	Høyde justerbare	Hjul, med brems	Høyde justerbare, hjul, med brems	Gulv forankring
	161856	4-160877.1.XX	4-161855.XX	4-160879.XX	4-160874.XX
Kapasitet pr bein	1000 kg	1000 kg	500 kg	500 kg	1000 kg
Beinhøyde	815 mm	550 – 950 mm	815 mm	600 – 900 mm	815 mm
Fin justering	50 mm	40 mm	30 mm	30 mm	50 mm
Ekstrakostnad pr bein	inkludert	**660 NOK**	**744 NOK**	**1.104 NOK**	**636 NOK**

Arbeidshøyde = høyde på bordben + høyde på sidepanel på bordet
De angitte lastekapasitetene refererer til statisk last. NB med hjul: Ikke anbefalt til bord med 6 hjul. Ingen hjul, på grunn av risiko for tilting ikke tillatt til bord 1200x800 mm.

Basic sett

		280604	280511	280420.N	280110.N	280162.N
1	4-281200	4x	8x	6x	2x	
2	4-281300	8x	12x	8x	4x	
3	4-281400	10x	18x	10x	6x	4x

Prisene er oppgitt i NOK, eks. MVA, pakking og transportkostnader.

Basic 8.7

- Herdet verktøy stål X8.7, plasma nitrert og BAR-belagt
- Material tykkelse ca. 24,5 – 27 mm
- Borehull Ø 28 mm, Borehull på overflaten med diagonalt rutenett
- M12 gjenger på alle 4 sider hver 200 mm
- inkl. ben standardutstyr

Bordstørrelse	Ben	Vekt			
1000 x 1000 mm	4	236 kg	**16.572 NOK**	4-281010.XD7	•
1200 x 800 mm	4	229 kg	**16.500 NOK**	4-281025.XD7	•
1200 x 1200 mm	4	325 kg	**20.040 NOK**	4-281015.XD7	•
1500 x 1000 mm	4	340 kg	**20.172 NOK**	4-281035.XD7	•
2000 x 1000 mm	5	442 kg	**26.040 NOK**	4-281020.XD7	•
2000 x 1200 mm	5	527 kg	**29.496 NOK**	4-281060.XD7	•
2400 x 1200 mm	6	636 kg	**33.324 NOK**	4-281030.XD7	•
3000 x 1500 mm	6	948 kg	**46.164 NOK**	4-281040.XD7	•

Vekt = Bordplate + Pallette + Ben standard
Maks anbefalt totalt vekt på bordet med 4 bein 2000 kg ved jevn vektfordeling. (Gjelder bein basic)

www.siegmund.com/
F-tablebasicX728

280543	160415	284050.Set	283999		
8x	8x		1x	**13.788 NOK**	•
8x	8x	2x	1x	**20.820 NOK**	•
8x	8x	4x	1x	**36.840 NOK**	•

Professional 750

- Høy stål kvalitet S355J2+N, plasma nitrert og BAR-belagt
- Material tykkelse ca. 24,5 – 27 mm
- Borehull Ø 28 mm, Borehull rutenett på overflaten 100x100 mm
- Bordside høyde 200 mm, Hullavstand på bordsiden 50 mm
- inkl. ben standardutstyr

Bordstørrelse	Ben	Vekt			
1000 x 1000 mm	4	416 kg	**27.852 NOK**	4-280010.P	•
1200 x 800 mm	4	408 kg	**27.780 NOK**	4-280025.P	•
1200 x 1200 mm	4	544 kg	**37.644 NOK**	4-280015.P	•
1500 x 1000 mm	4	577 kg	**38.712 NOK**	4-280035.P	•
1500 x 1500 mm	4	801 kg	**51.456 NOK**	4-280050.P	•
2000 x 1000 mm	4	730 kg	**45.876 NOK**	4-280020.P	•
2000 x 1200 mm	4	843 kg	**52.512 NOK**	4-280060.P	•
2000 x 2000 mm	4	1299 kg	**81.156 NOK**	4-280045.P	•
2400 x 1200 mm	4	986 kg	**59.100 NOK**	4-280030.P	•
3000 x 1500 mm	6	1517 kg	**86.676 NOK**	4-280040.P	•
4000 x 2000 mm	8	2501 kg	**131.928 NOK**	4-280055.P	•

Vekt = Bordplate + Pallette + Ben standard
Maks anbefalt totalt vekt på bordet med 4 bein 4000 kg ved jevn vektfordeling. (Gjelder standard bein)
Alle bordene er tilgjengelige på bestilling uten plasmanitrering eller med et diagonalt rutenett: www.siegmund.com/F-table75028

www.siegmund.com/
F-table75028

Bordben

	Standard bein	Standard bein	Høyde justerbare	Høyde justerbare	Hjul, med brems	Høyde justerbare, hjul, med brems	Gulv forankring	Gulv forankring
	280858.X	280857.X	4-280878.1.XX	4-280877.1.XX	4-280876.XX	4-280879.1.XX	4-280874.XX	4-280875.XX
Kapasitet pr bein	2000 kg	2000 kg	2000 kg	2000 kg	1500 kg	1500 kg	2000 kg	2000 kg
Beinhøyde	650 mm	750 mm	450 – 700 mm	550 – 900 mm	650 mm	550 – 750 mm	650 mm	750 mm
Fin justering	50 mm	50 mm	50 mm	50 mm	20 mm	20 mm	50 mm	50 mm
Ekstrakostnad pr bein	inkludert	Alternatift	**936 NOK**	**960 NOK**	**1.212 NOK**	**1.572 NOK**	**636 NOK**	**636 NOK**

Arbeidshøyde = høyde på bordben + høyde på sidepanel på bordet
De angitte lastekapasitetene refererer til statisk last. NB med hjul: Ikke anbefalt til sveisebord med 6 eller 8 bein.

Sett

		280610.N	280630.N	280648.1.N	280511	280740	280410.N	280420.N	280430.N
1	4-283100	4x	2x	2x	12x		4x	4x	
2	4-283200	6x	4x	4x	18x	4x	6x	6x	
3	4-283300	10x	6x	4x	24x	4x	8x	8x	
4	4-283400	14x	10x	6x	30x	8x	10x	10x	4x
5	4-283500	14x	10x	8x	36x	8x	12x	12x	4x

Prisene er oppgitt i NOK, eks. MVA, pakking og transportkostnader.

				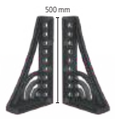			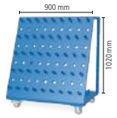			
	280110.N	280152.N	280162.N	280164+65.N	280166+67.N	280144+46.N	280910	283999		
	2x	2x						1x	**22.104 NOK**	•
	4x	2x	2x					1x	**39.000 NOK**	•
	6x	2x	2x		1x			1x	**56.280 NOK**	•
	8x	2x	2x	1x	1x		1x	1x	**88.524 NOK**	•
	12x	2x	2x	1x	1x	1x	1x	1x	**107.976 NOK**	•

Professional Extreme 8.7

- Herdet verktøy stål X8.7, plasma nitrert og BAR-belagt
- Material tykkelse ca. 24,5 – 27 mm
- Borehull Ø 28 mm, Borehull på overflaten med diagonalt rutenett
- Bordside høyde 200 mm, Borehull på bordsiden i diagonalt rutenett
- Bordkant laget av høykvalitets stål S355J2+N
- inkl. ben standardutstyr

Bordstørrelse	Ben	Vekt			
1000 x 1000 mm	4	400 kg	**34.776 NOK**	4-280010.XD7D	●
1200 x 800 mm	4	392 kg	**34.692 NOK**	4-280025.XD7D	●
1200 x 1200 mm	4	521 kg	**44.436 NOK**	4-280015.XD7D	●
1500 x 1000 mm	4	554 kg	**47.784 NOK**	4-280035.XD7D	●
1500 x 1500 mm	4	767 kg	**62.772 NOK**	4-280050.XD7D	●
2000 x 1000 mm	4	699 kg	**56.688 NOK**	4-280020.XD7D	●
2000 x 1200 mm	4	806 kg	**63.972 NOK**	4-280060.XD7D	●
2000 x 2000 mm	4	1240 kg	**97.644 NOK**	4-280045.XD7D	●
2400 x 1200 mm	4	947 kg	**72.468 NOK**	4-280030.XD7D	●
3000 x 1500 mm	6	1425 kg	**103.992 NOK**	4-280040.XD7D	●
4000 x 2000 mm	8	2384 kg	**161.556 NOK**	4-280055.XD7D	●
4800 x 2400 mm	11	3275 kg	**233.064 NOK**	4-280065.XD7D	○

Vekt = Bordplate + Pallette + Ben standard
Maks anbefalt totalt vekt på bordet med 4 bein 4000 kg ved jevn vektfordeling. (Gjelder standard bein)
Alle bord er tilgjengelig på bestilling uten nitrering av plasma eller med 100x100 mm rutenett: www.siegmund.com/F-tableX728

www.siegmund.com/
F-tableX728

Bordben

	Standard bein	Standard bein	Høyde justerbare	Høyde justerbare	Hjul, med brems	Høyde justerbare, hjul, med brems	Gulv forankring	Gulv forankring
	280858.X	280857.X	4-280878.1.XX	4-280877.1.XX	4-280876.XX	4-280879.1.XX	4-280874.XX	4-280875.XX
Kapasitet pr bein	2000 kg	2000 kg	2000 kg	2000 kg	1500 kg	1500 kg	2000 kg	2000 kg
Beinhøyde	650 mm	750 mm	450 – 700 mm	550 – 900 mm	650 mm	550 – 750 mm	650 mm	750 mm
Fin justering	50 mm	50 mm	50 mm	50 mm	20 mm	20 mm	50 mm	50 mm
Ekstrakostnad pr bein	inkludert	Alternatift	**936 NOK**	**960 NOK**	**1.212 NOK**	**1.572 NOK**	**636 NOK**	**636 NOK**

Arbeidshøyde = høyde på bordben + høyde på sidepanel på bordet
De angitte lastekapasitetene refererer til statisk last. NB med hjul: Ikke anbefalt til sveisebord med 6 eller 8 bein.

Sett

		280610.N	280630.N	280648.1.N	280511	280740	280410.N	280420.N	280430.N
1	4-283100	4x	2x	2x	12x		4x	4x	
2	4-283200	6x	4x	4x	18x	4x	6x	6x	
3	4-283300	10x	6x	4x	24x	4x	8x	8x	
4	4-283400	14x	10x	6x	30x	8x	10x	10x	4x
5	4-283500	14x	10x	8x	36x	8x	12x	12x	4x

Prisene er oppgitt i NOK, eks. MVA, pakking og transportkostnader.

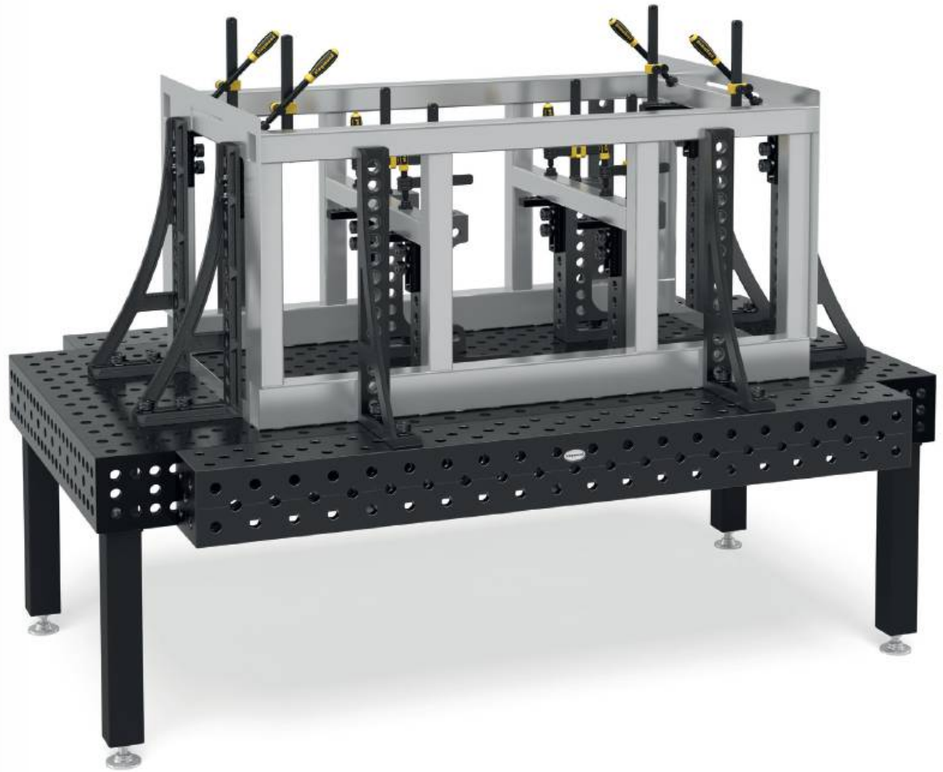

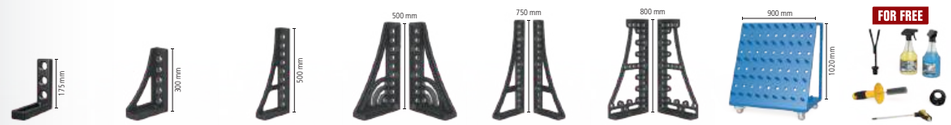

280110.N	280152.N	280162.N	280164+65.N	280166+67.N	280144+46.N	280910	283999		
2x	2x						1x	**22.104 NOK**	●
4x	2x	2x					1x	**39.000 NOK**	●
6x	2x	2x		1x			1x	**56.280 NOK**	●
8x	2x	2x	1x	1x		1x	1x	**88.524 NOK**	●
12x	2x	2x	1x	1x	1x	1x	1x	**107.976 NOK**	●

Professional Extreme 8.8 PLUS

- Herdet verktøy stål X8.8, plasma nitrert og BAR-belagt
- Material tykkelse ca. 24,5 – 27 mm
- Borehull Ø 28 mm, Borehull på overflaten med diagonalt rutenett
- Bordside høyde 300 mm, Borehull på bordsiden 3 rader med 50 mm avstand, 2 rader med 100 mm avstand
- Bordkant laget av høykvalitets stål S355J2+N
- inkl. ben standardutstyr

Bordstørrelse	Ben	Vekt			
1200 x 1200 mm	4	612 kg	**49.488 NOK**	4-280015.XD8PL	•
1500 x 1000 mm	4	655 kg	**53.376 NOK**	4-280035.XD8PL	•
1500 x 1500 mm	4	901 kg	**69.708 NOK**	4-280050.XD8PL	•
2000 x 1000 mm	4	826 kg	**62.952 NOK**	4-280020.XD8PL	•
2400 x 1200 mm	4	1102 kg	**80.028 NOK**	4-280030.XD8PL	•
3000 x 1500 mm	6	1656 kg	**114.432 NOK**	4-280040.XD8PL	•
4000 x 2000 mm	8	2746 kg	**176.556 NOK**	4-280055.XD8PL	•

Vekt = Bordplate + Pallette + Ben standard
Maks anbefalt totalt vekt på bordet med 4 bein 6000 kg ved jevn vektfordeling. (Gjelder standard bein)
Alle bordene er tilgjengelige på bestilling uten plasmanitrering: www.siegmund.com/F-tableX828plus

www.siegmund.com/
F-tableX828plus

Bordben

	Standard bein	Standard bein	Høyde justerbare	Høyde justerbare	Hjul, med brems	Høyde justerbare, hjul, med brems	Gulv forankring
	280853.X	280857.X	4-280878.1.XX	4-280877.1.XX	4-280860.XX	4-280879.1.XX	4-280872.XX
Kapasitet pr bein	3000 kg	2000 kg	2000 kg	2000 kg	1500 kg	1500 kg	3000 kg
Beinhøyde	550 mm	750 mm	450 – 700 mm	550 – 900 mm	550 mm	550 – 750 mm	550 mm
Fin justering	50 mm	50 mm	50 mm	50 mm	20 mm	20 mm	50 mm
Ekstrakostnad pr bein	inkludert	Alternatift	**936 NOK**	**960 NOK**	**1.188 NOK**	**1.572 NOK**	**636 NOK**

Arbeidshøyde = høyde på bordben + høyde på sidepanel på bordet
De angitte lastekapasitetene refererer til statisk last. NB med hjul: Ikke anbefalt til sveisebord med 6 eller 8 bein.

Sett

		280610.N	280630.N	280648.1.N	280511	280740	280410.N	280420.N	280430.N
1	4-283100	4x	2x	2x	12x		4x	4x	
2	4-283200	6x	4x	4x	18x	4x	6x	6x	
3	4-283300	10x	6x	4x	24x	4x	8x	8x	
4	4-283400	14x	10x	6x	30x	8x	10x	10x	4x
5	4-283500	14x	10x	8x	36x	8x	12x	12x	4x

Prisene er oppgitt i NOK, eks. MVA, pakking og transportkostnader.

280110.N	280152.N	280162.N	280164+65.N	280166+67.N	280144+46.N	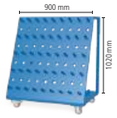 280910	283999		
2x	2x						1x	**22.104 NOK**	•
4x	2x	2x					1x	**39.000 NOK**	•
6x	2x	2x		1x			1x	**56.280 NOK**	•
8x	2x	2x	1x	1x		1x	1x	**88.524 NOK**	•
12x	2x	2x	1x	1x	1x	1x	1x	**107.976 NOK**	•

Sekskant spor bord

- Herdet verktøy stål X8.7, plasma nitrert og BAR-belagt
- Material tykkelse ca. 24,5 – 27 mm
- 100 mm avstand mellom spor
- Borehull Ø 28 mm, Borehull rutenett på overflaten 100x100 mm
- Bordside høyde 200 mm, Borehull på bordsiden i diagonalt rutenett
- Bordkant laget av høykvalitets stål S355J2+N
- inkl. ben standardutstyr

BAR N X8.7 28

Bordstørrelse	Ben	Vekt			
1200 x 1200 mm	4	500 kg	**48.408 NOK**	4-280015.HNK	•
1500 x 1000 mm	4	531 kg	**51.696 NOK**	4-280035.HNK	•
1500 x 1500 mm	4	734 kg	**66.780 NOK**	4-280050.HNK	•
2000 x 1000 mm	4	668 kg	**62.088 NOK**	4-280020.HNK	•
2400 x 1200 mm	6	920 kg	**76.656 NOK**	4-280030.HNK	•
3000 x 1500 mm	6	1356 kg	**113.280 NOK**	4-280040.HNK	•
4000 x 2000 mm	8	2262 kg	**176.712 NOK**	4-280055.HNK	•

Vekt = Bordplate + Pallette + Ben standard
Maks anbefalt totalt vekt på bordet med 4 bein 4000 kg ved jevn vektfordeling. (Gjelder standard bein)

www.siegmund.com/
F-hexagontable

Følger med gratis med alle 6-kant spor bord

HN283999:
4x HN280547 Glidende spor feste 25 mm
4x 280546.4 Klem foring

Bordben

	Standard bein	Standard bein	Høyde justerbare	Høyde justerbare	Hjul, med brems	Høyde justerbare, hjul, med brems	Gulv forankring	Gulv forankring
	280858.X	280857.X	4-280878.1.XX	4-280877.1.XX	4-280876.XX	4-280879.1.XX	4-280874.XX	4-280875.XX
Kapasitet pr bein	2000 kg	2000 kg	2000 kg	2000 kg	1500 kg	1500 kg	2000 kg	2000 kg
Beinhøyde	650 mm	750 mm	450 – 700 mm	550 – 900 mm	650 mm	550 – 750 mm	650 mm	750 mm
Fin justering	50 mm	50 mm	50 mm	50 mm	20 mm	20 mm	50 mm	50 mm
Ekstrakostnad pr bein	inkludert	Alternatift	**936 NOK**	**960 NOK**	**1.212 NOK**	**1.572 NOK**	**636 NOK**	**636 NOK**

Arbeidshøyde = høyde på bordben + høyde på sidepanel på bordet
De angitte lastekapasitetene refererer til statisk last. NB med hjul: Ikke anbefalt til sveisebord med 6 eller 8 bein.

Sett

		280610.N	280630.N	280648.1.N	280511	280740	280410.N	280420.N	280430.N
1	4-283100	4x	2x	2x	12x		4x	4x	
2	4-283200	6x	4x	4x	18x	4x	6x	6x	
3	4-283300	10x	6x	4x	24x	4x	8x	8x	
4	4-283400	14x	10x	6x	30x	8x	10x	10x	4x
5	4-283500	14x	10x	8x	36x	8x	12x	12x	4x

Prisene er oppgitt i NOK, eks. MVA, pakking og transportkostnader.

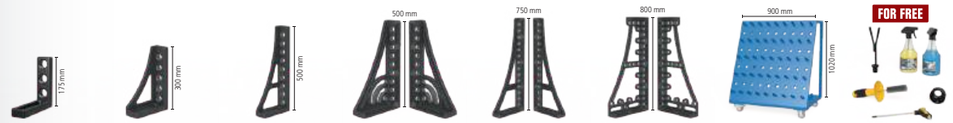

280110.N	280152.N	280162.N	280164+65.N	280166+67.N	280144+46.N	280910	283999		
2x	2x						1x	**22.104 NOK**	•
4x	2x	2x					1x	**39.000 NOK**	•
6x	2x	2x		1x			1x	**56.280 NOK**	•
8x	2x	2x	1x	1x		1x	1x	**88.524 NOK**	•
12x	2x	2x	1x	1x	1x	1x	1x	**107.976 NOK**	•

Siegmund løfteplattform

- med to løftesylindere
- høy motstandskraft
- enkel håndtering
- massiv saks og stålvalser
- kontaktstrimmel beskytter mot knusing
- installasjon over og under gulv mulig

Løfteplattform 2010
for 2000x1000 mm bord, Samlet høyde når den trekkes inn: 330 mm, Løfteområde: 1100 mm, Løftetid lastet: 45~55 Sekunder, Kraft 2,2 kW, Driftsspenning 400 V 50 Hz, Maksimal lastekapasitet: Basic ramme (uten bord) 4000 kg, inkl. isolasjonsplater

16 22 28

	L (a)	B (b)	G		
4-HB4020.1	1990 mm	990 mm	470 kg	**78.516 NOK**	•

Løfteplattform 2012
for 2000x1200 mm bord, Samlet høyde når den trekkes inn: 330 mm, Løfteområde: 1100 mm, Løftetid lastet: 45~55 Sekunder, Kraft 2,2 kW, Driftsspenning 400 V 50 Hz, Maksimal lastekapasitet: Basic ramme (uten bord) 4000 kg, inkl. isolasjonsplater

16 22 28

	L (a)	B (b)	G		
4-HB4060.1	1990 mm	1190 mm	490 kg	**81.396 NOK**	•

Løfteplattform 2412
for 2400x1200 mm bord, Samlet høyde når den trekkes inn: 330 mm, Løfteområde: 1100 mm, Løftetid lastet: 45~55 Sekunder, Kraft 2,2 kW, Driftsspenning 400 V 50 Hz, Maksimal lastekapasitet: Basic ramme (uten bord) 4000 kg, inkl. isolasjonsplater

16 22 28

	L (a)	B (b)	G		
4-HB4030.1	2390 mm	1190 mm	530 kg	**86.988 NOK**	•

Løfteplattform 3015
for 3000x1500 mm bord, Samlet høyde når den trekkes inn: 430 mm, Løfteområde: 650 mm, Løftetid lastet: 35~45 Sekunder, Kraft 2,2 kW, Driftsspenning 400 V 50 Hz, Maksimal lastekapasitet: Basic ramme (uten bord) 6000 kg, inkl. isolasjonsplater

16 22 28

	L (a)	B (b)	G		
4-HB4040.1	2990 mm	1490 mm	865 kg	**134.508 NOK**	•

Løfteplattform 2010 med sveisebord

- inkl. sveisebord 2000x1000 mm og isolasjonsplater
- Material tykkelse Bordplate ca. 24,5 – 27 mm
- Mål (L x B): ca. 1990x990 mm
- Vekt (uten bord) ca. 470 kg
- Samlet høyde når den trekkes inn: 330 mm, Løfteområde: 1100 mm
- Arbeidshøyde er total høyde pluss bordsidepanel
- Maksimal lastekapasitet: Basic ramme (uten bord) 4000 kg
- Løftetid lastet: 45~55 Sekunder
- Kraft 2,2 kW, Driftsspenning 400 V 50 Hz

Størrelse Arbeidsplate	Egenskaper Arbeidsplate	G			
2000 x 1000 mm	28 750 N BAR	1166 kg	**121.368 NOK**	4-HB280020.P	•
2000 x 1000 mm	28 XR,7 N BAR	1135 kg	**132.180 NOK**	4-HB280020.XD7D	•
2000 x 1000 mm	28 XR,8 N BAR	1266 kg	**138.444 NOK**	4-HB280020.XD8PL	•
2000 x 1000 mm	28 XR,7 N BAR	1104 kg	**137.580 NOK**	4-HB280020.HNK	•

Løfteplattform 2012 med sveisebord

- inkl. sveisebord 2000x1200 mm og isolasjonsplater
- Material tykkelse Bordplate ca. 24,5 – 27 mm
- Mål (L x B): ca. 1990x1190 mm
- Vekt (uten bord) ca. 490 kg
- Samlet høyde når den trekkes inn: 330 mm, Løfteområde: 1100 mm
- Arbeidshøyde er total høyde pluss bordsidepanel
- Maksimal lastekapasitet: Basic ramme (uten bord) 4000 kg
- Løftetid lastet: 45~55 Sekunder
- Kraft 2,2 kW, Driftsspenning 400 V 50 Hz

Størrelse Arbeidsplate	Egenskaper Arbeidsplate	G			
2000 x 1200 mm	28 750 N BAR	1299 kg	**130.884 NOK**	4-HB280060.P	•
2000 x 1200 mm	28 XR,7 N BAR	1262 kg	**142.344 NOK**	4-HB280060.XD7D	•

Løfteplattform 2412 med sveisebord

- inkl. sveisebord 2400x1200 mm og isolasjonsplater
- Material tykkelse Bordplate ca. 24,5 – 27 mm
- Mål (L x B): ca. 2390x1190 mm
- Vekt (uten bord) ca. 530 kg
- Samlet høyde når den trekkes inn: 330 mm, Løfteområde: 1100 mm
- Arbeidshøyde er total høyde pluss bordsidepanel
- Maksimal lastekapasitet: Basic ramme (uten bord) 4000 kg
- Løftetid lastet: 45~55 Sekunder
- Kraft 2,2 kW, Driftsspenning 400 V 50 Hz

Størrelse Arbeidsplate	Egenskaper Arbeidsplate	G			
2400 x 1200 mm	28 750 N BAR	1482 kg	**143.064 NOK**	4-HB280030.P	•
2400 x 1200 mm	28 XR,7 N BAR	1443 kg	**156.432 NOK**	4-HB280030.XD7D	•
2400 x 1200 mm	28 XR,8 N BAR	1602 kg	**163.992 NOK**	4-HB280030.XD8PL	•
2400 x 1200 mm	28 XR,7 N BAR	1399 kg	**159.108 NOK**	4-HB280030.HNK	•

Løfteplattform 3015 med sveisebord

- inkl. sveisebord 3000x1500 mm og isolasjonsplater
- Material tykkelse Bordplate ca. 24,5 – 27 mm
- Mål (L x B): ca. 2990x1490 mm
- Vekt (uten bord) ca. 865 kg
- Samlet høyde når den trekkes inn: 430 mm, Løfteområde: 650 mm
- Arbeidshøyde er total høyde pluss bordsidepanel
- Maksimal lastekapasitet: Basic ramme (uten bord) 6000 kg
- Løftetid lastet: 34~45 Sekunder
- Kraft 2,2 kW, Driftsspenning 400 V 50 Hz

Størrelse Arbeidsplate	Egenskaper Arbeidsplate	G			
3000 x 1500 mm	28 750 N BAR	2331 kg	**216.648 NOK**	4-HB280040.P	•
3000 x 1500 mm	28 XR,7 N BAR	2239 kg	**233.964 NOK**	4-HB280040.XD7D	•
3000 x 1500 mm	28 XR,8 N BAR	2476 kg	**244.404 NOK**	4-HB280040.XD8PL	•
3000 x 1500 mm	28 XR,7 N BAR	2170 kg	**243.252 NOK**	4-HB280040.HNK	•

Du finner mer informasjon og tilbehør til disse produktene på nettet.

www.siegmund.com/
F-h-lift

L: Lengde, B: Bredde, G: Vekt

Roterende bordhøyde justerbar stasjonær

- Mål (L x B): ca. 785x785 mm
- Vekt (uten plate): ca. 70 kg
- Arbeidshøyde mellom 780 mm og 1100 mm
- På grunn av faren for å tippe, anbefaler vi utelukkende følgende størrelser
- Kun kompatibel med spesifiserte benkeplater (spesielle festepunkter i benkeplaten)
- Maksimal lastekapasitet: Basic ramme (uten plate) 1000 kg

Størrelse Arbeidsplate	Egenskaper Arbeidsplate	MS (d)	G			
1000 x 1000 mm	28 XD.7 N BAR	25 mm	245 kg	**25.872 NOK**	2-DS281010.XD7	•
1200 x 800 mm	28 XD.7 N BAR	25 mm	238 kg	**25.800 NOK**	2-DS281025.XD7	•
1200 x 1200 mm	28 XD.7 N BAR	25 mm	321 kg	**29.340 NOK**	2-DS281015.XD7	•
1000 x 1000 mm	28 XD.7 N BAR	15 mm	179 kg	**22.284 NOK**	2-DS804024.XD7	•
1200 x 1200 mm	28 XD.7 N BAR	15 mm	226 kg	**27.864 NOK**	2-DS804034.XD7	•
1200 x 800 mm	28 XD.7 N BAR	15 mm	182 kg	**22.260 NOK**	2-DS804004.X7	•
Ø 1100 mm	28 XD.7 N BAR	15 mm	173 kg	**25.308 NOK**	2-DS804211.XD7	•

Material tykkelse 15 mm: For innspenning med 280511 bolter kreves en Spacer 800653.1.N.

Roterende bordhøyde justerbar Mobile

- Mål (L x B): ca. 795x795 mm
- Vekt (uten plate): ca. 70 kg
- Arbeidshøyde mellom 780 mm og 1100 mm
- På grunn av faren for å tippe, anbefaler vi utelukkende følgende størrelser
- Kun kompatibel med spesifiserte benkeplater (spesielle festepunkter i benkeplaten)
- Maksimal lastekapasitet: Basic ramme (uten plate) 1000 kg

Størrelse Arbeidsplate	Egenskaper Arbeidsplate	MS (d)	G			
1000 x 1000 mm	28 XD.7 N BAR	25 mm	245 kg	**27.420 NOK**	2-DM281010.XD7	•
1200 x 800 mm	28 XD.7 N BAR	25 mm	238 kg	**27.348 NOK**	2-DM281025.XD7	•
1200 x 1200 mm	28 XD.7 N BAR	25 mm	321 kg	**30.888 NOK**	2-DM281015.XD7	•
1000 x 1000 mm	28 XD.7 N BAR	15 mm	179 kg	**23.832 NOK**	2-DM804024.XD7	•
1200 x 1200 mm	28 XD.7 N BAR	15 mm	226 kg	**29.412 NOK**	2-DM804034.XD7	•
1200 x 800 mm	28 XD.7 N BAR	15 mm	182 kg	**23.808 NOK**	2-DM804004.X7	•
Ø 1100 mm	28 XD.7 N BAR	15 mm	173 kg	**26.856 NOK**	2-DM804211.XD7	•

Material tykkelse 15 mm: For innspenning med 280511 bolter kreves en Spacer 800653.1.N.

Magnetisk jordforbindelse

Magnetisk jordforbindelse med roterende skjøt for høy holdekraft på rene og glatte overflater. Ikke flere vridende kabler takket være rask og enkel jording. Tilkoblingen kan festes eller være kablet. I kombinasjon med adapterplate og skru med nedsenket hode passer den perfekt som et ettermonteringssett for det roterende bordet.

Magnetisk jordforbindelse til roterende sveisebord
rask og enkel jording, ingen vridning av kabelen, høy holdekraft på rene og glatte overflater, Maks belastning: 500 A ved 35 % driftssyklus, leveringsinnhold: Adapterplate og senkeskrue

16 22 28

	G	
2-00003399	0,92 kg	**432 NOK** •

Du finner mer informasjon og tilbehør til disse produktene på nettet.
www.siegmund.com/F-rotating

Mobilt løftebord 500 kg

- Mål (L x B): ca. 1115x630 mm
- Vekt (uten plate): ca. 65 kg
- Arbeids høyde fra ca. 700 til 1000 mm
- Kun kompatibel med spesifiserte benkeplater (spesielle festepunkter i benkeplaten)
- Maksimal lastekapasitet: Basic ramme (uten plate) 500 kg

Størrelse Arbeidsplate	Egenskaper Arbeidsplate	MS (d)	G			
1200 x 800 mm	28 XD.7 N BAR	15 mm	177 kg	**27.048 NOK**	2-HT804004.X7	•
1500 x 1000 mm	28 XD.7 N BAR	15 mm	227 kg	**31.356 NOK**	2-HT804014.XD7	•

Material tykkelse 15 mm: For innspenning med 280511 bolter kreves en Spacer 800653.1.N.

Mobilt løftebord 1000 kg

- Mål (L x B): ca. 1490x990 mm
- Vekt (uten plate): ca. 200 kg
- Arbeids høyde fra ca. 700 til 1000 mm
- Feste via borehullene
- Maksimal lastekapasitet: Basic ramme (uten plate) 1000 kg

Størrelse Arbeidsplate	Egenskaper Arbeidsplate	MS (d)	G			
1500 x 1000 mm	28 XD.7 N BAR	15 mm	362 kg	**36.372 NOK**	2-HS804014.XD7	•
2000 x 1000 mm	28 XD.7 N BAR	15 mm	417 kg	**41.148 NOK**	2-HS804044.XD7	•

Material tykkelse 15 mm: For innspenning med 280511 bolter kreves en Spacer 800653.1.N.

Mobilt løftebord 1200 kg

- Mål (L x B): ca. 1490x990 mm
- Vekt (uten plate): ca. 210 kg
- Arbeids høyde fra ca. 800 til 1100 mm
- Maksimal lastekapasitet: Basic ramme (uten plate) 1200 kg

Størrelse Arbeidsplate	Egenskaper Arbeidsplate	MS (d)	G			
1500 x 1000 mm	28 XD.7 N BAR 100	25 mm	678 kg	**76.068 NOK**	2-HS280035.XD7D	•

Produktanbefaling

Tilleggssett, bæreevne 1700 kg
Tillegg løftesylinder for 1700 kg bæreevne (minus plate), Kun kompatibel med mobil løftebord 1200 kg,
Leveringsomfang: 1x løftesylinder, 1x fotpedal, festemateriale

16 22 28

	G	
2-HS009921	4 kg	**5.172 NOK** •

Avstandsring til Premium Light 4 pakning nitrert
avstand mellom to klemelementer, kreves for innspenning til materialtykkelse 15 mm med bolt 280511,
Leveringsomfang: 4 stk

BAR N 28

	MS (d)	G	
2-800653.1.N	10 mm	0,04 kg	**108 NOK** •

Du finner mer informasjon og tilbehør til disse produktene på nettet.
www.siegmund.com/F-lifting

MS: Material tykkelse, G: Vekt, Ø: Diameter

Siegmund Workstation 1208

- venstre og høyre 600 mm plass til skuffer
- inkl. Perforert plate 1200x800 mm Premium Light
- Herdet verktøy stål X8.7, plasma nitrert og BAR-belagt
- Borehull Ø 28 mm
- Borehull rutenett på overflaten 100x100 mm
- Maks lastekapasitet: bunnplate 1000 kg (uten plate) / Med hjul 400 kg (uten plate)

Siegmund Workstation 1208
leveringsinnhold: 1x 004002.1 Siegmund Workstation 1208 Basic ramme, 1x 804004.X7 Perforert plate

	L (a)	B (b)	H (c)	G	Spesialpris
2-284400	1200 mm	800 mm	850 mm	144,16 kg	**16.296 NOK** •
					I stedet for 16.548 NOK

Siegmund Workstation 1208 inkludert Hyller
leveringsinnhold: 1x 004002.1 Siegmund Workstation 1208 Basic ramme, 1x 804004.X7 Perforert plate, 1x 284030 Tvinge holder, 1x 004620 Hylle, 1x 284635 Bolt og prisme holder, 1x 004025.1 Verktøyvegg inkl hylle

	L (a)	B (b)	H (c)	G	Spesialpris
2-284401	1200 mm	800 mm	850 mm	153,95 kg	**17.772 NOK** •
					I stedet for 18.120 NOK

Siegmund Workstation 1208 halvt stengt Inkl 3 skuffer
leveringsinnhold: 1x 004002.1 Siegmund Workstation 1208 Basic ramme, 1x 804004.X7 Perforert plate, 2x 004230 Skuff 180 mm, 1x 004235 Skuff 240 mm, 1x 004120 Sett sidevegger

	L (a)	B (b)	H (c)	G	Spesialpris
2-284407	1200 mm	800 mm	850 mm	176,66 kg	**20.988 NOK** •
					I stedet for 21.300 NOK

Siegmund Workstation 1208 lukket Inkl 6 skuffer
leveringsinnhold: 1x 004002.1 Siegmund Workstation 1208 Basic ramme, 1x 804004.X7 Perforert plate, 4x 004230 Skuff 180 mm, 2x 004235 Skuff 240 mm, 2x 004120 Sett sidevegger

	L (a)	B (b)	H (c)	G	Spesialpris
2-284409	1200 mm	800 mm	850 mm	209,16 kg	**25.680 NOK** •
					I stedet for 26.052 NOK

Material tykkelse 15 mm: For innspenning med 280511 bolter kreves en Spacer 800653.1.N.
pluss emballasje / Transport

Siegmund Workstation 1208 – Konfigurasjon

Utstyrt med 4 hjul for Workstation 1208
bytte mellom fot og hjul mulig

	TF	G	
2-004100.1	400 kg	5,30 kg	**852 NOK** •

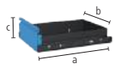

Skuff med klipsskinne og montering for Workstation 0806 / 1208
pulverlakkert, oppgradering mulig når som helst, til Workstation 0806 / 1208 uten side vegger, Brakett er nødvendig når det ikke er vegger

	L (a)	B (b)	H (c)	TF	G	
2-004220.WS	590 mm	400 mm	60 mm	50 kg	7,50 kg	**948 NOK** •
2-004225.WS	590 mm	400 mm	120 mm	50 kg	9 kg	**1.068 NOK** •
2-004230.WS	590 mm	400 mm	180 mm	50 kg	9,50 kg	**1.188 NOK** •
2-004235.WS	590 mm	400 mm	240 mm	50 kg	10 kg	**1.308 NOK** •

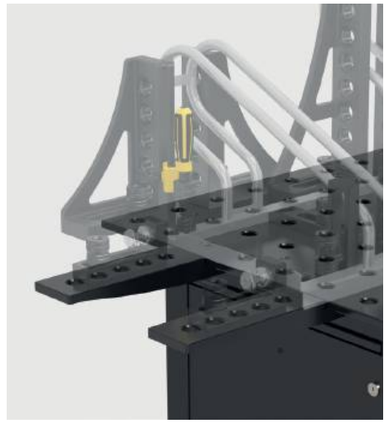

Produktanbefaling

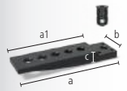

Sett Forlengelse Premium Light til perforerte plater Premium Light 1 rekke med hull
Består av: 1x 804050 Forlengelse Premium Light til perforerte plater Premium Light 1 rekke med hull inkl. 4 stk skruer, 1x 800528 Nedsenket bolt Premium Light <-> Premium Light

	L (a)	L (a1)	B (b)	H (c)	G	Spesialpris
2-804050.Set	381 mm	300 mm	99 mm	40 mm	4,90 kg	**1.308 NOK** •
						I stedet for 1.500 NOK

Sett Utvendig stoppbrakett Premium Light til perforerte plater Premium Light
Består av: 1x 804051 Utvendig stoppbrakett Premium Light til perforerte plater Premium Light inkl. 4 stk skruer, 1x 800528 Nedsenket bolt Premium Light <-> Premium Light

	L (a)	L (a1)	B (b)	H (c)	G	Spesialpris
2-804051.Set	340 mm	300 mm	99 mm	114 mm	5,10 kg	**1.308 NOK** •
						I stedet for 1.500 NOK

Avstandsring til Premium Light 4 pakning nitrert
avstand mellom to klemelementer, kreves for innspenning til materialtykkelse 15 mm med bolt 280511, Leveringsomfang: 4 stk

	MS (d)	G	
2-800653.1.N	10 mm	0,04 kg	**108 NOK** •

L: Lengde, B: Bredde, H: Høyde, G: Vekt, TF: Lasteevne, MS: Material tykkelse

Siegmund Workstation 1212

- venstre og høyre 600 mm plass til skuffer
- inkl. Perforert plate 1200x1200 mm Premium Light
- Herdet verktøy stål X8.7, plasma nitrert og BAR-belagt
- Borehull Ø 28 mm
- Borehull rutenett på overflaten 100x100 mm
- Maks lastekapasitet: bunnplate 1000 kg (uten plate) / Med hjul 400 kg (uten plate)

Siegmund Workstation 1212
leveringsinnhold: 1x 004602 Siegmund Workstation 1212 Basic ramme, 1x 804034.X7 Perforert plate

BAR N X8.7 28

	L (a)	B (b)	H (c)	G	Spesialpris
2-284600	1200 mm	1200 mm	850 mm	209 kg	**20.316 NOK** •
					I stedet for 20.544 NOK

Siegmund Workstation 1212 inkludert Hyller
leveringsinnhold: 1x 004602 Siegmund Workstation 1212 Basic ramme, 1x 804034.X7 Perforert plate, 1x 284630 Tvinge holder, 1x 004620 Hylle, 1x 284635 Bolt og prisme holder, 1x 004625 Verktøyvegg inkl hylle

BAR N X8.7 28

	L (a)	B (b)	H (c)	G	Spesialpris
2-284601	1200 mm	1200 mm	850 mm	221,75 kg	**21.888 NOK** •
					I stedet for 22.236 NOK

Siegmund Workstation 1212 halvt stengt Inkl 3 skuffer
leveringsinnhold: 1x 004602 Siegmund Workstation 1212 Basic ramme, 1x 804034.X7 Perforert plate, 2x 004230 Skuff 180 mm, 1x 004235 Skuff 240 mm, 1x 004720 Sett sidevegger

BAR N X8.7 28

	L (a)	B (b)	H (c)	G	Spesialpris
2-284607	1200 mm	1200 mm	850 mm	243 kg	**25.092 NOK** •
					I stedet for 25.380 NOK

Siegmund Workstation 1212 lukket Inkl 6 skuffer
leveringsinnhold: 1x 004602 Siegmund Workstation 1212 Basic ramme, 1x 804034.X7 Perforert plate, 4x 004230 Skuff 180 mm, 2x 004235 Skuff 240 mm, 2x 004720 Sett sidevegger

BAR N X8.7 28

	L (a)	B (b)	H (c)	G	Spesialpris
2-284609	1200 mm	1200 mm	850 mm	277 kg	**29.868 NOK** •
					I stedet for 30.216 NOK

Material tykkelse 15 mm: For innspenning med 280511 bolter kreves en Spacer 800653.1.N.
pluss emballasje / Transport

Siegmund Workstation 1212 – Konfigurasjon

Utstyrt med 4 hjul for Workstation 1212
bytte mellom fot og hjul mulig

16 22 28

	TF	G	
2-004700	400 kg	4,30 kg	**936 NOK** •

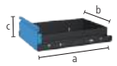

Skuff med klipsskinne og montering for Workstation 1212
pulverlakkert, oppgradering mulig når som helst, til Workstation 1212 uten side vegger, Brakett er nødvendig når det ikke er vegger

16 22 28

	L (a)	B (b)	H (c)	TF	G	
2-004820.WS	590 mm	400 mm	60 mm	50 kg	8 kg	**1.008 NOK** •
2-004825.WS	590 mm	400 mm	120 mm	50 kg	9,50 kg	**1.128 NOK** •
2-004830.WS	590 mm	400 mm	180 mm	50 kg	10 kg	**1.248 NOK** •
2-004835.WS	590 mm	400 mm	240 mm	50 kg	10,50 kg	**1.368 NOK** •

Produktanbefaling

Verktøysett A
2x 280610.N Tvinge, 6x 280511 Bolt, 2x 800653.1.N Avstandsring, 6x 280412 Anslag, 1x 280852.1 Umbrakonøkkel

28

	G	Spesialpris
2-287320	9,99 kg	**5.256 NOK** •
		I stedet for 7.476 NOK

Verktøysett B
4x 280610.N Tvinge, 8x 280511 Bolt, 3x 800653.1.N Avstandsring, 6x 280412 Anslag, 2x 280420.N Anslag, 1x 280852.1 Umbrakonøkkel, 1x 284320 Skrustikke inkludert Sett med stikke kjeve deksler

28

	G	Spesialpris
2-287340.1	38,12 kg	**10.728 NOK** •
		I stedet for 16.416 NOK

Verktøysett C
6x 280610.N Tvinge, 12x 280511 Bolt, 4x 800653.1.N Avstandsring, 4x 280412 Anslag, 2x 280420.N Anslag, 2x 280152.N Vinkel, 2x 804050 Utvidelse til perforerte plater, 2x 800528 Nedsenket bolt, 1x 280852.1 Umbrakonøkkel, 1x 284320 Sett Siegmund skrustikke 125

28

	G	Spesialpris
2-287360	67,34 kg	**18.840 NOK** •
		I stedet for 26.916 NOK

Konfigurer din workstation

www.siegmund.com/
F-workstation

L: Lengde, B: Bredde, H: Høyde, G: Vekt, TF: Lasteevne

Åttekantet bord 200

fiksering via adapterplate (ikke inkludert i leveransen), Adapterplate tilgjengelig på forespørsel mot en ekstra kostnad, Rabatt: fra 2 stykker: 5%, fra 5 stykker: 10%

BAR N 750 28

	L (a)	B (b)	H (c)	MS (d)	Ø	G		
2-920800.P	331 mm	800 mm	200 mm	25 mm	866 mm	261 kg	**62.724 NOK**	○
2-921000.P	414 mm	1000 mm	200 mm	25 mm	1082 mm	386 kg	**71.940 NOK**	○
2-921200.P	497 mm	1200 mm	200 mm	25 mm	1299 mm	514 kg	**106.992 NOK**	○
2-921400.P	580 mm	1400 mm	200 mm	25 mm	1515 mm	660 kg	**116.220 NOK**	○
2-921500.P	621 mm	1500 mm	200 mm	25 mm	1624 mm	726 kg	**125.448 NOK**	○
2-921600.P	663 mm	1600 mm	200 mm	25 mm	1732 mm	825 kg	**134.664 NOK**	○
2-921700.P	704 mm	1700 mm	200 mm	25 mm	1840 mm	896 kg	**146.124 NOK**	○
2-921800.P	746 mm	1800 mm	200 mm	25 mm	1948 mm	974 kg	**143.892 NOK**	○

Åttekantet bord 100

fiksering via adapterplate (ikke inkludert i leveransen), Adapterplate tilgjengelig på forespørsel mot en ekstra kostnad, Rabatt: fra 2 stykker: 5%, fra 5 stykker: 10%

BAR N 750 28

	L (a)	B (b)	H (c)	MS (d)	Ø	G		
2-920800.1.P	331 mm	800 mm	100 mm	25 mm	866 mm	203 kg	**55.320 NOK**	○
2-921000.1.P	414 mm	1000 mm	100 mm	25 mm	1082 mm	279 kg	**62.724 NOK**	○
2-921200.1.P	497 mm	1200 mm	100 mm	25 mm	1299 mm	380 kg	**81.156 NOK**	○
2-921400.1.P	580 mm	1400 mm	100 mm	25 mm	1515 mm	501 kg	**99.624 NOK**	○
2-921500.1.P	621 mm	1500 mm	100 mm	25 mm	1624 mm	557 kg	**106.992 NOK**	○
2-921600.1.P	663 mm	1600 mm	100 mm	25 mm	1732 mm	649 kg	**110.688 NOK**	○
2-921700.1.P	704 mm	1700 mm	100 mm	25 mm	1840 mm	705 kg	**124.212 NOK**	○
2-921800.1.P	746 mm	1800 mm	100 mm	25 mm	1948 mm	780 kg	**134.664 NOK**	○

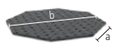

Åttekantet plate

fiksering gjennom borehull ved hjelp av støtte og spennhylser (280500), M8 gjenger på siden, Rabatt: fra 2 stykker: 5%, fra 5 stykker: 10%

BAR N 750 28

	L (a)	B (b)	H (c)	MS (d)	Ø	G		
2-940600.P	249 mm	600 mm	25 mm	25 mm	650 mm	94 kg	**29.508 NOK**	○
2-940800.P	331 mm	800 mm	25 mm	25 mm	866 mm	139 kg	**36.888 NOK**	○
2-941000.P	414 mm	1000 mm	25 mm	25 mm	1083 mm	198 kg	**44.256 NOK**	○
2-941200.P	497 mm	1200 mm	25 mm	25 mm	1299 mm	280 kg	**55.776 NOK**	○
2-941400.P	580 mm	1400 mm	25 mm	25 mm	1516 mm	388 kg	**70.188 NOK**	○
2-941500.P	621 mm	1500 mm	25 mm	25 mm	1636 mm	435 kg	**74.400 NOK**	○

Vekt = Åttekantet plate + Pallette
På grunn av kundespesifikke tilpasninger kan vekten variere.
Ytterligere bordstørrelser er tilgjengelig på forespørsel.
Fotplater eller adapterplater er ikke inkludert som standard i de ottekantede sveisebordene.

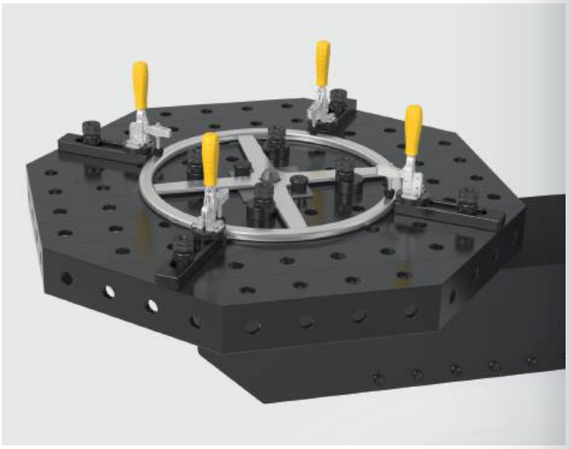

Åttekantet bord Premium Light 200

Opptil 40% vektreduksjon sammenlignet med konvensjonelt brukt materiale, fiksering via adapterplate (ikke inkludert i leveransen), Rabatt: fra 2 stykker: 5%, fra 5 stykker: 10%

BAR N X8.7 28

	L (a)	B (b)	H (c)	MS (d)	Ø	G		
2-820800.X7	331 mm	800 mm	200 mm	15 mm	866 mm	221 kg	**62.724 NOK**	○
2-821000.X7	414 mm	1000 mm	200 mm	15 mm	1082 mm	285 kg	**71.940 NOK**	○
2-821200.X7	497 mm	1200 mm	200 mm	15 mm	1299 mm	373 kg	**106.992 NOK**	○
2-821400.X7	580 mm	1400 mm	200 mm	15 mm	1515 mm	467 kg	**116.220 NOK**	○
2-821500.X7	621 mm	1500 mm	200 mm	15 mm	1624 mm	511 kg	**125.448 NOK**	○
2-821600.X7	663 mm	1600 mm	200 mm	15 mm	1732 mm	585 kg	**134.664 NOK**	○
2-821700.X7	704 mm	1700 mm	200 mm	15 mm	1840 mm	640 kg	**146.124 NOK**	○
2-821800.X7	746 mm	1800 mm	200 mm	15 mm	1948 mm	679 kg	**143.892 NOK**	○

Åttekantet bord Premium Light 100

Opptil 40% vektreduksjon sammenlignet med konvensjonelt brukt materiale, fiksering via adapterplate (ikke inkludert i leveransen), Rabatt: fra 2 stykker: 5%, fra 5 stykker: 10%

BAR N X8.7 28

	L (a)	B (b)	H (c)	MS (d)	Ø	G		
2-820800.1.X7	331 mm	800 mm	100 mm	15 mm	866 mm	152 kg	**55.320 NOK**	○
2-821000.1.X7	414 mm	1000 mm	100 mm	15 mm	1082 mm	199 kg	**62.724 NOK**	○
2-821200.1.X7	497 mm	1200 mm	100 mm	15 mm	1299 mm	269 kg	**81.156 NOK**	○
2-821400.1.X7	580 mm	1400 mm	100 mm	15 mm	1515 mm	350 kg	**99.624 NOK**	○
2-821500.1.X7	621 mm	1500 mm	100 mm	15 mm	1624 mm	381 kg	**106.992 NOK**	○
2-821600.1.X7	663 mm	1600 mm	100 mm	15 mm	1732 mm	450 kg	**110.688 NOK**	○
2-821700.1.X7	704 mm	1700 mm	100 mm	15 mm	1840 mm	487 kg	**124.212 NOK**	○
2-821800.1.X7	746 mm	1800 mm	100 mm	15 mm	1948 mm	527 kg	**134.664 NOK**	○

Åttekantet plate Premium Light

Opptil 40% vektreduksjon sammenlignet med konvensjonelt brukt materiale, fiksering gjennom borehull ved hjelp av støtte og spennhylser (280500), M8 gjenger på siden, Rabatt: fra 2 stykker: 5%, fra 5 stykker: 10%

BAR N X8.7 28

	L (a)	B (b)	H (c)	MS (d)	Ø	G		
2-840600.X7	249 mm	600 mm	15 mm	15 mm	650 mm	69 kg	**29.508 NOK**	○
2-840800.X7	331 mm	800 mm	15 mm	15 mm	866 mm	95 kg	**36.888 NOK**	○
2-841000.X7	414 mm	1000 mm	15 mm	15 mm	1083 mm	142 kg	**44.256 NOK**	○
2-841200.X7	497 mm	1200 mm	15 mm	15 mm	1299 mm	205 kg	**55.776 NOK**	○
2-841400.X7	580 mm	1400 mm	15 mm	15 mm	1516 mm	254 kg	**70.188 NOK**	○
2-841500.X7	621 mm	1500 mm	15 mm	15 mm	1636 mm	310 kg	**74.400 NOK**	○

Vekt = Åttekantet plate + Pallette
På grunn av kundespesifikke tilpasninger kan vekten variere.
Ytterligere bordstørrelser er tilgjengelig på forespørsel.
Fotplater eller adapterplater er ikke inkludert som standard i de ottekantede sveisebordene.

Adapterplate tilgjengelig på forespørsel mot en ekstra kostnad

Kostnad for tilpasning av adapter plate

for åttekantede bord med sidepaneler

16 22 28

0-940000	**7.848 NOK**	○

Tilleggsavgift for tilpasning av boresirkelen

for åttekantede plater

16 22 28

0-940000.1	**5.832 NOK**	○

Du finner mer informasjon og tilbehør til disse produktene på nettet.
www.siegmund.com/F-octagonal28

L: Lengde, B: Bredde, H: Høyde, MS: Material tykkelse, G: Vekt, Ø: Diameter

Exenter-Anslag Ø 60 / Ø 100 nitrert
kan også brukes som underlag, uendelig vri

	MS (d)	Ø	G	
2-280401.N	25 mm	60 mm	0,42 kg	**252 NOK** •
2-280403.N	25 mm	100 mm	1,40 kg	**300 NOK** •

Exenter-Anslag Ø 60 med M10-gjenge nitrert
flex forbindelse, uendelig vri

	MS (d)	Ø	G	
2-280402.N	25 mm	60 mm	0,41 kg	**300 NOK** •

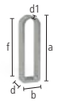

Fleks-Anslag 25x140 Stål galvanisert
langhull, i situasjoner med begrenset plass

	L (a)	B (b)	VB (f)	MS (d)	WS (d1)	G	
2-280416	140 mm	40 mm	100 mm	25 mm	6 mm	0,37 kg	**276 NOK** •

Fleks-Anslag 25x156 Aluminium
langhull, i situasjoner med begrenset plass

	L (a)	B (b)	VB (f)	MS (d)	WS (d1)	G	
2-280412	156 mm	52 mm	100 mm	25 mm	12 mm	0,30 kg	**264 NOK** •

Universal-Anslag 150 L / 200 L / 250 L nitrert
langhull

	L (a)	B (b)	VB (f)	MS (d)	G	
2-280410.N	150 mm	50 mm	100 mm	25 mm	0,78 kg	**444 NOK** •
2-280410.1.N	200 mm	50 mm	150 mm	25 mm	1 kg	**528 NOK** •
2-280410.2.N	250 mm	50 mm	200 mm	25 mm	1,20 kg	**552 NOK** •

Universal-Anslag 150 L / 225 L Aluminium
langhull

	L (a)	B (b)	VB (f)	MS (d)	G	
2-280410.A	150 mm	50 mm	100 mm	25 mm	0,30 kg	**468 NOK** •
2-280420.A	225 mm	50 mm	100 mm	25 mm	0,55 kg	**672 NOK** •

Universal-Anslag 225 L nitrert
kombinasjon av borehull og langstrakt hull, kan kombineres med prismer og adaptere

	L (a)	B (b)	VB (f)	MS (d)	G	
2-280420.N	225 mm	50 mm	100 mm	25 mm	1,40 kg	**672 NOK** •

Universal-Anslag 225 L FDS med fjærtrykk brunert
med fjærtrykk, kombinasjon av borehull og langstrakt hull

	L (a)	B (b)	VB (f)	MS (d)	G	
2-280421	225 mm	50 mm	100 mm	25 mm	1,40 kg	**672 NOK** •

Du finner mer informasjon og tilbehør til disse produktene på nettet.

www.siegmund.com/
F-stop28

Klemmestopp 6–15 mm nitrert
NEW

Til festing av tynnplater eller for støtte av arbeidsstykker, lav interferenskontur, Graderinger: 6 mm, 8 mm, 10 mm, 12 mm, 15 mm

	L (a)	B (b)	VB (f)	MS (d)	G	
2-280460.N	200 mm	50 mm	100 mm	25 mm	1,10 kg	**828 NOK** •

Universal-Anslag 300 / 325 L / 500 / 525 L nitrert
kombinasjon av borehull og langstrakt hull

	L (a)	B (b)	VB (f)	MS (d)	G	
2-280426.N	300 mm	50 mm	100 mm	25 mm	1,85 kg	**672 NOK** •
2-280422.N	325 mm	50 mm	100 mm	25 mm	2,10 kg	**696 NOK** •
2-280427.N	500 mm	50 mm	100 mm	25 mm	3,30 kg	**900 NOK** •
2-280424.N	525 mm	50 mm	100 mm	25 mm	3,50 kg	**864 NOK** •

Universal-Anslag 100 / 150 / 250 nitrert
med borehull, ingen langstrakt hull, borehullsavstand 50 mm

	L (a)	B (b)	MS (d)	G	
2-280407.N	100 mm	50 mm	25 mm	0,75 kg	**288 NOK** •
2-280408.N	150 mm	50 mm	25 mm	1,10 kg	**360 NOK** •
2-280409.N	250 mm	50 mm	25 mm	1,80 kg	**528 NOK** •

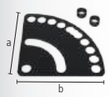

Gradeskive nitrert
inkl. 2x Avstandshylse, uendelig justering fra 0-90°

	L (a)	B (b)	MS (d)	G	
2-280455.N	250 mm	250 mm	5 mm	1,50 kg	**624 NOK** •

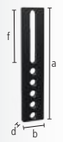

Universal-Anslag 500 S / 750 S / 1000 S nitrert
kombinasjon av borehull og langstrakt hull

	L (a)	B (b)	VB (f)	MS (d)	G	
2-280430.N	500 mm	100 mm	200 mm	25 mm	7,90 kg	**936 NOK** •
2-280432.N	750 mm	100 mm	200 mm	25 mm	12,10 kg	**1.188 NOK** •
2-280434.N	1000 mm	100 mm	200 mm	25 mm	16,30 kg	**1.344 NOK** •

Flat vinkel 175 / 500 nitrert
kombinasjon av borehull og langstrakt hull

	L (a)	B (b)	H (c)	MS (d)	G	
2-280445.N	175 mm	175 mm	50 mm	25 mm	1,85 kg	**948 NOK** •
2-280444.N	500 mm	375 mm	100 mm	25 mm	12 kg	**2.376 NOK** •

MS: Material tykkelse, G: Vekt, Ø: Diameter, L: Lengde, B: Bredde, WS: vegg tykkelse, VB: Justerings område, H: Høyde

Anslags- og Spennvinkel 75 L / 175 VL nitrert
med borehull, ingen langstrakt hull

	L (a)	B (b)	H (c)	MS (d)	G	
2-280105.N	75 mm	50 mm	75 mm	25 mm	1 kg	**552 NOK** •
2-280113.N	175 mm	50 mm	175 mm	25 mm	2,40 kg	**1.080 NOK** •

Anslags- og Spennvinkel 175 SL / 175 ML / 175 L / 275 L nitrert
kombinasjon av borehull og langstrakt hull

	L (a)	B (b)	H (c)	MS (d)	G	
2-280109.N	175 mm	50 mm	75 mm	25 mm	1,40 kg	**912 NOK** •
2-280109.1.N	175 mm	50 mm	125 mm	25 mm	1,80 kg	**984 NOK** •
2-280110.N	175 mm	50 mm	175 mm	25 mm	1,95 kg	**1.164 NOK** •
2-280112.N	175 mm	50 mm	275 mm	25 mm	2,80 kg	**1.272 NOK** •

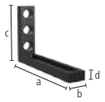

Anslags- og Spennvinkel 275 WL nitrert
kombinasjon av borehull og langstrakt hull, langhull 200 mm

	L (a)	B (b)	H (c)	MS (d)	G	
2-280115.N	275 mm	50 mm	175 mm	25 mm	2,50 kg	**1.272 NOK** •

Anslags- og Spennvinkel 175 L Aluminium
kombinasjon av borehull og langstrakt hull

	L (a)	B (b)	H (c)	MS (d)	G	
2-280110.A	175 mm	50 mm	175 mm	25 mm	0,80 kg	**1.296 NOK** •

Anslags- og Spennvinkel 175 WL nitrert
langhull, fleksibel i alle rettninger

	L (a)	B (b)	H (c)	MS (d)	G	
2-280111.N	175 mm	50 mm	175 mm	25 mm	1,80 kg	**1.164 NOK** •

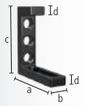

Anslags- og Spennvinkel 200 L nitrert
kombinasjon av borehull og langstrakt hull

	L (a)	B (b)	H (c)	MS (d)	G	
2-280114.N	175 mm	50 mm	200 mm	25 mm	2,71 kg	**1.404 NOK** •

Anslags- og Spennvinkel 300 G / 500 G / 750 G nitrert
kan brukes som bordforlengelse, materiale: GGG40, anbefales og bestille parvis

		L (a)	B (b)	H (c)	MS (d)	G	
2-280152.N	venstre	200 mm	75 mm	300 mm	27 mm	6,52 kg	**1.824 NOK** •
2-280162.N	venstre	200 mm	75 mm	500 mm	27 mm	9,40 kg	**2.376 NOK** •
2-280166.N	venstre	276 mm	85 mm	750 mm	27 mm	13,60 kg	**2.916 NOK** •
2-280167.N	høyre	276 mm	85 mm	750 mm	27 mm	13,60 kg	**2.916 NOK** •

Anslags- og Spennvinkel 300 GK / 500 GK nitrert
kan brukes som bordforlengelse, til tunge komponenter, materiale: GGG40, anbefales og bestille parvis

		L (a)	B (b)	H (c)	MS (d)	G	
2-280124.N	venstre	280 mm	95 mm	300 mm	27 mm	12,90 kg	**2.868 NOK** •
2-280126.N	høyre	280 mm	95 mm	300 mm	27 mm	12,90 kg	**2.868 NOK** •
2-280130.N	venstre	280 mm	95 mm	500 mm	27 mm	17,50 kg	**3.552 NOK** •
2-280132.N	høyre	280 mm	95 mm	500 mm	27 mm	17,50 kg	**3.552 NOK** •

Anslags- og Spennvinkel 500 G med vinkel av rotasjon nitrert
kan brukes som bordforlengelse, materiale: GGG40, anbefales og bestille parvis

		L (a)	B (b)	H (c)	MS (d)	G	
2-280164.N	venstre	276 mm	95 mm	500 mm	27 mm	11,50 kg	**3.324 NOK** •
2-280165.N	høyre	276 mm	95 mm	500 mm	27 mm	11,50 kg	**3.324 NOK** •

Anslags- og Spennvinkel 600 GK / 800 GK nitrert
kan brukes som bordforlengelse, til tunge komponenter, materiale: GGG40, anbefales og bestille parvis

		L (a)	B (b)	H (c)	MS (d)	G	
2-280134.N	venstre	376 mm	95 mm	600 mm	27 mm	22,50 kg	**4.308 NOK** •
2-280136.N	høyre	376 mm	95 mm	600 mm	27 mm	22,50 kg	**4.308 NOK** •
2-280144.N	venstre	376 mm	95 mm	800 mm	27 mm	27 kg	**5.268 NOK** •
2-280146.N	høyre	376 mm	95 mm	800 mm	27 mm	27 kg	**5.268 NOK** •

Anslags- og Spennvinkel 300 GK / 600 GK / 800 GK / 1200 GK
kan brukes som bordforlengelse, til tunge komponenter, hardhet av nitrert støpt stål oppnås ikke, anbefales og bestille parvis

		L (a)	B (b)	H (c)	MS (d)	G	
2-280120	venstre	280 mm	95 mm	300 mm	27 mm	5 kg	**3.312 NOK** •
2-280121	høyre	280 mm	95 mm	300 mm	27 mm	5 kg	**3.312 NOK** •
2-280138	venstre	376 mm	95 mm	600 mm	27 mm	8,70 kg	**5.184 NOK** •
2-280139	høyre	376 mm	95 mm	600 mm	27 mm	8,70 kg	**5.184 NOK** •
2-280140	venstre	376 mm	95 mm	800 mm	27 mm	10,40 kg	**6.372 NOK** •
2-280141	høyre	376 mm	95 mm	800 mm	27 mm	10,40 kg	**6.372 NOK** •
2-280148	venstre	376 mm	95 mm	1200 mm	27 mm	13,50 kg	**10.068 NOK** •
2-280149	høyre	376 mm	95 mm	1200 mm	27 mm	13,50 kg	**10.068 NOK** •

Hjørnepåbygging liten / stor Støpejern nitrert
diagonalt bordforlengelse i 45° grader, materiale: GGG40

	L (a)	B (b)	H (c)	G	
2-280190.N	200 mm	150 mm	120 mm	11,80 kg	**2.568 NOK** •
2-280191.N	200 mm	200 mm	170 mm	15,70 kg	**3.432 NOK** •

L: Lengde, B: Bredde, H: Høyde, MS: Material tykkelse, G: Vekt

Glidende sokkel nitrert
Kombinasjon av et vinkler med glidebunnen muliggjør glidning i to akser, materiale: GGG40

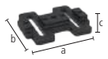

BAR N 28

	L (a)	B (b)	H (c)	G	
2-280195.N	350 mm	300 mm	50 mm	16 kg	**3.696 NOK** •

Rotasjonsvinkel 275 nitrert
uendelig justering fra 0-180°

BAR N 28

	L (a)	B (b)	H (c)	G	
2-280101.N	180 mm	250 mm	275 mm	10,20 kg	**3.948 NOK** •

Universal vinkel med mekanisk klemming nitrert
inkl. hullmal, vinkelgrad justerbar mellom 10° og 150°

BAR N 28

	SL (e)	G	
2-280170.N	350 mm	14,50 kg	**4.308 NOK** •

Universal vinkel, hydromekanisk fastspenning nitrert
uendelig justering fra 0-225°, matchende sekskantnøkkel 14 (280854) ikke inkludert

BAR N 28

	SL (e)	G	
2-280171.N	475 mm	23 kg	**7.140 NOK** •

Støtte og Spennramme Støpt 300x200x100 nitrert
borehullsavstand 50 mm, materiale: GGG40

BAR N 28

		L (a)	B (b)	H (c)	MS (d)	G	
2-280300.N	høyre	300 mm	200 mm	100 mm	25 mm	19,50 kg	**3.672 NOK** •
2-280301.N	venstre	300 mm	200 mm	100 mm	25 mm	19,50 kg	**3.672 NOK** •

Du finner mer informasjon og tilbehør til disse produktene på nettet.

www.siegmund.com/
F-square28

Spennblokk 400x350x200 Plasmanitrert
fem sider, borehullsavstand 50 mm

BAR N 28

	L (a)	B (b)	H (c)	MS (d)	G	
2-280285.P	400 mm	350 mm	200 mm	25 mm	60 kg	**8.280 NOK** •

Forskyvningsvinkel nitrert
firesidig bordforlengelse, bordoppsett eller stoppestang, materiale: GGG40

BAR N 28

	L (a)	B (b)	H (c)	G	
2-280302.N	500 mm	100 mm	100 mm	15,80 kg	**3.048 NOK** •

Spennskinne nitrert
allsidig koblingselement

BAR N 28

	L (a)	B (b)	H (c)	MS (d)	G	
2-280303.P	1000 mm	100 mm	100 mm	25 mm	48 kg	**8.256 NOK** ○
2-280303.1.P	2000 mm	100 mm	100 mm	25 mm	95 kg	**13.416 NOK** ○
2-280303.2.P	3000 mm	100 mm	100 mm	25 mm	141 kg	**21.732 NOK** ○

U-Vinkel 200x100 langhull Plasmanitrert
med avlangt hull, til å koble sammen bord (med koblingsbolt 280563), som bordforlengelse og vertikal overbygning, fra 500 mm med monteringshull til bordben, fra 1000 mm støtte gjennom bord bein nødvendig

BAR N 750 28

	L (a)	B (b)	H (c)	MS (d)	G	
2-280311.P	500 mm	200 mm	100 mm	25 mm	40 kg	**5.976 NOK** •
2-280312.P	500 mm	200 mm	100 mm	25 mm	40 kg	**5.976 NOK** •
2-280321.P	1000 mm	200 mm	100 mm	25 mm	72 kg	**9.480 NOK** •
2-280322.P	1000 mm	200 mm	100 mm	25 mm	72 kg	**9.480 NOK** •

L: Lengde, B: Bredde, H: Høyde, G: Vekt, SL: Vangelengde, MS: Material tykkelse

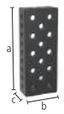

U-Vinkel 200x100 Plasmanitrert

til å koble sammen bord (med koblingsbolt 280563), som bordforlengelse og vertikal overbygning, fra 1000 mm med monteringshull til bordben, fra 1000 mm støtte gjennom bord bein nødvendig

	L (a)	B (b)	H (c)	MS (d)	G		
2-280310.P	500 mm	200 mm	100 mm	25 mm	31 kg	**4.932 NOK**	•
2-280320.P	1000 mm	200 mm	100 mm	25 mm	75 kg	**8.616 NOK**	•
2-280330.P	1500 mm	200 mm	100 mm	25 mm	108 kg	**13.032 NOK**	•
2-280340.P	2000 mm	200 mm	100 mm	25 mm	141 kg	**16.716 NOK**	•

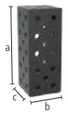

U-Vinkel 200x200 Plasmanitrert

til å koble sammen bord (med koblingsbolt 280563), som bordforlengelse og vertikal overbygning, fra 500 mm med monteringshull til bordben, fra 1000 mm støtte gjennom bord bein nødvendig, kan brukes på fundamentskinne med ben 280371

	L (a)	B (b)	H (c)	MS (d)	G		
2-280396.P	100 mm	200 mm	200 mm	25 mm	21 kg	**3.960 NOK**	•
2-280396.1.P	200 mm	200 mm	200 mm	25 mm	31 kg	**4.848 NOK**	•
2-280360.P	500 mm	200 mm	200 mm	25 mm	67 kg	**6.240 NOK**	•
2-280362.P	600 mm	200 mm	200 mm	25 mm	77 kg	**7.920 NOK**	•
2-280366.P	800 mm	200 mm	200 mm	25 mm	99 kg	**9.576 NOK**	•
2-280370.P	1000 mm	200 mm	200 mm	25 mm	120 kg	**10.572 NOK**	•
2-280374.P	1200 mm	200 mm	200 mm	25 mm	140 kg	**13.164 NOK**	•
2-280378.P	1400 mm	200 mm	200 mm	25 mm	162 kg	**14.556 NOK**	•
2-280380.P	1500 mm	200 mm	200 mm	25 mm	172 kg	**15.060 NOK**	•
2-280382.P	1600 mm	200 mm	200 mm	25 mm	182 kg	**16.260 NOK**	•
2-280386.P	1800 mm	200 mm	200 mm	25 mm	204 kg	**17.676 NOK**	•
2-280390.P	2000 mm	200 mm	200 mm	25 mm	225 kg	**18.612 NOK**	•
2-280391.P	2400 mm	200 mm	200 mm	25 mm	266 kg	**22.848 NOK**	•
2-280392.P	3000 mm	200 mm	200 mm	25 mm	331 kg	**28.632 NOK**	•
2-280394.P	4000 mm	200 mm	200 mm	25 mm	439 kg	**35.472 NOK**	•

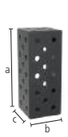

U-Vinkel 200x200 Premium Light Plasmanitrert

til å koble sammen bord (med koblingsbolt 800564), for innspenning med 280511 bolter er det behov for Spacer 800653.1.N, fra 500 mm med monteringshull til bordben, fra 1000 mm støtte gjennom bord bein nødvendig, kan brukes på fundamentskinne med ben 280371

	L (a)	B (b)	H (c)	MS (d)	G		
2-800360.X7	500 mm	200 mm	200 mm	15 mm	42 kg	**6.012 NOK**	•
2-800370.X7	1000 mm	200 mm	200 mm	15 mm	76 kg	**10.176 NOK**	•
2-800380.X7	1500 mm	200 mm	200 mm	15 mm	110 kg	**14.508 NOK**	•
2-800390.X7	2000 mm	200 mm	200 mm	15 mm	143 kg	**17.880 NOK**	•

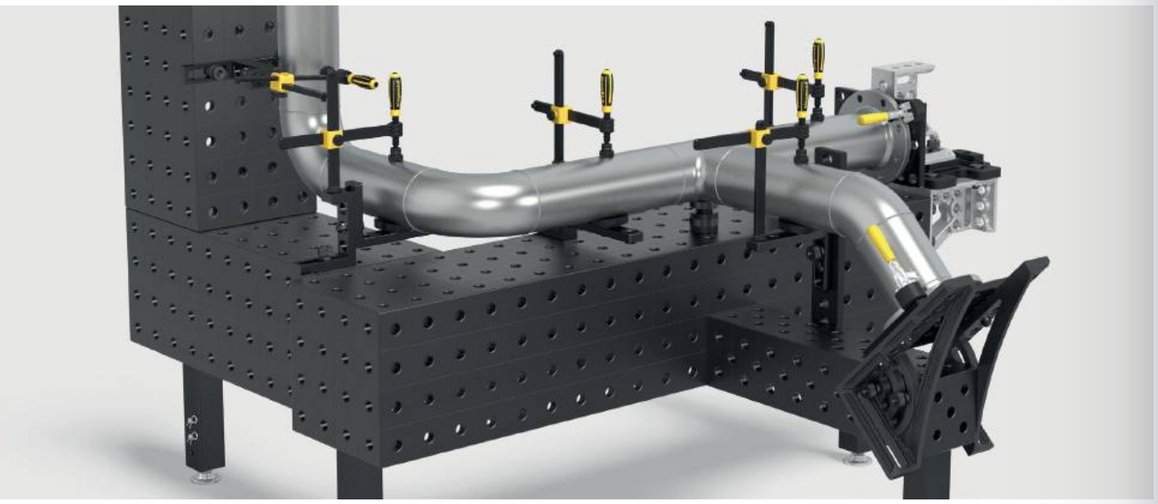

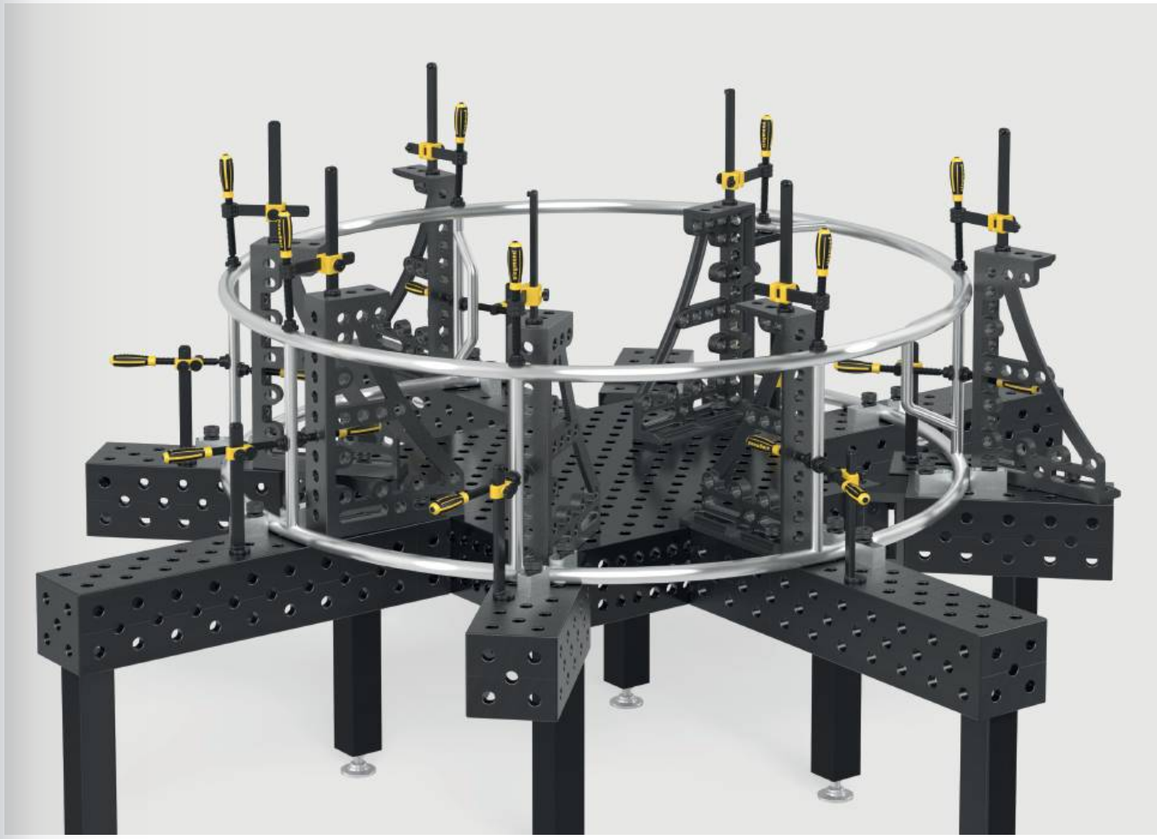

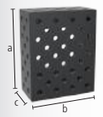

U-Vinkel 400x200 Plasmanitrert

til å koble sammen bord (med koblingsbolt 280563), som bordforlengelse og vertikal overbygning, fra 500 mm med monteringshull til bordben, fra 1000 mm støtte gjennom bord bein nødvendig, kan brukes på fundamentskinne med ben 280371

	L (a)	B (b)	H (c)	MS (d)	G		
2-280360.2.P	500 mm	400 mm	200 mm	25 mm	107 kg	**9.732 NOK**	•
2-280370.2.P	1000 mm	400 mm	200 mm	25 mm	188 kg	**15.852 NOK**	•
2-280374.2.P	1200 mm	400 mm	200 mm	25 mm	216 kg	**22.392 NOK**	○
2-280380.2.P	1500 mm	400 mm	200 mm	25 mm	260 kg	**24.384 NOK**	•
2-280390.2.P	2000 mm	400 mm	200 mm	25 mm	336 kg	**29.088 NOK**	•
2-280391.2.P	2400 mm	400 mm	200 mm	25 mm	392 kg	**35.040 NOK**	○
2-280392.2.P	3000 mm	400 mm	200 mm	25 mm	489 kg	**43.092 NOK**	•
2-280394.2.P	4000 mm	400 mm	200 mm	25 mm	641 kg	**57.108 NOK**	○

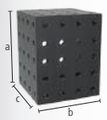

U-Vinkel 400x400 Plasmanitrert

til å koble sammen bord (med koblingsbolt 280563), fra 500 mm med monteringshull til bordben, fra 1000 mm støtte gjennom bord bein nødvendig, kan brukes på fundamentskinne med ben 280371, Diagonalt rutenett på forespørsel

	L (a)	B (b)	H (c)	MS (d)	G		
2-280360.3.P	500 mm	400 mm	400 mm	25 mm	176 kg	**14.976 NOK**	○
2-280370.3.P	1000 mm	400 mm	400 mm	25 mm	295 kg	**24.984 NOK**	•
2-280374.3.P	1200 mm	400 mm	400 mm	25 mm	340 kg	**28.356 NOK**	○
2-280380.3.P	1500 mm	400 mm	400 mm	25 mm	414 kg	**36.084 NOK**	○
2-280390.3.P	2000 mm	400 mm	400 mm	25 mm	533 kg	**43.860 NOK**	○
2-280391.3.P	2400 mm	400 mm	400 mm	25 mm	622 kg	**54.684 NOK**	○
2-280392.3.P	3000 mm	400 mm	400 mm	25 mm	770 kg	**65.928 NOK**	•
2-280394.3.P	4000 mm	400 mm	400 mm	25 mm	1007 kg	**89.412 NOK**	○

L: Lengde, B: Bredde, H: Høyde, MS: Material tykkelse, G: Vekt

Aluminiumsprofil vinkler

- Raskt klar til bruk takket være klemplater på forsiden
- Fleksible monteringsmuligheter takket være integrert sekskantspor
- Lett design for enkel håndtering
- Ideell som bordforlengelse eller ekstra vertikal klemmeflate
- Kostnadsoptimalisert gjennom integrerte komponenter

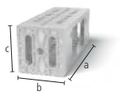

Aluminiumsprofil vinkler 500x200x200 med sekskantet spor
Klemmeplate i begge ender, med sekskantet spor HX14, som bordforlengelse og vertikal klemmeoverflate, fra 1000 mm støtte gjennom bord bein nødvendig (2x reduksjonsbøssing 000546 kreves), Flathet toleranse < 0,9 mm / 1000 mm

AL 28

	L (a)	B (b)	H (c)	G	
4-AQ28HX500	500 mm	200 mm	200 mm	10,20 kg	**2.868 NOK** •
4-AQ28HX800	800 mm	200 mm	200 mm	14,30 kg	**4.020 NOK** •
4-AQ28HX1000	1000 mm	200 mm	200 mm	17,20 kg	**4.800 NOK** •
4-AQ28HX1200	1200 mm	200 mm	200 mm	19,50 kg	**5.580 NOK** •
4-AQ28HX1500	1500 mm	200 mm	200 mm	23,90 kg	**6.744 NOK** •
4-AQ28HX2000	2000 mm	200 mm	200 mm	30,90 kg	**8.700 NOK** •

Glidende spor feste

Glidende spor feste HX14 Standard nitrert
med M12-gjenge, feste av tilbehør med M12 skrue, plasser den i ønsket posisjon ved å sette den inn i sporet fra siden

B 28

	L (a)	B (b)	H (c)	G	
2-HN280547	25 mm	30 mm	14 mm	0,06 kg	**84 NOK** •

Glidende spor feste HX14 roterbar nitrert
feste av tilbehør med M12 skrue, muliggjør plassering i sporet ovenfra, spenninger i sporet når du svinger i retning av festing av skruen

B 28

	L (a)	B (b)	H (c)	G	
2-HN280547.1	40 mm	30 mm	14 mm	0,04 kg	**108 NOK** •

Glidende spor feste HX14 lang nitrert
med M12-gjenge

B 28

	L (a)	B (b)	H (c)	G	
2-HN280547.2	40 mm	30 mm	14 mm	0,08 kg	**108 NOK** •

Du finner mer informasjon og tilbehør til disse produktene på nettet.

www.siegmund.com/
F-profile

Aluminiumsprofilbrakett

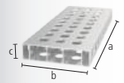

Aluminiumsprofilbrakett 200x50 mm (50 mm rutenett)
Versjon med full grid med mange oppspennings alternativer, Krever klembolt uten spalte trippel, som bordforlengelse og vertikal klemmeoverflate, fra 1000 mm støtte gjennom bord bein nødvendig (2x reduksjonsbøssing 000546 kreves)

AL 28

	L (a)	B (b)	H (c)	G	
4-AR28014050.V	500 mm	200 mm	50 mm	2,76 kg	**624 NOK** •
4-AR28014080.V	800 mm	200 mm	50 mm	4,37 kg	**972 NOK** •
4-AR28014100.V	1000 mm	200 mm	50 mm	5,44 kg	**1.128 NOK** •
4-AR28014120.V	1200 mm	200 mm	50 mm	6,52 kg	**1.368 NOK** •
4-AR28014150.V	1500 mm	200 mm	50 mm	8,13 kg	**1.812 NOK** •
4-AR28014200.V	2000 mm	200 mm	50 mm	10,82 kg	**2.244 NOK** •

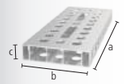

Aluminiumsprofilbrakett 200x50 mm (50 mm rutenett med avlangt hull)
Variabel oppspenning også mulig i vinkel, Krever klembolt uten spalte trippel, som bordforlengelse og vertikal klemmeoverflate, fra 1000 mm støtte gjennom bord bein nødvendig (2x reduksjonsbøssing 000546 kreves)

AL 28

	L (a)	B (b)	H (c)	G	
4-AR28014050.VL	500 mm	200 mm	50 mm	2,69 kg	**708 NOK** •
4-AR28014080.VL	800 mm	200 mm	50 mm	4,23 kg	**1.104 NOK** •
4-AR28014100.VL	1000 mm	200 mm	50 mm	5,27 kg	**1.284 NOK** •
4-AR28014120.VL	1200 mm	200 mm	50 mm	6,31 kg	**1.572 NOK** •
4-AR28014150.VL	1500 mm	200 mm	50 mm	7,89 kg	**2.052 NOK** •
4-AR28014200.VL	2000 mm	200 mm	50 mm	10,48 kg	**2.580 NOK** •

Tilbehør

Adapter for skrutvinger nitrert
til bruk av skrueklemmer i aluminiumsprofiler, til skrutvinger: 280610.N, 280630.N, 280615.N, 280611.1, 280611.2

BAR N 28

		L (a)	Ø	G	
2-AP280605.N	basic	80 mm	45 mm	0,54 kg	**168 NOK** •
2-AP280602.N	dobbelt	105 mm	45 mm	0,65 kg	**192 NOK** •

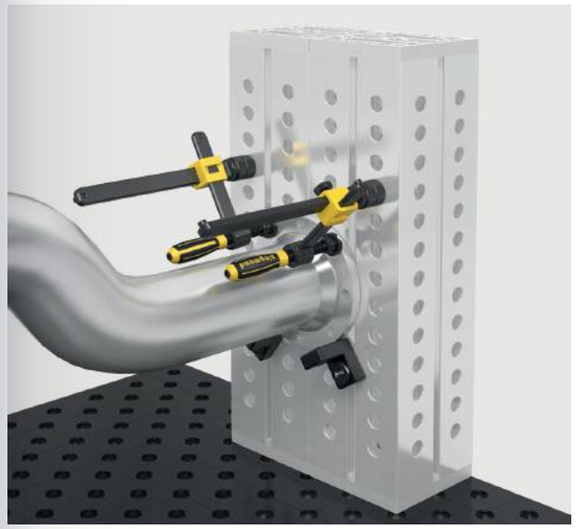

L: Lengde, B: Bredde, H: Høyde, G: Vekt, Ø: Diameter

Areal klembolt brunert

280590: Oppspenningsområde ca. 47-53 mm, 280590.3: Oppspenningsområde ca. 72-78 mm, 280590.4: Oppspenningsområde ca. 97-103 mm, anbefalt for innspenning av aluminiumsprofiler, KAN IKKE brukes til å koble sammen bord og U-Vinkler

B 28

		L (a)	SK	ZK1	ZK	AM1	AM	G	
2-280590	dobbelt	100 mm	200 kN	6 kN	20 kN	20 Nm	50 Nm	0,56 kg	**708 NOK** •
2-280590.3	trippel	125 mm	200 kN	6 kN	20 kN	20 Nm	50 Nm	0,68 kg	**756 NOK** •
2-280590.4	fire	150 mm	200 kN	6 kN	20 kN	20 Nm	50 Nm	0,80 kg	**816 NOK** •

Areal fastspenningsbolt brunert

forsenket tilkobling av komponenter, 280595: Oppspenningsområde ca. 47-53 mm, 280595.3: Oppspenningsområde ca. 72-78 mm, 280595.4: Oppspenningsområde ca. 97-103 mm, ikke egnet for avlange hull, KAN IKKE brukes til å koble sammen bord og U-Vinkler

B 28

		L (a)	SK	ZK1	ZK	AM1	AM	G	
2-280595	dobbelt	65 mm	200 kN	6 kN	10 kN	20 Nm	50 Nm	0,29 kg	**492 NOK** •
2-280595.3	trippel	90 mm	200 kN	6 kN	10 kN	20 Nm	50 Nm	0,41 kg	**552 NOK** •
2-280595.4	fire	115 mm	200 kN	6 kN	10 kN	20 Nm	50 Nm	0,52 kg	**612 NOK** •

Hurtigspennbolt uten spor brunert

uten O-ring spor for en jevn overflate, KAN IKKE brukes til å koble sammen bord og U-Vinkler

B 28

		L (a)	SK	ZK	AM1	AM	G	
2-280511	dobbelt	95 mm	220 kN	25 kN	10 Nm	25 Nm	0,54 kg	**612 NOK** •
2-280513	trippel	120 mm	220 kN	25 kN	10 Nm	25 Nm	0,65 kg	**672 NOK** •
2-280515	fire	145 mm	220 kN	25 kN	10 Nm	25 Nm	0,76 kg	**744 NOK** •

Nedsenket bolt uten spor brunert

forsenket tilkobling av komponenter, kun for innspenning av aluminiumsprofiler, stram aluminiumsdelene bare med hånden og ikke for stramt

B 28

		L (a)	SK	ZK	AM1	G	
2-AP280528	dobbelt	65 mm	220 kN	3 kN	10 Nm	0,28 kg	**396 NOK** •
2-AP280529	trippel	92 mm	220 kN	3 kN	10 Nm	0,40 kg	**468 NOK** •
2-AP280530	fire	117 mm	220 kN	3 kN	10 Nm	0,50 kg	**540 NOK** •

Nedsenket bolt Premium Light <-> Premium Light brunert

klemming av 2 komponenter Premium Light (materialtykkelse 15 mm), forsenket tilkobling av komponenter, ikke egnet til aluminiumsprofiler, ikke egnet for avlange hull

B 28

	L (a)	Ø	SK	ZK	AM	G	
2-800528	46 mm	31 mm	220 kN	10 kN	25 Nm	0,20 kg	**480 NOK** •

Nedsenket bolt brunert

forsenket tilkobling av komponenter, KAN IKKE brukes til å koble sammen bord og U-Vinkler, ikke egnet til aluminiumsprofiler, ikke egnet for avlange hull

B 28

		L (a)	SK	ZK	AM	G	
2-280528	dobbelt	66 mm	220 kN	10 kN	25 Nm	0,30 kg	**492 NOK** •
2-280529	trippel	91 mm	220 kN	10 kN	25 Nm	0,41 kg	**564 NOK** •

Du finner mer informasjon og tilbehør til disse produktene på nettet.

www.siegmund.com/
F-bolt28

Koble Bolt med krage brunert

for å koble sammen bord, U-vinkler og aluminiumsprofiler, egnet for avlange hull, fast langvarig forbindelse

B 28

		L (a)	SK	ZK	AM1	AM	G	
2-280583	dobbelt	70 mm	200 kN	15 kN	60 Nm	70 Nm	0,39 kg	**300 NOK** •
2-280584	trippel	95 mm	200 kN	15 kN	60 Nm	70 Nm	0,51 kg	**360 NOK** •
2-280585	fire	120 mm	200 kN	15 kN	60 Nm	70 Nm	0,63 kg	**420 NOK** •

Bolt, flatt uten spor brunert

minimal fremspring, KAN IKKE brukes til å koble sammen bord og U-Vinkler, egnet for aluminiumsprofiler, egnet for avlange hull

B 28

		L (a)	SK	ZK	AM1	AM	G	
2-280524	dobbelt	74 mm	220 kN	25 kN	10 Nm	25 Nm	0,36 kg	**540 NOK** •
2-280525	trippel	99 mm	220 kN	25 kN	10 Nm	25 Nm	0,42 kg	**612 NOK** •

Rask klembolt justerbar uten spor brunert

280571: Oppspenningsområde ca. 25-50 mm, 280573: Oppspenningsområde ca. 50-75 mm, innspenning av tilpassede laser kuttet profiler, egnet for aluminiumsprofiler, stram aluminiumsdelene bare med hånden og ikke for stramt, KAN IKKE brukes til å koble sammen bord og U-Vinkler

100 B 28

		L (a)	SK	ZK	AM1	AM	G	
2-280571	dobbelt	115 mm	220 kN	25 kN	10 Nm	25 Nm	0,67 kg	**672 NOK** •
2-280573	trippel	140 mm	220 kN	25 kN	10 Nm	25 Nm	0,83 kg	**828 NOK** •

Universal bolt Komfort brunert

280532: Oppspenningsområde ca. 45-53 mm, 280533: Oppspenningsområde ca. 70-78 mm, KAN IKKE brukes til å koble sammen bord og U-Vinkler

B 28

		L (a)	SK	ZK	AM1	AM	G	
2-280532	dobbelt	100 mm	200 kN	25 kN	10 Nm	25 Nm	0,60 kg	**648 NOK** •
2-280533	trippel	125 mm	200 kN	25 kN	10 Nm	25 Nm	0,70 kg	**720 NOK** •

Stil: dobbelt / trippel / fire

L: Lengde, G: Vekt, SK: Skjære styrke, AM: Tiltrekningsmoment Stål, AM1: Tiltrekningsmoment Aluminium, klemme dreiemoment avhenger av materiale, ZK: Strekk kraft Stål, ZK1: Strekk kraft Aluminium, Ø: Diameter

Forbindelsesbolt XL / Siegmund Light <-> Siegmund Light brunert
for tilkobling av Siegmund Light-produkter (15 mm materialtykkelse), ikke egnet til aluminiumsprofiler, fast langvarig forbindelse, herdet

B 28

	L (a)	SK	ZK	AM	G	
2-800563	52 mm	200 kN	20 kN	420 Nm	0,29 kg	**252 NOK** •

Forbindelsesbolt XL / Siegmund <-> Siegmund Light brunert
for tilkobling av Siegmund og Siegmund Light (25 mm og 15 mm materialtykkelse), ikke egnet til aluminiumsprofiler, fast langvarig forbindelse, herdet

B 28

	L (a)	SK	ZK	AM	G	
2-800564	62 mm	200 kN	20 kN	420 Nm	0,32 kg	**252 NOK** •

Forbindelsesbolt XL brunert
for tilkobling av bord og U-vinkler, ikke egnet til aluminiumsprofiler, ikke egnet for avlange hull, fast langvarig forbindelse, herdet

B 28

		L (a)	SK	ZK	AM	G	
2-280563	dobbelt	72 mm	200 kN	20 kN	420 Nm	0,35 kg	**252 NOK** •
2-280564	trippel	97 mm	200 kN	20 kN	420 Nm	0,44 kg	**312 NOK** •

Hurtigspennbolt med håndtak brunert
Oppspenning uten bruk av verktøy, Oppspenningsområde 33-60 mm, KAN IKKE brukes til å koble sammen bord og U-Vinkler

B 28

		L (a)	SK	ZK	G	
2-280516	dobbelt	235 mm	220 kN	25 kN	0,63 kg	**792 NOK** •

Posisjonerings bolt brunert
erstatter en andre klembolt kostnadseffektivt, KAN IKKE brukes til å koble sammen bord og U-Vinkler

B 28

	L (a)	G	
2-280540	70 mm	0,40 kg	**168 NOK** •

Universal bolt Basic brunert
280536: Oppspenningsområde ca. 42-57 mm, 280537: Oppspenningsområde ca. 67-82 mm, KAN IKKE brukes til å koble sammen bord og U-Vinkler, rengjør borehull før bruk, ikke egnet til aluminiumsprofiler

B 28

		L (a)	SK	ZK	AM	G	
2-280536	dobbelt	84 mm	200 kN	25 kN	25 Nm	0,43 kg	**528 NOK** •
2-280537	trippel	108 mm	200 kN	25 kN	25 Nm	0,55 kg	**588 NOK** •

Magnetisk bolt Aluminium
Oppspenning uten bruk av verktøy, egnet for trykkfølsomme deler eller når motstandsdyktighet ikke er mulig

AL 28

	HK	L (a)	SF	G	
2-280740	0,18 kN	68 mm	25 mm	0,09 kg	**312 NOK** •
2-280740.1	0,18 kN	93 mm	50 mm	0,13 kg	**372 NOK** •
2-280740.2	0,18 kN	118 mm	75 mm	0,16 kg	**432 NOK** •

Avstandsring til magnetisk bolt brunert
avstand mellom to klemelementer

B 28

	L (a)	G	
2-280741	25 mm	0,12 kg	**84 NOK** •

Avstandsring til Premium Light 4 pakning nitrert
avstand mellom to klemelementer, kreves for innspenning til materialtykkelse 15 mm med bolt 280511, Leveringsomfang: 4 stk

BAR N 28

	MS (d)	G	
2-800653.1.N	10 mm	0,04 kg	**108 NOK** •

L: Lengde, G: Vekt, SK: Skjære styrke, AM: Tiltrekningsmoment Stål, klemme dreiemoment avhenger av materiale, ZK: Strekk kraft Stål, SF: Skaftlengde, HK: maks. holde kraft, MS: Material tykkelse

Profesjonell Skrutvinge nitrert
utskiftbart prisme, Ball diameter spindel 16 mm, Trapes gjenge av spindel 20x4, Vertikal stag forsterket

BAR N 28

	SP	B (b)	H (c)	G	
2-280610.N	5 kN	220 mm	310 mm	2,39 kg	**912 NOK** •

Profesjonell Skrutvinge XL nitrert
utskiftbart prisme, Ball diameter spindel 16 mm, Trapes gjenge av spindel 20x4, Vertikal stag forsterket

BAR N 28

	SP	B (b)	H (c)	G	
2-280612.N	7 kN	220 mm	310 mm	3,52 kg	**1.044 NOK** •

Profesjonell Skrutvinge 45°/90° nitrert
utskiftbart prisme, Ball diameter spindel 16 mm, Trapes gjenge av spindel 20x4, trinnløs roterbar fra 0-360°, Vertikal stag forsterket

BAR N 28

	SP	H (c)	G	
2-280630.N	5 kN	310 mm	2,84 kg	**852 NOK** •

Profesjonell Hurtigspenn tvinge nitrert
Vertikal stag forsterket

BAR N 28

	SP	B (b)	H (c)	G	
2-280615.N	5 kN	275 mm	310 mm	2,62 kg	**1.176 NOK** •

Basic rundt rør tvinge 180° brunert / nitrert
utskiftbart prisme, Ball diameter spindel 16 mm, Trapes gjenge av spindel 20x4, klemme i en 180° vinkel, festing med justeringsring

BAR N B 28

	SP	B (b)	H (c)	G	
2-280625	3 kN	220 mm	250 mm	2,28 kg	**768 NOK** •

Rørklemme Universal brunert / nitrert
utskiftbart prisme, Ball diameter spindel 16 mm, Trapes gjenge av spindel 20x4, klemme i en vinkel på +/- 42°, festing med justeringsring

BAR N B 28

	SP	B (b)	H (c)	G	
2-280604	3 kN	265 mm	250 mm	2,57 kg	**924 NOK** •

Rørbendklemme nitrert
NEW

utskiftbart prisme, Ball diameter spindel 16 mm, Trapes gjenge av spindel 20x4, festing med justeringsring, Kompakt design med minimal inngrepskontur, Kostnadseffektivt alternativ til tradisjonelle klemmer

BAR N 28

	SP	B (b)	H (c)	G	
2-280626.N	4 kN	165 mm	350 mm	1,70 kg	**588 NOK** •

Basic rundt rør tvinge 90° nitrert
utskiftbart prisme, Ball diameter spindel 16 mm, klemme i en vinkel på 90°, Trapes gjenge av spindel 20x4, trinnløs roterbar fra 0-360°, festing med justeringsring

BAR N 28

	SP	H (c)	G	
2-280608.N	3 kN	230 mm	1,42 kg	**624 NOK** •

Vertikal spenner
til skrutvinger: 280611.1, 280611.2, brukbar i borehull med gjengebussing 280618.N, Trapes gjenge av spindel 20x4

28

	H (c)	G	
2-009902.1	85 mm	0,88 kg	**888 NOK** •

Profesjonell Skrutvinge med vertikal spenning
utskiftbart prisme, Ball diameter spindel 16 mm, Trapes gjenge av spindel 20x4, Vertikal stag forsterket

28

	SP	B (b)	H (c)	G	
2-280611.1	2,50 kN	222 mm	310 mm	2,86 kg	**1.284 NOK** •

Profesjonell Skrutvinge 45°/90° med vertikal spenning
utskiftbart prisme, Ball diameter spindel 16 mm, Trapes gjenge av spindel 20x4, Vertikal stag forsterket

28

	SP	H (c)	G	
2-280611.2	2,50 kN	310 mm	2,50 kg	**1.260 NOK** •

C-forlengelse for klemmer nitrert
Kompatibel med: 280604, 280610.N, 280611.1, 280615.N, 280625

BAR N 28

	L (a)	B (b)	H (c)	G	
2-280680.N	206 mm	66 mm	45 mm	0,98 kg	**216 NOK** •

Hurtigspenntvinge, Standard
klemming uavhengig av borehullsnettet

28

	L (a)	B (b)	G	
2-280616	200 mm	100 mm	1,39 kg	**744 NOK** •
2-280616.1	250 mm	120 mm	1,56 kg	**852 NOK** •
2-280616.2	300 mm	140 mm	2,29 kg	**1.008 NOK** •
2-280616.3	400 mm	120 mm	2,47 kg	**1.068 NOK** •

B: Bredde, H: Høyde, G: Vekt, SP: maks klemkraft, L: Lengde

Hurtigspenner 100
Lengde spennarm 100 mm, Oppspennings område 0-100 mm, Montering i systemhull

28

	L (a)	B (b)	H (c)	G	
2-280706	340 mm	30 mm	150 mm	1 kg	**768 NOK** •

Hurtigspenner 160
Lengde spennarm 160 mm, Oppspennings område 0-140 mm, Montering i systemhull

28

	L (a)	B (b)	H (c)	G	
2-280707	360 mm	30 mm	150 mm	1,10 kg	**768 NOK** •

Vertikal tvinge 1800 med adapter
Adapter CS280715.4, til system hull 28 mm

28

	SP	G	
			Spesialpris
4-CS280790	1,80 kN	0,91 kg	**576 NOK** •
			I stedet for 624 NOK

Vertikal tvinge 2200 med adapter
Adapter CS280715.4, til system hull 28 mm

28

	SP	G	
			Spesialpris
4-CS280791	2,20 kN	1,18 kg	**624 NOK** •
			I stedet for 660 NOK

Horisontal tvinge 1800 med adapter
Adapter CS280715.4, til system hull 28 mm

28

	SP	G	
			Spesialpris
4-CS280794	1,80 kN	0,91 kg	**552 NOK** •
			I stedet for 588 NOK

Horisontal tvinge 3000 med adapter
Adapter CS280715.4, til system hull 28 mm

28

	SP	G	
			Spesialpris
4-CS280795	3 kN	1,21 kg	**636 NOK** •
			I stedet for 672 NOK

Horisontal spenner 2500 med adapter
Adapter CS280715.4, til system hull 28 mm

28

	SP	G	
			Spesialpris
4-CS280792	2,50 kN	0,99 kg	**708 NOK** •
			I stedet for 756 NOK

Horisontal spenner 4000 med adapter
Adapter CS280715.4, til system hull 28 mm

28

	SP	G	
			Spesialpris
4-CS280793	4 kN	1,48 kg	**888 NOK** •
			I stedet for 948 NOK

Du finner mer informasjon og tilbehør til disse produktene på nettet.

www.siegmund.com/
F-clamp28

Gjengehylse Tr 20x4 nitrert
til 280610.N, 280612.N, 280625, 280611.1, trapesgjenge 20x4 mm til 28 system klemskrue, brukbar i alle systemets hull

BAR N 28

	H (c)	Ø	G	
2-280618.N	22 mm	30 mm	0,04 kg	**84 NOK** •

Gjengehylse Tr 12x3 brunert
trapesgjenge 12x3 mm til 16 system klemskrue, brukbar i alle systemets hull

B 28

	H (c)	Ø	G	
2-280619	23 mm	32 mm	0,09 kg	**108 NOK** •

Prisme til skrutvinger
til spindel med kule diameter 16 mm

		H (c)	Ø	G	
2-280657.1.N	28 N BAR	24 mm	40 mm	0,10 kg	**120 NOK** •
2-280658.E	28 E	21 mm	40 mm	0,09 kg	**168 NOK** •
2-280659.PA	28 PA	24 mm	40 mm	0,01 kg	**144 NOK** •
2-280657.1.AE	28 AL	28 mm	40 mm	0,07 kg	**216 NOK** •

Trykkplate rund til skrutvinger
til spindel med kule diameter 16 mm, bare egnet til tvinger, for fastspenning i hjørner eller spor

		H (c)	Ø	G	
2-280660	28 B	20 mm	35 mm	0,07 kg	**120 NOK** •
2-280660.E	28 E	20 mm	35 mm	0,08 kg	**168 NOK** •
2-280660.PA	28 PA	20 mm	35 mm	0,01 kg	**144 NOK** •

Trykkplate-Emne til skrutvinger polert
til spindel med kule diameter 16 mm, kompatibel med 28 mm borehull og tvinger, til kundespesifisert tilpasning

28

	H (c)	Ø	G	
2-280661	30 mm	40 mm	0,19 kg	**168 NOK** •

Duo Prisme Ø 40
til spindel med kule diameter 16 mm

		H (c)	Ø	G	
2-280650	28 B	35 mm	40 mm	0,17 kg	**240 NOK** •
2-280650.A	28 AL	35 mm	40 mm	0,09 kg	**264 NOK** •
2-280650.PA	28 PA	35 mm	40 mm	0,02 kg	**264 NOK** •

Spennbro 2P til skrutvinger
2 spennpunkt samtidig, utskiftbart prisme, Levering inkluderer: 1 klemmebro, 2 kulepinner, 2 prismer

28

	L (a)	B (b)	H (c)	G	
2-280210	170 mm	35 mm	20 mm	0,51 kg	**576 NOK** •

Spennbro 3P til skrutvinger
3 spennpunkt samtidig, utskiftbart prisme, Levering inkluderer: 1 klemmebro, 3 kulepinner, 3 prismer

28

	L (a)	B (b)	H (c)	G	
2-280211	170 mm	35 mm	20 mm	0,58 kg	**720 NOK** •

L: Lengde, B: Bredde, H: Høyde, G: Vekt, SP: maks klemkraft, Ø: Diameter

Prisme Ø 50 135° med påskrudd krage
M16-gjenger for eksempel prisme-forlengelse Art.-Nr. 280649, til rør opp til Ø 80 mm

		H (c)	Ø	G	
2-280648.1.N	28 N BAR	20 mm	50 mm	0,20 kg	**336 NOK** •
2-280648.1.A	28 AL	20 mm	50 mm	0,07 kg	**396 NOK** •
2-280648.1.PA	28 PA	20 mm	50 mm	0,03 kg	**432 NOK** •

Vario Prisme Ø 50 90° / 120° med påskrudd krage
M16-gjenger for eksempel prisme-forlengelse Art.-Nr. 280649, for runde og firkantede rør opp til Ø 50 mm

		H (c)	Ø	G	
2-280645.1	28 B	20 mm	50 mm	0,20 kg	**372 NOK** •
2-280645.1.A	28 AL	20 mm	50 mm	0,07 kg	**432 NOK** •
2-280645.1.PA	28 PA	20 mm	50 mm	0,03 kg	**456 NOK** •

Prisme Ø 60 135° med påskrudd krage
M16-gjenger for eksempel prisme-forlengelse Art.-Nr. 280649, til rør opp til Ø 80 mm

		H (c)	Ø	G	
2-280651.1.N	28 N BAR	30 mm	60 mm	0,52 kg	**372 NOK** •
2-280651.1.A	28 AL	30 mm	60 mm	0,18 kg	**432 NOK** •
2-280651.1.PA	28 PA	30 mm	60 mm	0,08 kg	**456 NOK** •

Prisme Ø 80 90° med påskrudd krage
M16-gjenger for eksempel prisme-forlengelse Art.-Nr. 280649, for runde og firkantede rør opp til Ø 100 mm

		H (c)	Ø	G	
2-280647.1	28 B	40 mm	80 mm	1,01 kg	**456 NOK** •
2-280647.1.A	28 AL	40 mm	80 mm	0,55 kg	**528 NOK** •
2-280647.1.PA	28 PA	40 mm	80 mm	0,19 kg	**552 NOK** •

Prisme Ø 120 157° med påskrudd krage
M16-gjenger for eksempel prisme-forlengelse Art.-Nr. 280649, for rør opp til Ø 400 mm

		H (c)	Ø	G	
2-280652.1	28 B	30 mm	120 mm	1,70 kg	**636 NOK** •
2-280652.1.A	28 AL	30 mm	120 mm	0,70 kg	**768 NOK** •
2-280652.1.PA	28 PA	30 mm	120 mm	0,30 kg	**864 NOK** •

Spennkjegle brunert
for å holde runde og firkantede rør opp til Ø 80 mm, Oppspenning med bolt

B 28

	H (c)	Ø	G	
2-280670	70 mm	80 mm	1,40 kg	**420 NOK** •

Skruunderlag Ø 80 brunert
fin justeringshøyde i området 75-110 mm, kan kombineres med støttesett 280821 og prismeutvidelser

B 28

	H (c)	Ø	G	
2-280822	75-110 mm	80 mm	2,30 kg	**948 NOK** •

Støttehøyde justerbar med skala brunert
inkludert Settskrue, Høyde justerbar mellom 20-105 mm, Settskrue for å forbinde med prismer

100 B 28

	H (c)	Ø	G	
2-280824	144 mm	50 mm	0,87 kg	**576 NOK** •

H: Høyde, G: Vekt, Ø: Diameter

Prisme skrue med krage med forsenket skrue nitrert
å montere prismer i borehull

	L (a)	Ø	G	
2-280669.N	17 mm	28 mm	0,14 kg	**120 NOK** •

Prisme-Forlengelse brunert
kompatibel med prismer, støttesett 280821 og skruestøtte 280822

	L (a)	Ø	G	
2-280649	25 mm	28 mm	0,11 kg	**156 NOK** •
2-280649.1	50 mm	28 mm	0,22 kg	**180 NOK** •
2-280649.2	100 mm	28 mm	0,45 kg	**216 NOK** •
2-280649.3	150 mm	28 mm	0,69 kg	**288 NOK** •

Sett med støtter 11-deler brunert
kompensasjon på 1-100 mm høydeforskjell, med M10-gjenge

	L (a)	Ø	G	
2-280821	125 mm	50 mm	1,95 kg	**624 NOK** •

Oppleggstårn brunert
variabel støtteflate, med M10-gjenge

	L (a)	Ø	G	
2-280821.1	125 mm	50 mm	0,60 kg	**312 NOK** •

Skivesett
størrelsen på skivene: 1 / 2 / 3 / 4 / 5 / 10 / 20 / 40 / 50 mm inkl. 1/10" tommeskive 2,54 mm

	Ø	G	
2-280821.2	50 mm	1,35 kg	**312 NOK** •

Gjengehylse til M16-gjenge brunert
for avstandsstykke

	H (c)	Ø	G	
2-280825	23 mm	30 mm	0,07 kg	**180 NOK** •

Avstand 100
med gjengebøsning 280825 kan tilpasses i vinkler og stopp, M16 gjenger

	L (a)	Ø	G	
2-280175	100 mm	50 mm	0,52 kg	**468 NOK** •
2-280176	100 mm	75 mm	0,92 kg	**528 NOK** •
2-280177	100 mm	100 mm	1,42 kg	**564 NOK** •

Avstand 150
med gjengebøsning 280825 kan tilpasses i vinkler og stopp, M16 gjenger

	L (a)	Ø	G	
2-280175.1	150 mm	50 mm	0,60 kg	**492 NOK** •
2-280176.1	150 mm	75 mm	1 kg	**540 NOK** •
2-280177.1	150 mm	100 mm	1,50 kg	**588 NOK** •

Vertikal rør
til Multispenn-Opplagstårn modulært

	H (c)	Ø	G	
2-280646.1	225 mm	57 mm	1,63 kg	**636 NOK** •
2-280646.2	475 mm	57 mm	2,93 kg	**720 NOK** •
2-280646.3	725 mm	57 mm	4,24 kg	**804 NOK** •
2-280646.4	975 mm	57 mm	5,53 kg	**924 NOK** •

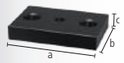

Plate liten / stor
til Multispenn-Opplagstårn modulært

	L (a)	B (b)	H (c)	G	
2-280646	120 mm	120 mm	25 mm	2,22 kg	**312 NOK** •
2-280646.5	150 mm	100 mm	25 mm	2,59 kg	**480 NOK** •

Støpekryss inkl. håndhjulet
til Multispenn-Opplagstårn modulært, Kompatible horisontale stenger: 280638.N, 280638.1.N, 280638.2.N

	L (a)	B (b)	H (c)	G	
2-280617.5H	104 mm	80 mm	56 mm	1,35 kg	**384 NOK** •

Til et klemmetårn trenger du følgende deler:

1. Vertikal rør (280646.1 / 280646.2 / 280646.3 / 280646.4)
2. Plate til Multispenn-Opplagstårn modulært (280646 / 280646.5)
3. Støpekryss inkl. håndhjulet (280617.5H)
4. Horisontal stag (280638.N / 280638.1.N / 280638.2.N)
5. Gjengehylse (280618.N)
6. Spindel (280634.N / 280634.1.N / 280634.2.N / 280635.N / 280635.1.N / 280635.2.N / 280636.N / 280636.1.N / 280636.2.N)
7. Prisme til skrutvinger (280657.1.N / 280657.1.AE / 280657.1.E / 280659.PA / ...)

Du finner mer informasjon og tilbehør til disse produktene på nettet.

www.siegmund.com/
F-prism28

L: Lengde, G: Vekt, Ø: Diameter, H: Høyde, B: Bredde

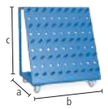

Verktøysvogn pulverlakkert
Maks total vekt: 240 kg

28

	L (a)	B (b)	H (c)	G	
2-280910	650 mm	900 mm	1020 mm	50 kg	**8.640 NOK** •

Beskyttelses pose
til verktøyvogn 280910

28

	G	
2-280915	3,20 kg	**3.204 NOK** •

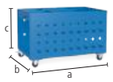

Verktøysvogn kompakt pulverlakkert
praktisk lagring under sveisebordet

28

	L (a)	B (b)	H (c)	G	
2-280911	1000 mm	650 mm	640 mm	61 kg	**8.724 NOK** •

Beskyttelses pose
til verktøyvogn kompakt 280911

28

	G	
2-280916	3,20 kg	**3.204 NOK** •

Verktøyvegg pulverlakkert
montering på sveisebordet med bolter eller med skruer på veggen

28

	L (a)	B (b)	H (c)	G	
2-280912	800 mm	100 mm	800 mm	22,50 kg	**3.324 NOK** •

Modul for verktøyvegg pulverlakkert
for Skrutvinge / Prismer / Bolter, bakpanel ikke inkludert i leveransen

28

	L (a)	B (b)	H (c)	Ø	G	
2-280930	500 mm	100 mm	110 mm	28 mm	2,20 kg	**948 NOK** •

Modul for verktøyvegg uten ermer pulverlakkert
for Prismer / Bolter, bakpanel ikke inkludert i leveransen

28

	L (a)	B (b)	H (c)	Ø	G	
2-280931	500 mm	100 mm	110 mm	28 mm	1,90 kg	**636 NOK** •

Oppheng for verktøyvegg brunert

B 28

	L (a)	Ø	G	
2-280936	37 mm	28 mm	0,10 kg	**36 NOK** •

Sveise beskyttelses vegg
montering med 2 bolter (16: 000520, 22: 002822, 28: 280511), produksjonsrelatert ikke riperisolert, du kan få din egen farge på veggen mot et pris tillegg

16 22 28

	L (a)	B (b)	H (c)	G	
2-280980	1600 mm	50 mm	800 mm	23 kg	**2.328 NOK** •

Jordings forbindelse Komfort
garanterer 100% kontakt til sveisebordet, Montering i systemhull, Opptil 500 amper, Kabeltverrsnitt 70-95 mm²

16 22 28

	G	
2-000810	0,66 kg	**552 NOK** •

Holder for Sveisepistol brunert
kan plasseres i borehull

B 28

	H (c)	G	
2-280920	200 mm	0,50 kg	**360 NOK** •

Umbrakonøkkel Størrelse 6
gul

28

	G	
2-280852.1	0,09 kg	**180 NOK** •

Umbrakonøkkel Størrelse 14
for å stramme posisjoneringsboltene og store universal vinkler

28

	G	
2-280854	0,45 kg	**180 NOK** •

Børste Ø 30 med beskyttelse hette
til rengjøring av borehull

28

	Ø	G	
2-280820	30 mm	0,06 kg	**240 NOK** •

Børste Ø 30 Til drill / 10 stk i pakke
til rengjøring av borehull

28

	Ø	G	
2-280820.10	30 mm	0,06 kg	**720 NOK** •

Løfteøye
for sikker transport av Siegmund sveisebord og U-vinkel, Til feste: System 28: 4x 280511, System 22: 4x 002822, Lasteevne: 3000 kg (aksiallast)

22 28

	L (a)	B (b)	H (c)	G	
2-280836	157 mm	157 mm	147 mm	6 kg	**1.200 NOK** •

Du finner mer informasjon og tilbehør til disse produktene på nettet.

www.siegmund.com/
F-accessories28

L: Lengde, B: Bredde, H: Høyde, G: Vekt, Ø: Diameter

Basic

Sub Table Box låsbar Til Basic
pulverlakkert, Lagringsplass på sveisebordet, 360 mm plass til skuffer, låsbar, inkl. to nøkler

28

	L (a)	B (b)	H (c)	TF	G	
2-281990	630 mm	485 mm	430 mm	100 kg	31 kg	**4.212 NOK** •

Sett Sub Table Box låsbar Til Basic Inkl 2 skuffer
inkl. skuffer (2x 004230), pulverlakkert, Lagringsplass på sveisebordet, låsbar, inkl. to nøkler, levert ferdig montert, skuffens uttrekkslengde 500 mm

28

	L (a)	B (b)	H (c)	TF	G	Spesialpris
2-281990.1	630 mm	485 mm	430 mm	100 kg	45 kg	**5.976 NOK** •
						I stedet for 6.048 NOK

Sett Sub Table Box låsbar Til Basic Inkl 3 skuffer
inkl. skuffer (1x 004220, 1x 004225, 1x 004230), pulverlakkert, Lagringsplass på sveisebordet, låsbar, inkl. to nøkler, levert ferdig montert, skuffens uttrekkslengde 500 mm

28

	L (a)	B (b)	H (c)	TF	G	Spesialpris
2-281990.2	630 mm	485 mm	430 mm	100 kg	50 kg	**6.552 NOK** •
						I stedet for 6.720 NOK

Du finner mer informasjon og tilbehør til disse produktene på nettet.

www.siegmund.com/
F-stbox

Professional 750 / Extreme 8.7 / Extreme 8.8 PLUS

Sub Table Box låsbar
pulverlakkert, Lagringsplass på sveisebordet, 360 mm plass til skuffer, låsbar, inkl. to nøkler, Kompatibel med PLUS-bord

28

	L (a)	B (b)	H (c)	TF	G	
2-280990	630 mm	485 mm	430 mm	100 kg	30 kg	**4.212 NOK** •

Sett Sub Table Box låsbar Inkl 2 skuffer
inkl. skuffer (2x 004230), pulverlakkert, Lagringsplass på sveisebordet, låsbar, inkl. to nøkler, Kompatibel med PLUS-bord, levert ferdig montert, skuffens uttrekkslengde 500 mm

28

	L (a)	B (b)	H (c)	TF	G	Spesialpris
2-280990.1	630 mm	485 mm	430 mm	100 kg	44 kg	**5.976 NOK** •
						I stedet for 6.048 NOK

Sett Sub Table Box låsbar Inkl 3 skuffer
inkl. skuffer (1x 004220, 1x 004225, 1x 004230), pulverlakkert, Lagringsplass på sveisebordet, låsbar, inkl. to nøkler, Kompatibel med PLUS-bord, levert ferdig montert, skuffens uttrekkslengde 500 mm

28

	L (a)	B (b)	H (c)	TF	G	Spesialpris
2-280990.2	630 mm	485 mm	430 mm	100 kg	49 kg	**6.552 NOK** •
						I stedet for 6.720 NOK

Konfigurasjon

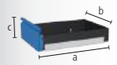

Skuffe med klipskinne
pulverlakkert, oppgradering mulig når som helst, til Sub Table Box, til Workstation 0806 / 1208 / 1212 med side vegger

16 22 28

	L (a)	B (b)	H (c)	TF	G	
2-004220	590 mm	400 mm	60 mm	50 kg	5,50 kg	**756 NOK** •
2-004225	590 mm	400 mm	120 mm	50 kg	6,50 kg	**840 NOK** •
2-004230	590 mm	400 mm	180 mm	50 kg	7 kg	**924 NOK** •
2-004235	590 mm	400 mm	240 mm	50 kg	7,50 kg	**1.008 NOK** •

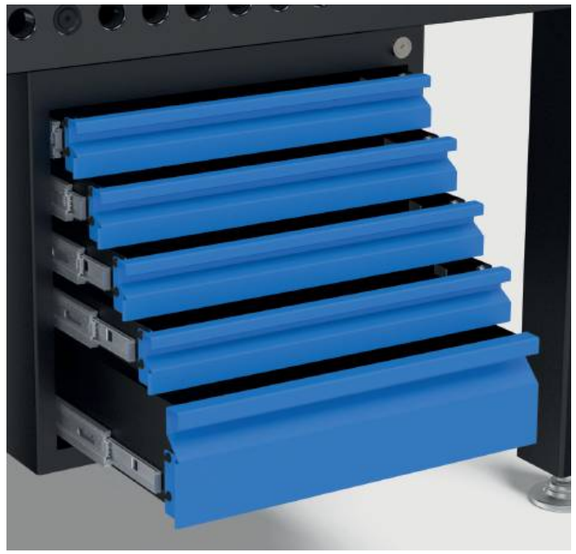

L: Lengde, B: Bredde, H: Høyde, G: Vekt, TF: Lasteevne

Skrustikke 125

Siegmund skrustikke 125
Festes i 45° eller 90° vinkel, Kjevebredde 125 mm, Åpning slag 125 mm, Montering: System 16: 2x 160511 + 2x 000546, System 22: 2x 220513 + 2x 000544, System 28: 2x 280511

16 22 28

	SP	G	
2-004320	30 kN	17,50 kg	**2.904 NOK** •

Sett med stikke kjeve deksler 125 inkl.bag
leveringsinnhold: 2x Fiber, 2x Gummi, 2x Aluminium nøytral, 2x Aluminium prismer

16 22 28

	G	
2-004325	0,85 kg	**648 NOK** •

Sett Siegmund skrustikke 125 System 28
Festes i 45° eller 90° vinkel, Kjevebredde 125 mm, Åpning slag 125 mm, leveringsinnhold: 1x Skrustikke 004320, 2x Bolt 280511, 1x Sett med stikke kjeve deksler 004325

28

	SP	G	
2-284320	30 kN	19,43 kg	**4.440 NOK** •

Skrustikke 150

Siegmund skrustikke 150
Festes i 45° eller 90° vinkel, Kjevebredde 150 mm, Åpning slag 150 mm, Montering: System 16: 2x 160511 + 2x 000546, System 22: 2x 220513 + 2x 000544, System 28: 2x 280511

16 22 28

	SP	G	
2-004330	40 kN	24 kg	**3.768 NOK** •

Sett med stikke kjeve deksler 150 inkl.bag
leveringsinnhold: 2x Fiber, 2x Gummi, 2x Aluminium nøytral, 2x Aluminium prismer

16 22 28

	G	
2-004335	1 kg	**732 NOK** •

Sett Siegmund skrustikke 150 System 28
Festes i 45° eller 90° vinkel, Kjevebredde 150 mm, Åpning slag 150 mm, leveringsinnhold: 1x Skrustikke 004330, 2x Bolt 280511, 1x Sett med stikke kjeve deksler 004335

28

	SP	G	
2-284330	40 kN	26,08 kg	**5.328 NOK** •

Du finner mer informasjon og tilbehør til disse produktene på nettet.

www.siegmund.com/
F-benchvice

Skrustikke kjeve dekker

Den grunnleggende kroppen av skrustikke kjevedekslene består av solide aluminiumsprofiler. De integrerte magnetene i profilene holder dekslene pålitelig på skruen og muliggjør rask og enkel endring, avhengig av arbeidsstykket eller behandlingstrinnet. Til tross for den svært høye magnetiske kraften, er arbeidsstykkene ikke magnetisert. Skrustikke kjevedekslene er rettvinklede og planparallelle, noe som betyr at det høye nøyaktighetsnivået til Siegmund-stikken holder seg nøyaktig.

Sett med stikke kjeve deksler

2x Fiber: egnet for finfresede, finhøvlede, malte eller polerte overflater, 2x Gummi: Passer til tre- og plastdeler, 2x Aluminium nøytral: Sikker klemming av grove til middels fine maskinerte emner takket være spor, 2x Aluminium prismer: Klemming av runde eller ovale arbeidsstykker ved hjelp av prismer

G: Vekt, SP: maks klemkraft

Bordpresse System 28
trykkraft på 2,5 tonn, total slag 60 mm, driftskraft 330 N, Slaglengde per pumpeslag: 4,6 mm, Med overstrømningsventil, fiksering kreves alltid to steder

28

	G	
2-280780	6,70 kg	**12.876 NOK** •

Spesial vinkel System 28
som en forlengelse og vertikal fiksering av pressen

28

	L (a)	B (b)	H (c)	G	
2-280702	195 mm	60 mm	60 mm	1,87 kg	**1.164 NOK** •

Trykkstykke
000701.AL: anbefales for stålarbeid, 000701.PA: anbefales til bruk med rustfritt stål

		H (c)	Ø	G	
2-000701.AL	28 22 16 AL	15 mm	55 mm	0,08 kg	**264 NOK** •
2-000701.PA	28 22 16 PA	15 mm	55 mm	0,03 kg	**216 NOK** •

Stempel 90° med forlengerrør
til pressing i hjørner uten å skade sveisesømmen

16 22 28

	L (a)	B (b)	H (c)	G	
2-000706	168 mm	50 mm	50 mm	0,82 kg	**1.128 NOK** •

Røradapter POM-C
til retting av rør, til rør Ø 21,4 mm: 000703.1, til rør Ø 26,9 mm: 000703.4, til rør Ø 33,7 mm: 000703.2, til rør Ø 42,4 mm: 000703.3, til rør Ø 48,3 mm: 000703.5

16 22 28

	L (a)	Ø	G	
2-000703.1	35 mm	55 mm	0,08 kg	**252 NOK** •
2-000703.4	35 mm	55 mm	0,08 kg	**252 NOK** •
2-000703.2	35 mm	55 mm	0,08 kg	**252 NOK** •
2-000703.3	35 mm	55 mm	0,07 kg	**252 NOK** •
2-000703.5	35 mm	55 mm	0,06 kg	**252 NOK** •

Rørbøyningsplugg POM-C
til bøying og retting av rør, til rør Ø 21,4 mm: 000704.1, til rør Ø 26,9 mm: 000704.4, til rør Ø 33,7 mm: 000704.2, til rør Ø 42,4 mm: 000704.3, til rør Ø 48,3 mm: 000704.5

16 22 28

	L (a)	B (b)	H (c)	G	
2-000704.1	120 mm	35 mm	60 mm	0,25 kg	**456 NOK** •
2-000704.4	120 mm	35 mm	60 mm	0,26 kg	**456 NOK** •
2-000704.2	120 mm	35 mm	60 mm	0,25 kg	**456 NOK** •
2-000704.3	120 mm	35 mm	60 mm	0,23 kg	**456 NOK** •
2-000704.5	120 mm	35 mm	60 mm	0,21 kg	**456 NOK** •

Du finner mer informasjon og tilbehør til disse produktene på nettet.

www.siegmund.com/
F-tablepress

Motblokk POM-C
Plugg kontakt nødvendig for festing, festet med bolt 160515 / 220515 / 280513 (ikke inkludert i leveransen), til rør Ø 21,4 mm: 000705.1, til rør Ø 26,9 mm: 000705.4, til rør Ø 33,7 mm: 000705.2, til rør Ø 42,4 mm: 000705.3, til rør Ø 48,3 mm: 000705.5

16 22 28

	L (a)	B (b)	H (c)	G	
2-000705.1	60 mm	114 mm	55 mm	0,37 kg	**588 NOK** •
2-000705.4	60 mm	111 mm	55 mm	0,35 kg	**576 NOK** •
2-000705.2	60 mm	102 mm	55 mm	0,31 kg	**564 NOK** •
2-000705.3	60 mm	93 mm	55 mm	0,27 kg	**528 NOK** •
2-000705.5	60 mm	93 mm	55 mm	0,26 kg	**504 NOK** •

Plugg kontakt
til dreibar feste av motblokk i borehullene, til feste: 280513

28

	L (a)	Ø	G	
2-280701	50 mm	40 mm	0,11 kg	**252 NOK** •

Produktanbefaling

Basic Sett
Inkludert i settet: 1x 000701.PA, 1x 000701.AL, 1x 280702

28

	G	Spesialpris
2-280783	1,98 kg	**1.308 NOK** •
		I stedet for 1.644 NOK

Rørrettingssett for Ø 21,4
Inkludert i settet: 1x 000703.1, 1x 000704.1, 2x 000705.1, 2x 280701, festet med bolt 280513 (ikke inkludert i leveransen)

28

	G	Spesialpris
2-280782.1	1,29 kg	**1.908 NOK** •
		I stedet for 2.388 NOK

Rørrettingssett for Ø 26,9
Inkludert i settet: 1x 000703.4, 1x 000704.4, 2x 000705.4, 2x 280701, festet med bolt 280513 (ikke inkludert i leveransen)

28

	G	Spesialpris
2-280782.4	1,26 kg	**1.896 NOK** •
		I stedet for 2.364 NOK

Rørrettingssett for Ø 33,7
Inkludert i settet: 1x 000703.2, 1x 000704.2, 2x 000705.2, 2x 280701, festet med bolt 280513 (ikke inkludert i leveransen)

28

	G	Spesialpris
2-280782.2	1,17 kg	**1.860 NOK** •
		I stedet for 2.340 NOK

Rørrettingssett for Ø 42,4
Inkludert i settet: 1x 000703.3, 1x 000704.3, 2x 000705.3, 2x 280701, festet med bolt 280513 (ikke inkludert i leveransen)

28

	G	Spesialpris
2-280782.3	1,06 kg	**1.800 NOK** •
		I stedet for 2.268 NOK

Rørrettingssett for Ø 48,3
Inkludert i settet: 1x 000703.5, 1x 000704.5, 2x 000705.5, 2x 280701, festet med bolt 280513 (ikke inkludert i leveransen)

28

	G	Spesialpris
2-280782.5	1,01 kg	**1.776 NOK** •
		I stedet for 2.220 NOK

G: Vekt, L: Lengde, B: Bredde, H: Høyde, Ø: Diameter

Skinne system Standard

- Herdede og rustbeskyttede skinner
- Uanstrengt bevegelse på skinnen
- kan leveres raskt da alle varer er på lager som standard
- installasjon over og under gulv mulig
- strukturert arbeidsplass med mange oppspennings muligheter
- System 16 / System 22: på forespørsel

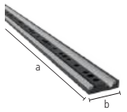

Fundamentskinne med rundskinne Plasmanitrert

Herdede og rustbeskyttede skinner, installasjon over og under gulv mulig

BAR N 750

	L (a)	B (b)	H (c)	G	
2-RSR2000.P	2000 mm	160 mm	40 mm	80 kg	**12.864 NOK** •
2-RSR3000.P	3000 mm	160 mm	40 mm	120 kg	**18.432 NOK** •

Bein ramme SB 1800x900 med innlegg rulle

Standard ramme for bordplater med sporvidde 1800x900, Hjul kan flyttes avhengig av bevegelsesretningen, Tilkobling av bordplate og tilkoblingsramme med 4x 280528, feste til skinnen med 2x 280511

	L (a)	B (b)	H (c)	G	
2-RSF200	1970 mm	998 mm	200 mm	77 kg	**25.560 NOK** •
2-RSF650	1970 mm	998 mm	650 mm	135 kg	**28.836 NOK** •

Professional Extreme 8.7 bordplate SB 1800x900

bare kompatibel med tilkoblingsramme SB 1800x900

100 BAR N X8.7

	L (a)	B (b)	H (c)	G	
2-RST2820.XD7D	2000 mm	1000 mm	200 mm	665 kg	**54.876 NOK** •
2-RST2830.XD7D	2400 mm	1200 mm	200 mm	950 kg	**70.656 NOK** •
2-RST2840.XD7D	3000 mm	1500 mm	200 mm	1475 kg	**101.280 NOK** •

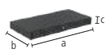

Professional 750 bordplate SB 1800x900

NEW

bare kompatibel med tilkoblingsramme SB 1800x900

100 BAR N 750

	L (a)	B (b)	H (c)	G	
2-RST2820.P.T1	2000 mm	1000 mm	200 mm	636 kg	**43.740 NOK** •
2-RST2830.P.T1	2400 mm	1200 mm	200 mm	839 kg	**57.204 NOK** •
2-RST2840.P.T1	3000 mm	1500 mm	200 mm	1339 kg	**83.784 NOK** •

U-Vinkel SB 1800

U-Vinkel 200x200 SB 1800 Plasmanitrert

med fotplater for sporbredde 1800

BAR N 750

	L (a)	B (b)	H (c)	MS (d)	G	
2-RSU2000.P	2000 mm	200 mm	200 mm	25 mm	228 kg	**18.612 NOK** •
2-RSU2400.P	2400 mm	200 mm	200 mm	25 mm	271 kg	**22.848 NOK** •
2-RSU3000.P	3000 mm	200 mm	200 mm	25 mm	339 kg	**28.632 NOK** •

U-Vinkel 400x200 SB 1800 Plasmanitrert

med fotplater for sporbredde 1800

BAR N 750

	L (a)	B (b)	H (c)	MS (d)	G	
2-RSU2000W.P	2000 mm	400 mm	200 mm	25 mm	336 kg	**29.088 NOK** •
2-RSU2400W.P	2400 mm	400 mm	200 mm	25 mm	396 kg	**35.040 NOK** •
2-RSU3000W.P	3000 mm	400 mm	200 mm	25 mm	496 kg	**43.092 NOK** •

U-Vinkel SB 900

U-Vinkel 200x200 SB 900 Plasmanitrert

med fotplater for sporbredde 900

BAR N 750 28

	L (a)	B (b)	H (c)	MS (d)	G	
2-280370.P	1000 mm	200 mm	200 mm	25 mm	120 kg	**10.572 NOK** •
2-RSU1200.P	1200 mm	200 mm	200 mm	25 mm	142 kg	**13.164 NOK** •
2-RSU1500.P	1500 mm	200 mm	200 mm	25 mm	174 kg	**15.060 NOK** •

U-Vinkel 400x200 SB 900 Plasmanitrert

med fotplater for sporbredde 900

BAR N 750 28

	L (a)	B (b)	H (c)	MS (d)	G	
2-280370.2.P	1000 mm	400 mm	200 mm	25 mm	188 kg	**15.852 NOK** •
2-RSU1200W.P	1200 mm	400 mm	200 mm	25 mm	211 kg	**22.392 NOK** •
2-RSU1500W.P	1500 mm	400 mm	200 mm	25 mm	258 kg	**24.384 NOK** •

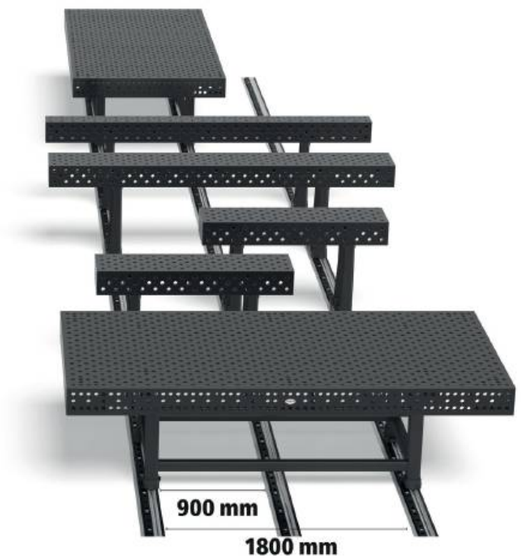

L: Lengde, B: Bredde, H: Høyde, G: Vekt, MS: Material tykkelse

Ben med innlegg rulle

Ben med innlegg rulle til Vinkel U-form 200x200
tilkobling av U-firkant og ben med innsatt rulle med 2x 280528, feste til skinnen med 2x 280513, med vippebeskyttelse

	L (a)	B (b)	H (c)	G	
2-RSUF200	196 mm	138 mm	200 mm	14,50 kg	**9.168 NOK** •
2-RSUF650	196 mm	138 mm	650 mm	21,50 kg	**10.416 NOK** •

Ben med innlegg rulle til Vinkel U-form 400x200
tilkobling av U-firkant og ben med innsatt rulle med 2x 280528, feste til skinnen med 2x 280513, med vippebeskyttelse

	L (a)	B (b)	H (c)	G	
2-RSUF200W	396 mm	138 mm	200 mm	30 kg	**11.112 NOK** •
2-RSUF650W	396 mm	138 mm	650 mm	43 kg	**12.216 NOK** •

Produktanbefaling

Stoppebolt til skinnesystem brunert
med gummibuffer, er festet til endene med støtte- og fundamentskinnene, hindrer utkjøring av rundskinnen og begrenser kjørelengden, flat design for minimal forstyrrende kontur

B

	L (a)	G	
2-280241	45 mm	0,30 kg	**168 NOK** •

Nedsenket bolt brunert
forsenket tilkobling av komponenter, KAN IKKE brukes til å koble sammen bord og U-Vinkler, ikke egnet til aluminiumsprofiler, ikke egnet for avlange hull

B 28

	L (a)	SK	ZK	AM	G	
2-280528	66 mm	220 kN	10 kN	25 Nm	0,30 kg	**492 NOK** •

Hurtigspennbolt uten spor brunert
uten O-ring spor for en jevn overflate, KAN IKKE brukes til å koble sammen bord og U-Vinkler

B 28

	L (a)	SK	ZK	AM1	AM	G	
2-280511	95 mm	220 kN	25 kN	10 Nm	25 Nm	0,54 kg	**612 NOK** •
2-280513	120 mm	220 kN	25 kN	10 Nm	25 Nm	0,65 kg	**672 NOK** •

Du finner mer informasjon og tilbehør til disse produktene på nettet.

www.siegmund.com/
F-railsystem

L: Lengde, B: Bredde, H: Høyde, G: Vekt, SK: Skjære styrke, AM: Tiltrekningsmoment Stål, klemme dreiemoment avhenger av materiale, ZK: Strekk kraft Stål, AM1: Tiltrekningsmoment Aluminium

SYSTEM 22
ALLROUNDEREN

Det ideelle kompromisset i metallkonstruksjon. Det gir betydelig høyere stabilitet enn system 16, samtidig som det er mer håndterbart og kostnadseffektivt enn system 28. Perfekt for generelt metallarbeid og moderate deformasjonkrefter.

Anbefalt belastning opptil 3000 kg
maks 1500 kg basic utstyr per ben

Belastningen avhenger av type og mengde bordben De enkelte komponentene er betydelig høyere.
Basert på vår erfaring anbefaler vi de angitte belastningene for din sikkerhet.

Professional 750

- Høy stål kvalitet S355J2+N, plasma nitrert og BAR-belagt
- Material tykkelse ca. 17 – 19 mm
- Borehull Ø 22 mm, Borehull rutenett på overflaten 100x100 mm
- Bordside høyde 150 mm, Hullavstand på bordsiden 50 mm
- inkl. ben standardutstyr

Bordstørrelse	Ben	Vekt			
1000 x 1000 mm	4	301 kg	**21.072 NOK**	4-220010.P	•
1200 x 1200 mm	4	395 kg	**27.168 NOK**	4-220015.P	•
1500 x 1000 mm	4	420 kg	**27.384 NOK**	4-220035.P	•
1500 x 1500 mm	4	585 kg	**38.736 NOK**	4-220050.P	•
2000 x 1000 mm	4	529 kg	**34.656 NOK**	4-220020.P	•
2400 x 1200 mm	6	740 kg	**44.688 NOK**	4-220030.P	•
3000 x 1500 mm	6	1097 kg	**65.160 NOK**	4-220040.P	•

Vekt = Bordplate + Pallette + Ben standard
Maks anbefalt totalt vekt på bordet med 4 bein 3000 kg ved jevn vektfordeling. (Gjelder standard bein)
Alle bordene er tilgjengelige på bestilling uten plasmanitrering eller med et diagonalt rutenett: www.siegmund.com/F-table75022

www.siegmund.com/
F-table75022

Bordben

	Standard bein	Standard bein	Høyde justerbare	Høyde justerbare	Hjul, med brems	Høyde justerbare, hjul, med brems	Gulv forankring
	220858	220857.X	4-220878.XX	4-220877.1.XX	4-220866.XX	4-220879.1.XX	4-220874.XX
Kapasitet pr bein	1500 kg	1500 kg	1500 kg	1500 kg	1500 kg	1500 kg	1500 kg
Beinhøyde	700 mm	800 mm	500 – 800 mm	550 – 900 mm	700 mm	600 – 850 mm	700 mm
Fin justering	50 mm	50 mm	50 mm	50 mm	20 mm	20 mm	50 mm
Ekstrakostnad pr bein	inkludert	Alternatift	**816 NOK**	**828 NOK**	**1.140 NOK**	**1.368 NOK**	**636 NOK**

Arbeidshøyde = høyde på bordben + høyde på sidepanel på bordet
De angitte lastekapasitetene refererer til statisk last. NB med hjul: Ikke anbefalt til sveisebord med 6 eller 8 bein.

Sett

		220610.1	220630.1	220645.1	220511	220740	220410.N	220420.N	220426.N	220430.N
1	4-223100	4x	2x		12x		4x	4x		
2	4-223200	6x	4x	4x	18x	4x	6x	6x	2x	
3	4-223300	10x	6x	4x	24x	4x	8x	8x	2x	
4	4-223400	12x	8x	8x	30x	8x	10x	10x	2x	2x
5	4-223500	14x	10x	8x	30x	8x	12x	12x	4x	4x

Prisene er oppgitt i NOK, eks. MVA, pakking og transportkostnader.

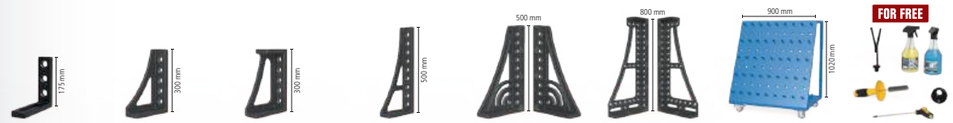

220110.N	220152.N	220116.N	220162.N	220164+65.N	220144+46.N	220910	223999		
2x	2x						1x	**17.820 NOK**	•
4x	2x						1x	**30.984 NOK**	•
6x	2x						1x	**41.664 NOK**	•
8x		2x	2x	1x		1x	1x	**68.916 NOK**	•
10x		2x	2x	1x	1x	1x	1x	**87.684 NOK**	•

Professional Extreme 8.7

- Herdet verktøy stål X8.7, plasma nitrert og BAR-belagt
- Material tykkelse ca. 17 – 19 mm
- Borehull Ø 22 mm, Borehull på overflaten med diagonalt rutenett
- Bordside høyde 150 mm, Hullavstand på bordsiden 50 mm
- Bordkant laget av høykvalitets stål S355J2+N
- inkl. ben standardutstyr

Bordstørrelse	Ben	Vekt			
1000 x 1000 mm	4	295 kg	**24.432 NOK**	4-220010.XD7	•
1200 x 800 mm	4	291 kg	**24.384 NOK**	4-220025.XD7	•
1200 x 1200 mm	4	387 kg	**31.536 NOK**	4-220015.XD7	•
1500 x 1000 mm	4	412 kg	**31.836 NOK**	4-220035.XD7	•
1500 x 1500 mm	4	573 kg	**45.060 NOK**	4-220050.XD7	•
2000 x 1000 mm	4	519 kg	**40.272 NOK**	4-220020.XD7	•
2000 x 1200 mm	4	602 kg	**47.076 NOK**	4-220060.XD7	•
2000 x 2000 mm	4	929 kg	**65.952 NOK**	4-220045.XD7	•
2400 x 1200 mm	6	725 kg	**52.152 NOK**	4-220030.XD7	•
3000 x 1500 mm	6	1073 kg	**76.140 NOK**	4-220040.XD7	•
4000 x 2000 mm	8	1807 kg	**126.588 NOK**	4-220055.XD7	•

Vekt = Bordplate + Pallette + Ben standard
Maks anbefalt totalt vekt på bordet med 4 bein 3000 kg ved jevn vektfordeling. (Gjelder standard bein)

www.siegmund.com/
F-tableX722

Bordben

	Standard bein	Standard bein	Høyde justerbare	Høyde justerbare	Hjul, med brems	Høyde justerbare, hjul, med brems	Gulv forankring
	220858	220857.X	4-220878.XX	4-220877.1.XX	4-220866.XX	4-220879.1.XX	4-220874.XX
Kapasitet pr bein	1500 kg	1500 kg	1500 kg	1500 kg	1500 kg	1500 kg	1500 kg
Beinhøyde	700 mm	800 mm	500 – 800 mm	550 – 900 mm	700 mm	600 – 850 mm	700 mm
Fin justering	50 mm	50 mm	50 mm	50 mm	20 mm	20 mm	50 mm
Ekstrakostnad pr bein	inkludert	Alternatift	**816 NOK**	**828 NOK**	**1.140 NOK**	**1.368 NOK**	**636 NOK**

Arbeidshøyde = høyde på bordben + høyde på sidepanel på bordet
De angitte lastekapasitetene refererer til statisk last. NB med hjul: Ikke anbefalt til sveisebord med 6 eller 8 bein.

Sett

		220610.1	220630.1	220645.1	220511	220740	220410.N	220420.N	220426.N	220430.N
1	4-223100	4x	2x		12x		4x	4x		
2	4-223200	6x	4x	4x	18x	4x	6x	6x	2x	
3	4-223300	10x	6x	4x	24x	4x	8x	8x	2x	
4	4-223400	12x	8x	8x	30x	8x	10x	10x	2x	2x
5	4-223500	14x	10x	8x	30x	8x	12x	12x	4x	4x

Prisene er oppgitt i NOK, eks. MVA, pakking og transportkostnader.

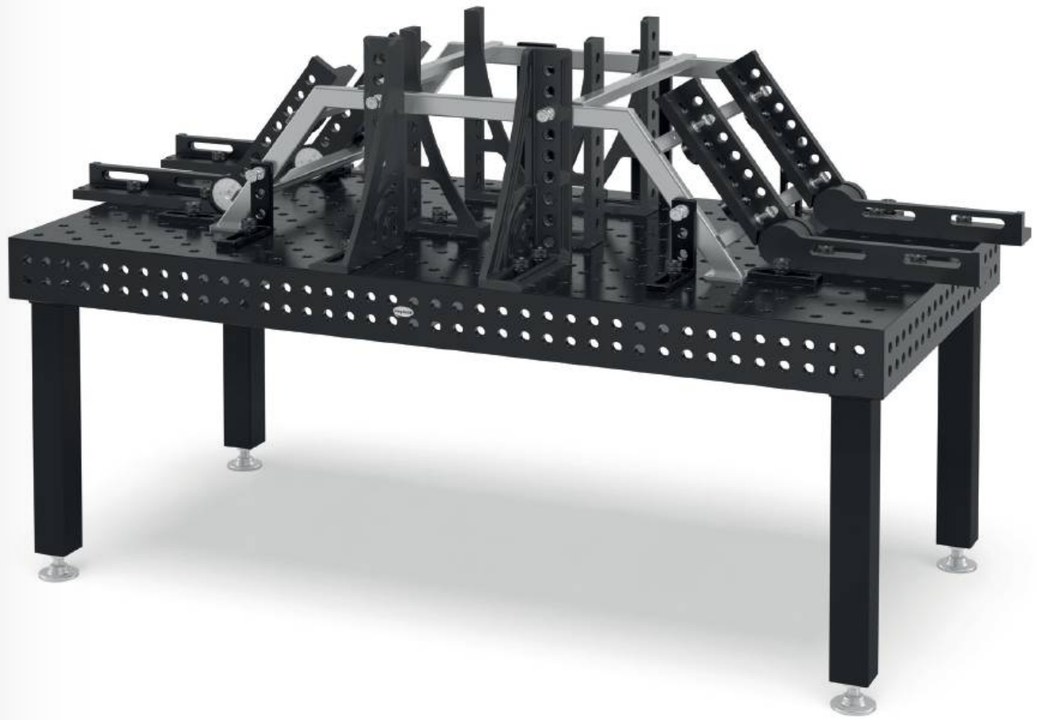

220110.N	220152.N	220116.N	220162.N	220164+65.N	220144+46.N	220910	223999	
2x	2x						1x	**17.820 NOK** •
4x	2x						1x	**30.984 NOK** •
6x	2x						1x	**41.664 NOK** •
8x		2x	2x	1x		1x	1x	**68.916 NOK** •
10x		2x	2x	1x	1x	1x	1x	**87.684 NOK** •

Professional Extreme 8.7 PLUS

- Herdet verktøy stål X8.7, plasma nitrert og BAR-belagt
- Material tykkelse ca. 17 – 19 mm
- Borehull Ø 22 mm, Borehull på overflaten med diagonalt rutenett
- Bordside høyde 250 mm, Borehull på bordsiden 4 rader med 50 mm avstand
- Bordkant laget av høykvalitets stål S355J2+N
- inkl. ben standardutstyr

Bordstørrelse	Ben	Vekt			
1200 x 1200 mm	4	459 kg	**34.848 NOK**	4-220015.XD7PL	•
1500 x 1000 mm	4	493 kg	**35.172 NOK**	4-220035.XD7PL	•
2000 x 1000 mm	4	622 kg	**44.508 NOK**	4-220020.XD7PL	•
2400 x 1200 mm	6	849 kg	**57.228 NOK**	4-220030.XD7PL	•
3000 x 1500 mm	6	1267 kg	**87.648 NOK**	4-220040.XD7PL	•
4000 x 2000 mm	8	2115 kg	**138.840 NOK**	4-220055.XD7PL	•

Vekt = Bordplate + Pallette + Ben standard
Maks anbefalt totalt vekt på bordet med 4 bein 3000 kg ved jevn vektfordeling. (Gjelder standard bein)
Alle bordene er tilgjengelige på bestilling uten plasmanitrering: www.siegmund.com/F-tableX722plus

www.siegmund.com/
F-tableX722plus

Bordben

	Standard bein	Standard bein	Høyde justerbare	Høyde justerbare	Hjul, med brems	Høyde justerbare, hjul, med brems	Gulv forankring
	220853.X	220857.X	4-220878.XX	4-220877.1.XX	4-220860.XX	4-220879.1.XX	4-220872.XX
Kapasitet pr bein	1500 kg	1500 kg	1500 kg	1500 kg	1500 kg	1500 kg	1500 kg
Beinhøyde	600 mm	800 mm	500 – 800 mm	550 – 900 mm	600 mm	600 – 850 mm	600 mm
Fin justering	50 mm	50 mm	50 mm	50 mm	20 mm	20 mm	50 mm
Ekstrakostnad pr bein	inkludert	Alternatift	**816 NOK**	**828 NOK**	**1.116 NOK**	**1.368 NOK**	**636 NOK**

Arbeidshøyde = høyde på bordben + høyde på sidepanel på bordet
De angitte lastekapasitetene refererer til statisk last. NB med hjul: Ikke anbefalt til sveisebord med 6 eller 8 bein.

Sett

		220610.1	220630.1	220645.1	220511	220740	220410.N	220420.N	220426.N	220430.N
1	4-223100	4x	2x		12x		4x	4x		
2	4-223200	6x	4x	4x	18x	4x	6x	6x	2x	
3	4-223300	10x	6x	4x	24x	4x	8x	8x	2x	
4	4-223400	12x	8x	8x	30x	8x	10x	10x	2x	2x
5	4-223500	14x	10x	8x	30x	8x	12x	12x	4x	4x

Prisene er oppgitt i NOK, eks. MVA, pakking og transportkostnader.

								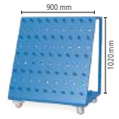			
		220110.N	220152.N	220116.N	220162.N	220164+65.N	220144+46.N	220910	223999		
1	4-223100	2x	2x						1x	**17.820 NOK**	•
2	4-223200	4x	2x						1x	**30.984 NOK**	•
3	4-223300	6x	2x						1x	**41.664 NOK**	•
4	4-223400	8x		2x	2x	1x		1x	1x	**68.916 NOK**	•
5	4-223500	10x		2x	2x	1x	1x	1x	1x	**87.684 NOK**	•

Siegmund løfteplattform

- med to løftesylindere
- høy motstandskraft
- enkel håndtering
- massiv saks og stålvalser
- kontaktstrimmel beskytter mot knusing
- installasjon over og under gulv mulig

Løfteplattform 2010
for 2000x1000 mm bord, Samlet høyde når den trekkes inn: 330 mm, Løfteområde: 1100 mm, Løftetid lastet: 45~55 Sekunder, Kraft 2,2 kW, Driftsspenning 400 V 50 Hz, Maksimal lastekapasitet: Basic ramme (uten bord) 4000 kg, inkl. isolasjonsplater

16 22 28

	L (a)	B (b)	G		
4-HB4020.1	1990 mm	990 mm	470 kg	**78.516 NOK**	•

Løfteplattform 2012
for 2000x1200 mm bord, Samlet høyde når den trekkes inn: 330 mm, Løfteområde: 1100 mm, Løftetid lastet: 45~55 Sekunder, Kraft 2,2 kW, Driftsspenning 400 V 50 Hz, Maksimal lastekapasitet: Basic ramme (uten bord) 4000 kg, inkl. isolasjonsplater

16 22 28

	L (a)	B (b)	G		
4-HB4060.1	1990 mm	1190 mm	490 kg	**81.396 NOK**	•

Løfteplattform 2412
for 2400x1200 mm bord, Samlet høyde når den trekkes inn: 330 mm, Løfteområde: 1100 mm, Løftetid lastet: 45~55 Sekunder, Kraft 2,2 kW, Driftsspenning 400 V 50 Hz, Maksimal lastekapasitet: Basic ramme (uten bord) 4000 kg, inkl. isolasjonsplater

16 22 28

	L (a)	B (b)	G		
4-HB4030.1	2390 mm	1190 mm	530 kg	**86.988 NOK**	•

Løfteplattform 3015
for 3000x1500 mm bord, Samlet høyde når den trekkes inn: 430 mm, Løfteområde: 650 mm, Løftetid lastet: 35~45 Sekunder, Kraft 2,2 kW, Driftsspenning 400 V 50 Hz, Maksimal lastekapasitet: Basic ramme (uten bord) 6000 kg, inkl. isolasjonsplater

16 22 28

	L (a)	B (b)	G		
4-HB4040.1	2990 mm	1490 mm	865 kg	**134.508 NOK**	•

Løfteplattform 2010 med sveisebord

- inkl. sveisebord 2000x1000 mm og isolasjonsplater
- Material tykkelse Bordplate ca. 17 – 19 mm
- Mål (L x B): ca. 1990x990 mm
- Vekt (uten bord) ca. 470 kg
- Samlet høyde når den trekkes inn: 330 mm, Løfteområde: 1100 mm
- Arbeidshøyde er total høyde pluss bordsidepanel
- Maksimal lastekapasitet: Basic ramme (uten bord) 4000 kg
- Løftetid lastet: 45~55 Sekunder
- Kraft 2,2 kW, Driftsspenning 400 V 50 Hz

Størrelse Arbeidsplate	Egenskaper Arbeidsplate	G			
2000 x 1000 mm	22 750 N BAR	969 kg	**110.148 NOK**	4-HB220020.P	•
2000 x 1000 mm	22 XR,7 N BAR	959 kg	**115.764 NOK**	4-HB220020.XD7	•
2000 x 1000 mm	22 XR,7 N BAR	1065 kg	**120.000 NOK**	4-HB220020.XD7PL	•

Løfteplattform 2012 med sveisebord

- inkl. sveisebord 2000x1200 mm og isolasjonsplater
- Material tykkelse Bordplate ca. 17 – 19 mm
- Mål (L x B): ca. 1990x1190 mm
- Vekt (uten bord) ca. 490 kg
- Samlet høyde når den trekkes inn: 330 mm, Løfteområde: 1100 mm
- Arbeidshøyde er total høyde pluss bordsidepanel
- Maksimal lastekapasitet: Basic ramme (uten bord) 4000 kg
- Løftetid lastet: 45~55 Sekunder
- Kraft 2,2 kW, Driftsspenning 400 V 50 Hz

Størrelse Arbeidsplate	Egenskaper Arbeidsplate	G			
2000 x 1200 mm	22 XR,7 N BAR	1062 kg	**125.448 NOK**	4-HB220060.XD7	•

Løfteplattform 2412 med sveisebord

- inkl. sveisebord 2400x1200 mm og isolasjonsplater
- Material tykkelse Bordplate ca. 17 – 19 mm
- Mål (L x B): ca. 2390x1190 mm
- Vekt (uten bord) ca. 530 kg
- Samlet høyde når den trekkes inn: 330 mm, Løfteområde: 1100 mm
- Arbeidshøyde er total høyde pluss bordsidepanel
- Maksimal lastekapasitet: Basic ramme (uten bord) 4000 kg
- Løftetid lastet: 45~55 Sekunder
- Kraft 2,2 kW, Driftsspenning 400 V 50 Hz

Størrelse Arbeidsplate	Egenskaper Arbeidsplate	G			
2400 x 1200 mm	22 750 N BAR	1225 kg	**127.140 NOK**	4-HB220030.P	•
2400 x 1200 mm	22 XR,7 N BAR	1210 kg	**134.604 NOK**	4-HB220030.XD7	•
2400 x 1200 mm	22 XR,7 N BAR	1338 kg	**139.680 NOK**	4-HB220030.XD7PL	•

Løfteplattform 3015 med sveisebord

- inkl. sveisebord 3000x1500 mm og isolasjonsplater
- Material tykkelse Bordplate ca. 17 – 19 mm
- Mål (L x B): ca. 2990x1490 mm
- Vekt (uten bord) ca. 865 kg
- Samlet høyde når den trekkes inn: 430 mm, Løfteområde: 650 mm
- Arbeidshøyde er total høyde pluss bordsidepanel
- Maksimal lastekapasitet: Basic ramme (uten bord) 6000 kg
- Løftetid lastet: 34~45 Sekunder
- Kraft 2,2 kW, Driftsspenning 400 V 50 Hz

Størrelse Arbeidsplate	Egenskaper Arbeidsplate	G			
3000 x 1500 mm	22 750 N BAR	1917 kg	**195.132 NOK**	4-HB220040.P	•
3000 x 1500 mm	22 XR,7 N BAR	1893 kg	**206.112 NOK**	4-HB220040.XD7	•
3000 x 1500 mm	22 XR,7 N BAR	2091 kg	**217.620 NOK**	4-HB220040.XD7PL	•

Du finner mer informasjon og tilbehør til disse produktene på nettet.

www.siegmund.com/
F-h-lift

L: Lengde, B: Bredde, G: Vekt

Roterende bordhøyde justerbar stasjonær

- Mål (L x B): ca. 785x785 mm
- Vekt (uten plate): ca. 70 kg
- Arbeidshøyde mellom 780 mm og 1100 mm
- På grunn av faren for å tippe, anbefaler vi utelukkende følgende størrelser
- Kun kompatibel med spesifiserte benkeplater (spesielle festepunkter i benkeplaten)
- Maksimal lastekapasitet: Basic ramme (uten plate) 1000 kg

Størrelse Arbeidsplate	Egenskaper Arbeidsplate	MS (d)	G			
1000 x 1000 mm	22 750 N BAR	18 mm	207 kg	**22.620 NOK**	2-DS224024.PD	•
1200 x 1200 mm	22 750 N BAR	18 mm	267 kg	**26.616 NOK**	2-DS224034.PD	•
1200 x 800 mm	22 750 N BAR	18 mm	208 kg	**21.240 NOK**	2-DS224004.P	•
Ø 1100 mm	22 750 N BAR	18 mm	201 kg	**25.428 NOK**	2-DS224211.PD	•

Roterende bordhøyde justerbar Mobile

- Mål (L x B): ca. 795x795 mm
- Vekt (uten plate): ca. 70 kg
- Arbeidshøyde mellom 780 mm og 1100 mm
- På grunn av faren for å tippe, anbefaler vi utelukkende følgende størrelser
- Kun kompatibel med spesifiserte benkeplater (spesielle festepunkter i benkeplaten)
- Maksimal lastekapasitet: Basic ramme (uten plate) 1000 kg

Størrelse Arbeidsplate	Egenskaper Arbeidsplate	MS (d)	G			
1000 x 1000 mm	22 750 N BAR	18 mm	207 kg	**24.168 NOK**	2-DM224024.PD	•
1200 x 1200 mm	22 750 N BAR	18 mm	267 kg	**28.164 NOK**	2-DM224034.PD	•
1200 x 800 mm	22 750 N BAR	18 mm	208 kg	**22.788 NOK**	2-DM224004.P	•
Ø 1100 mm	22 750 N BAR	18 mm	201 kg	**26.976 NOK**	2-DM224211.PD	•

Magnetisk jordforbindelse

Magnetisk jordforbindelse med roterende skjøt for høy holdekraft på rene og glatte overflater. Ikke flere vridende kabler takket være rask og enkel jording. Tilkoblingen kan festes eller være kablet. I kombinasjon med adapterplate og skru med nedsenket hode passer den perfekt som et ettermonteringssett for det roterende bordet.

Magnetisk jordforbindelse til roterende sveisebord
rask og enkel jording, ingen vridning av kabelen, høy holdekraft på rene og glatte overflater, Maks belastning: 500 A ved 35 % driftssyklus, leveringsinnhold: Adapterplate og senkeskrue

16 22 28

	G		
2-00003399	0,92 kg	**432 NOK**	•

Du finner mer informasjon og tilbehør til disse produktene på nettet.

www.siegmund.com/
F-rotating

Mobilt løftebord 500 kg

- Mål (L x B): ca. 1115x630 mm
- Vekt (uten plate): ca. 65 kg
- Arbeids høyde fra ca. 700 til 1000 mm
- Kun kompatibel med spesifiserte benkeplater (spesielle festepunkter i benkeplaten)
- Maksimal lastekapasitet: Basic ramme (uten plate) 500 kg

Størrelse Arbeidsplate	Egenskaper Arbeidsplate	MS (d)	G			
1200 x 800 mm	22 750 N BAR	18 mm	203 kg	**26.016 NOK**	2-HT224004.P	•

Mobilt løftebord 1200 kg

- Mål (L x B): ca. 1490x990 mm
- Vekt (uten plate): ca. 210 kg
- Arbeids høyde fra ca. 750 til 1050 mm
- Maksimal lastekapasitet: Basic ramme (uten plate) 1200 kg

Størrelse Arbeidsplate	Egenskaper Arbeidsplate	MS (d)	G			
1500 x 1000 mm	22 750 N BAR 100	18 mm	548 kg	**55.668 NOK**	2-HS220035.P	•

Produktanbefaling

Tilleggssett, bæreevne 1700 kg
Tillegg løftesylinder for 1700 kg bæreevne (minus plate), Kun kompatibel med mobil løftebord 1200 kg, Leveringsomfang: 1x løftesylinder, 1x fotpedal, festemateriale

16 22 28

	G		
2-HS009921	4 kg	**5.172 NOK**	•

Du finner mer informasjon og tilbehør til disse produktene på nettet.

www.siegmund.com/
F-lifting

MS: Material tykkelse, G: Vekt, Ø: Diameter

Siegmund Workstation 1208

- venstre og høyre 600 mm plass til skuffer
- inkl. Perforert plate 1200x800 mm
- Høy stål kvalitet S355J2+N, plasma nitrert og BAR-belagt
- Material tykkelse ca 18 mm
- Borehull Ø 22 mm
- Borehull rutenett på overflaten 100x100 mm
- Maks lastekapasitet: bunnplate 1000 kg (uten plate) / Med hjul 400 kg (uten plate)

Siegmund Workstation 1208
leveringsinnhold: 1x 004002.1 Siegmund Workstation 1208 Basic ramme, 1x 224004.P Perforert plate

	L (a)	B (b)	H (c)	G	Spesialpris
2-224400	1200 mm	800 mm	850 mm	170,16 kg	**15.276 NOK** •
					I stedet for 15.528 NOK

Siegmund Workstation 1208 inkludert Hyller
leveringsinnhold: 1x 004002.1 Siegmund Workstation 1208 Basic ramme, 1x 224004.P Perforert plate, 1x 224030 Tvinge holder, 1x 004620 Hylle, 1x 224635 Bolt og prisme holder, 1x 004025.1 Verktøyvegg inkl hylle

	L (a)	B (b)	H (c)	G	Spesialpris
2-224401	1200 mm	800 mm	850 mm	179,95 kg	**16.752 NOK** •
					I stedet for 17.100 NOK

Siegmund Workstation 1208 halvt stengt Inkl 3 skuffer
leveringsinnhold: 1x 004002.1 Siegmund Workstation 1208 Basic ramme, 1x 224004.P Perforert plate, 2x 004230 Skuff 180 mm, 1x 004235 Skuff 240 mm, 1x 004120 Sett sidevegger

	L (a)	B (b)	H (c)	G	Spesialpris
2-224407	1200 mm	800 mm	850 mm	202,66 kg	**19.968 NOK** •
					I stedet for 20.280 NOK

Siegmund Workstation 1208 lukket Inkl 6 skuffer
leveringsinnhold: 1x 004002.1 Siegmund Workstation 1208 Basic ramme, 1x 224004.P Perforert plate, 4x 004230 Skuff 180 mm, 2x 004235 Skuff 240 mm, 2x 004120 Sett sidevegger

	L (a)	B (b)	H (c)	G	Spesialpris
2-224409	1200 mm	800 mm	850 mm	235,16 kg	**24.660 NOK** •
					I stedet for 25.032 NOK

pluss emballasje / Transport

Siegmund Workstation 1208 – Konfigurasjon

Utstyrt med 4 hjul for Workstation 1208
bytte mellom fot og hjul mulig

	TF	G	
2-004100.1	400 kg	5,30 kg	**852 NOK** •

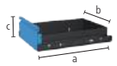

Skuff med klipsskinne og montering for Workstation 0806 / 1208
pulverlakkert, oppgradering mulig når som helst, til Workstation 0806 / 1208 uten side vegger, Brakett er nødvendig når det ikke er vegger

	L (a)	B (b)	H (c)	TF	G	
2-004220.WS	590 mm	400 mm	60 mm	50 kg	7,50 kg	**948 NOK** •
2-004225.WS	590 mm	400 mm	120 mm	50 kg	9 kg	**1.068 NOK** •
2-004230.WS	590 mm	400 mm	180 mm	50 kg	9,50 kg	**1.188 NOK** •
2-004235.WS	590 mm	400 mm	240 mm	50 kg	10 kg	**1.308 NOK** •

Du finner mer informasjon og tilbehør til disse produktene på nettet.
www.siegmund.com/F-workstation

Siegmund Workstation 1212

- venstre og høyre 600 mm plass til skuffer
- inkl. Perforert plate 1200x1200 mm
- Høy stål kvalitet S355J2+N, plasma nitrert og BAR-belagt
- Material tykkelse ca 18 mm
- Borehull Ø 22 mm
- Borehull rutenett på overflaten 100x100 mm
- Maks lastekapasitet: bunnplate 1000 kg (uten plate) / Med hjul 400 kg (uten plate)

Siegmund Workstation 1212
leveringsinnhold: 1x 004602 Siegmund Workstation 1212 Basic ramme, 1x 224034.P Perforert plate

	L (a)	B (b)	H (c)	G	Spesialpris
2-224600	1200 mm	1200 mm	850 mm	248 kg	**19.008 NOK** •
					I stedet for 19.224 NOK

Siegmund Workstation 1212 inkludert Hyller
leveringsinnhold: 1x 004602 Siegmund Workstation 1212 Basic ramme, 1x 224034.P Perforert plate, 1x 224630 Tvinge holder, 1x 004620 Hylle, 1x 224635 Bolt og prisme holder, 1x 004625 Verktøyvegg inkl hylle

	L (a)	B (b)	H (c)	G	Spesialpris
2-224601	1200 mm	1200 mm	850 mm	260,75 kg	**20.580 NOK** •
					I stedet for 20.916 NOK

Siegmund Workstation 1212 halvt stengt Inkl 3 skuffer
leveringsinnhold: 1x 004602 Siegmund Workstation 1212 Basic ramme, 1x 224034.P Perforert plate, 2x 004230 Skuff 180 mm, 1x 004235 Skuff 240 mm, 1x 004720 Sett sidevegger

	L (a)	B (b)	H (c)	G	Spesialpris
2-224607	1200 mm	1200 mm	850 mm	282 kg	**23.772 NOK** •
					I stedet for 24.060 NOK

Siegmund Workstation 1212 lukket Inkl 6 skuffer
leveringsinnhold: 1x 004602 Siegmund Workstation 1212 Basic ramme, 1x 224034.P Perforert plate, 4x 004230 Skuff 180 mm, 2x 004235 Skuff 240 mm, 2x 004720 Sett sidevegger

	L (a)	B (b)	H (c)	G	Spesialpris
2-224609	1200 mm	1200 mm	850 mm	316 kg	**28.548 NOK** •
					I stedet for 28.896 NOK

pluss emballasje / Transport

Siegmund Workstation 1212 – Konfigurasjon

Utstyrt med 4 hjul for Workstation 1212
bytte mellom fot og hjul mulig

	TF	G	
2-004700	400 kg	4,30 kg	**936 NOK** •

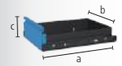

Skuff med klipsskinne og montering for Workstation 1212
pulverlakkert, oppgradering mulig når som helst, til Workstation 1212 uten side vegger, Brakett er nødvendig når det ikke er vegger

	L (a)	B (b)	H (c)	TF	G	
2-004820.WS	590 mm	400 mm	60 mm	50 kg	8 kg	**1.008 NOK** •
2-004825.WS	590 mm	400 mm	120 mm	50 kg	9,50 kg	**1.128 NOK** •
2-004830.WS	590 mm	400 mm	180 mm	50 kg	10 kg	**1.248 NOK** •
2-004835.WS	590 mm	400 mm	240 mm	50 kg	10,50 kg	**1.368 NOK** •

Du finner mer informasjon og tilbehør til disse produktene på nettet.
www.siegmund.com/F-workstation

L: Lengde, B: Bredde, H: Høyde, G: Vekt, TF: Lasteevne

Åttekantet bord 150

fiksering via adapterplate (ikke inkludert i leveransen), Adapterplate tilgjengelig på forespørsel mot en ekstra kostnad, Rabatt: fra 2 stykker: 5%, fra 5 stykker: 10%

	L (a)	B (b)	H (c)	MS (d)	Ø	G	
2-920822.P	331 mm	800 mm	150 mm	18 mm	866 mm	210 kg	**56.448 NOK** ○
2-921022.P	414 mm	1000 mm	150 mm	18 mm	1082 mm	276 kg	**64.752 NOK** ○
2-921222.P	497 mm	1200 mm	150 mm	18 mm	1299 mm	368 kg	**96.300 NOK** ○
2-921422.P	580 mm	1400 mm	150 mm	18 mm	1515 mm	477 kg	**104.604 NOK** ○
2-921522.P	621 mm	1500 mm	150 mm	18 mm	1624 mm	525 kg	**112.896 NOK** ○
2-921622.P	663 mm	1600 mm	150 mm	18 mm	1732 mm	604 kg	**121.200 NOK** ○
2-921722.P	704 mm	1700 mm	150 mm	18 mm	1840 mm	655 kg	**131.520 NOK** ○
2-921822.P	746 mm	1800 mm	150 mm	18 mm	1948 mm	710 kg	**129.504 NOK** ○

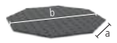

Åttekantet plate

fiksering gjennom borehull ved hjelp av støtte og spennhylser (220500), M8 gjenger på siden, Rabatt: fra 2 stykker: 5%, fra 5 stykker: 10%

	L (a)	B (b)	H (c)	MS (d)	Ø	G	
2-930600.P	249 mm	600 mm	18 mm	18 mm	650 mm	79 kg	**26.556 NOK** ○
2-930800.P	331 mm	800 mm	18 mm	18 mm	866 mm	112 kg	**33.192 NOK** ○
2-931000.P	414 mm	1000 mm	18 mm	18 mm	1083 mm	155 kg	**39.840 NOK** ○
2-931200.P	497 mm	1200 mm	18 mm	18 mm	1299 mm	220 kg	**50.220 NOK** ○
2-931400.P	580 mm	1400 mm	18 mm	18 mm	1516 mm	305 kg	**63.180 NOK** ○
2-931500.P	621 mm	1500 mm	18 mm	18 mm	1636 mm	339 kg	**66.972 NOK** ○

Vekt = Åttekantet plate + Pallette
På grunn av kundespesifikke tilpasninger kan vekten variere.
Ytterligere bordstørrelser er tilgjengelig på forespørsel.
Fotplater eller adapterplater er ikke inkludert som standard i de ottekantede sveisebordene.

Adapterplate tilgjengelig på forespørsel mot en ekstra kostnad

For å feste det åttekantete bordet på et sveisebord behøves en adapterplate. For et tillegg i prisen lager vi en adapterplate med ønsket innfestnings hullmønster etter kundens tegning.

Kostnad for tilpasning av adapter plate

for åttekantede bord med sidepaneler

0-940000	**7.848 NOK** ○

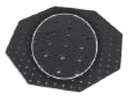

Tilleggsavgift for tilpasning av boresirkelen

for åttekantede plater

0-940000.1	**5.832 NOK** ○

Du finner mer informasjon og tilbehør til disse produktene på nettet.

www.siegmund.com/
F-octagonal22

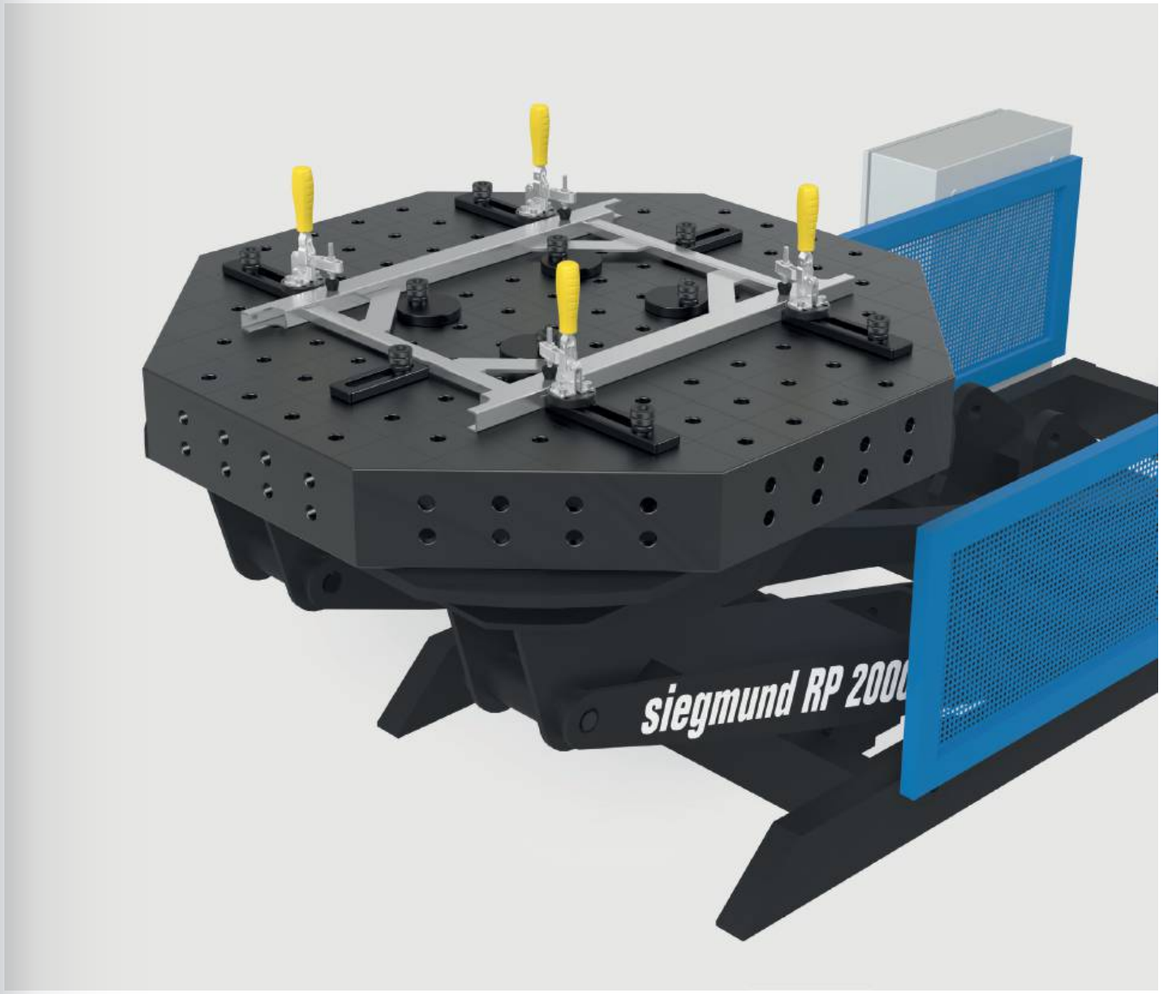

L: Lengde, B: Bredde, H: Høyde, MS: Material tykkelse, G: Vekt, Ø: Diameter

Exenter-Anslag Ø 60 med M10-gjenge nitrert
flex forbindelse, uendelig vri

	MS (d)	Ø	G	
2-220402.N	18 mm	60 mm	0,33 kg	**264 NOK** •

Exenter-Anslag Ø 100 nitrert
kan også brukes som underlag, uendelig vri

	MS (d)	Ø	G	
2-220403.N	18 mm	100 mm	1,04 kg	**276 NOK** •

Du finner mer informasjon og tilbehør til disse produktene på nettet.

www.siegmund.com/
F-stop22

Klemmestopp 4–12 mm nitrert NEW
Til festing av tynnplater eller for støtte av arbeidsstykker, lav interferenskontur, Graderinger: 4 mm, 6 mm, 8 mm, 10 mm, 12 mm

	L (a)	B (b)	VB (f)	MS (d)	G	
2-220460.N	200 mm	50 mm	100 mm	18 mm	0,90 kg	**780 NOK** •

Universal-Anslag 150 L nitrert
langhull

	L (a)	B (b)	VB (f)	MS (d)	G	
2-220410.N	150 mm	50 mm	100 mm	18 mm	0,67 kg	**372 NOK** •

Universal-Anslag 225 L nitrert
kombinasjon av borehull og langstrakt hull, kan kombineres med prismer og adaptere

	L (a)	B (b)	VB (f)	MS (d)	G	
2-220420.N	225 mm	50 mm	100 mm	18 mm	1,14 kg	**576 NOK** •

Universal-Anslag 300 nitrert
kombinasjon av borehull og langstrakt hull

	L (a)	B (b)	VB (f)	MS (d)	G	
2-220426.N	300 mm	50 mm	100 mm	18 mm	1,54 kg	**648 NOK** •

Universal-Anslag 500 S nitrert
kombinasjon av borehull og langstrakt hull

	L (a)	B (b)	VB (f)	MS (d)	G	
2-220430.N	500 mm	100 mm	200 mm	18 mm	6,01 kg	**924 NOK** •

MS: Material tykkelse, G: Vekt, Ø: Diameter, L: Lengde, B: Bredde, VB: Justerings område

Anslags- og Spennvinkel 175 L nitrert
kombinasjon av borehull og langstrakt hull

	L (a)	B (b)	H (c)	MS (d)	G	
2-220110.N	175 mm	50 mm	175 mm	18 mm	1,65 kg	**864 NOK** •

Anslags- og Spennvinkel 175 VL nitrert
med borehull, ingen langstrakt hull

	L (a)	B (b)	H (c)	MS (d)	G	
2-220113.N	175 mm	50 mm	175 mm	18 mm	1,96 kg	**768 NOK** •

Anslags- og Spennvinkel 175 WL nitrert
langhull, fleksibel i alle rettninger

	L (a)	B (b)	H (c)	MS (d)	G	
2-220111.N	175 mm	50 mm	175 mm	18 mm	1,57 kg	**864 NOK** •

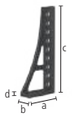

Anslags- og Spennvinkel 300 G / 500 G nitrert
kan brukes som bordforlengelse, materiale: GGG40

		L (a)	B (b)	H (c)	MS (d)	G	
2-220152.N	venstre	200 mm	75 mm	300 mm	20 mm	5,70 kg	**1.200 NOK** •
2-220162.N	venstre	193 mm	75 mm	500 mm	20 mm	7,80 kg	**1.572 NOK** •

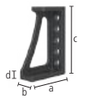

Anslags- og Spennvinkel 300x195 nitrert
kombinasjon av borehull og langstrakt hull

	L (a)	B (b)	H (c)	MS (d)	G	
2-220116.N	195 mm	75 mm	300 mm	20 mm	6,74 kg	**1.020 NOK** •

Anslags- og Spennvinkel 300 GK nitrert
kan brukes som bordforlengelse, til tunge komponenter, materiale: GGG40, anbefales og bestille parvis

		L (a)	B (b)	H (c)	MS (d)	G	
2-220124.N	venstre	280 mm	95 mm	300 mm	20 mm	11,50 kg	**2.124 NOK** •
2-220126.N	høyre	280 mm	95 mm	300 mm	20 mm	11,50 kg	**2.124 NOK** •

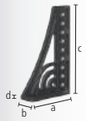

Anslags- og Spennvinkel 500 G med vinkel av rotasjon nitrert
kan brukes som bordforlengelse, materiale: GGG40, anbefales og bestille parvis

		L (a)	B (b)	H (c)	MS (d)	G	
2-220164.N	venstre	276 mm	95 mm	500 mm	20 mm	11,60 kg	**2.292 NOK** •
2-220165.N	høyre	276 mm	95 mm	500 mm	20 mm	11,60 kg	**2.292 NOK** •

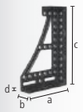

Anslags- og Spennvinkel 600 GK / 800 GK nitrert
kan brukes som bordforlengelse, til tunge komponenter, materiale: GGG40, anbefales og bestille parvis

		L (a)	B (b)	H (c)	MS (d)	G	
2-220134.N	venstre	373 mm	95 mm	600 mm	20 mm	21,80 kg	**3.288 NOK** •
2-220136.N	høyre	373 mm	95 mm	600 mm	20 mm	21,80 kg	**3.288 NOK** •
2-220144.N	venstre	373 mm	95 mm	800 mm	20 mm	25,80 kg	**4.680 NOK** •
2-220146.N	høyre	373 mm	95 mm	800 mm	20 mm	25,80 kg	**4.680 NOK** •

Hjørnepåbygging liten i støpe jern nitrert
diagonalt bordforlengelse i 45° grader, materiale: GGG40

	L (a)	B (b)	H (c)	G	
2-220190.N	200 mm	150 mm	115 mm	10 kg	**2.736 NOK** •

Universal vinkel, hydromekanisk fastspenning brunert
uendelig justering fra 0-225°, matchende sekskantnøkkel 14 (280854) ikke inkludert

	SL (e)	G	
2-220171	475 mm	23 kg	**6.696 NOK** •

U-Vinkel 200x150 Plasmanitrert
til å koble sammen bord (med koblingsbolt 220563), som bordforlengelse og vertikal overbygning, fra 500 mm med monteringshull til bordben, fra 1000 mm støtte gjennom bord bein nødvendig

	L (a)	B (b)	H (c)	MS (d)	G	
2-220350.P	200 mm	200 mm	150 mm	18 mm	19 kg	**4.260 NOK** •
2-220360.P	500 mm	200 mm	150 mm	18 mm	43 kg	**5.676 NOK** •
2-220370.P	1000 mm	200 mm	150 mm	18 mm	75 kg	**9.288 NOK** •
2-220380.P	1500 mm	200 mm	150 mm	18 mm	107 kg	**12.492 NOK** •
2-220390.P	2000 mm	200 mm	150 mm	18 mm	141 kg	**16.032 NOK** •

Du finner mer informasjon og tilbehør til disse produktene på nettet.

www.siegmund.com/
F-square22

L: Lengde, B: Bredde, H: Høyde, MS: Material tykkelse, G: Vekt, SL: Vangelengde

Aluminiumsprofil vinkler

- Raskt klar til bruk takket være klemplater på forsiden
- Fleksible monteringsmuligheter takket være integrert sekskantspor
- Lett design for enkel håndtering
- Ideell som bordforlengelse eller ekstra vertikal klemmeflate
- Kostnadsoptimalisert gjennom integrerte komponenter

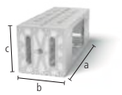

Aluminiumsprofil vinkler 500x200x200 med sekskantet spor
Klemmeplate i begge ender, med sekskantet spor HX14, som bordforlengelse og vertikal klemmeoverflate, fra 1000 mm støtte gjennom bord bein nødvendig (2x reduksjonsbøssing 000542 kreves), Flathet toleranse < 0,9 mm / 1000 mm

AL 22

	L (a)	B (b)	H (c)	G	
4-AQ22HX500	500 mm	200 mm	200 mm	9,30 kg	**2.628 NOK** •
4-AQ22HX800	800 mm	200 mm	200 mm	13,30 kg	**3.720 NOK** •
4-AQ22HX1000	1000 mm	200 mm	200 mm	16,30 kg	**4.452 NOK** •
4-AQ22HX1200	1200 mm	200 mm	200 mm	18,60 kg	**5.184 NOK** •
4-AQ22HX1500	1500 mm	200 mm	200 mm	21 kg	**6.276 NOK** •
4-AQ22HX2000	2000 mm	200 mm	200 mm	29,90 kg	**8.112 NOK** •

Glidende spor feste

Glidende spor feste HX14 Standard nitrert
med M12-gjenge, feste av tilbehør med M12 skrue, plasser den i ønsket posisjon ved å sette den inn i sporet fra siden

B 28

	L (a)	B (b)	H (c)	G	
2-HN280547	25 mm	30 mm	14 mm	0,06 kg	**84 NOK** •

Glidende spor feste HX14 roterbar nitrert
feste av tilbehør med M12 skrue, muliggjør plassering i sporet ovenfra, spenninger i sporet når du svinger i retning av festing av skruen

B 28

	L (a)	B (b)	H (c)	G	
2-HN280547.1	40 mm	30 mm	14 mm	0,04 kg	**108 NOK** •

Glidende spor feste HX14 lang nitrert
med M12-gjenge

B 28

	L (a)	B (b)	H (c)	G	
2-HN280547.2	40 mm	30 mm	14 mm	0,08 kg	**108 NOK** •

Du finner mer informasjon og tilbehør til disse produktene på nettet.

www.siegmund.com/
F-profile

Aluminiumsprofilbrakett

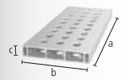

Aluminiumsprofilbrakett 200x36 mm (50 mm rutenett)
Versjon med full grid med mange oppspennings alternativer, Krever klembolt uten spalte trippel, som bordforlengelse og vertikal klemmeoverflate, fra 1000 mm støtte gjennom bord bein nødvendig (2x reduksjonsbøssing 000542 kreves)

AL 22

	L (a)	B (b)	H (c)	G	
4-AR22014050.V	500 mm	200 mm	36 mm	2,57 kg	**516 NOK** •
4-AR22014080.V	800 mm	200 mm	36 mm	4,09 kg	**768 NOK** •
4-AR22014100.V	1000 mm	200 mm	36 mm	5,30 kg	**912 NOK** •
4-AR22014120.V	1200 mm	200 mm	36 mm	6,11 kg	**1.104 NOK** •
4-AR22014150.V	1500 mm	200 mm	36 mm	7,62 kg	**1.464 NOK** •
4-AR22014200.V	2000 mm	200 mm	36 mm	10,14 kg	**1.824 NOK** •

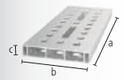

Aluminiumsprofilbrakett 200x36 mm (50 mm rutenett med avlangt hull)
Variabel oppspenning også mulig i vinkel, Krever klembolt uten spalte trippel, som bordforlengelse og vertikal klemmeoverflate, fra 1000 mm støtte gjennom bord bein nødvendig (2x reduksjonsbøssing 000542 kreves)

AL 22

	L (a)	B (b)	H (c)	G	
4-AR22014050.VL	500 mm	200 mm	36 mm	2,53 kg	**576 NOK** •
4-AR22014080.VL	800 mm	200 mm	36 mm	4 kg	**888 NOK** •
4-AR22014100.VL	1000 mm	200 mm	36 mm	4,99 kg	**1.032 NOK** •
4-AR22014120.VL	1200 mm	200 mm	36 mm	5,97 kg	**1.272 NOK** •
4-AR22014150.VL	1500 mm	200 mm	36 mm	7,47 kg	**1.656 NOK** •
4-AR22014200.VL	2000 mm	200 mm	36 mm	9,93 kg	**2.076 NOK** •

Tilbehør

Adapter for skrutvinger nitrert
til bruk av skrueklemmer i aluminiumsprofiler, til skrutvinger: 220610.1, 220630.1, 220615.1

BAR N 22

		L (a)	Ø	G	
2-AP220605.N	basic	63 mm	35 mm	0,27 kg	**156 NOK** •
2-AP220602.N	dobbelt	81 mm	35 mm	0,32 kg	**180 NOK** •

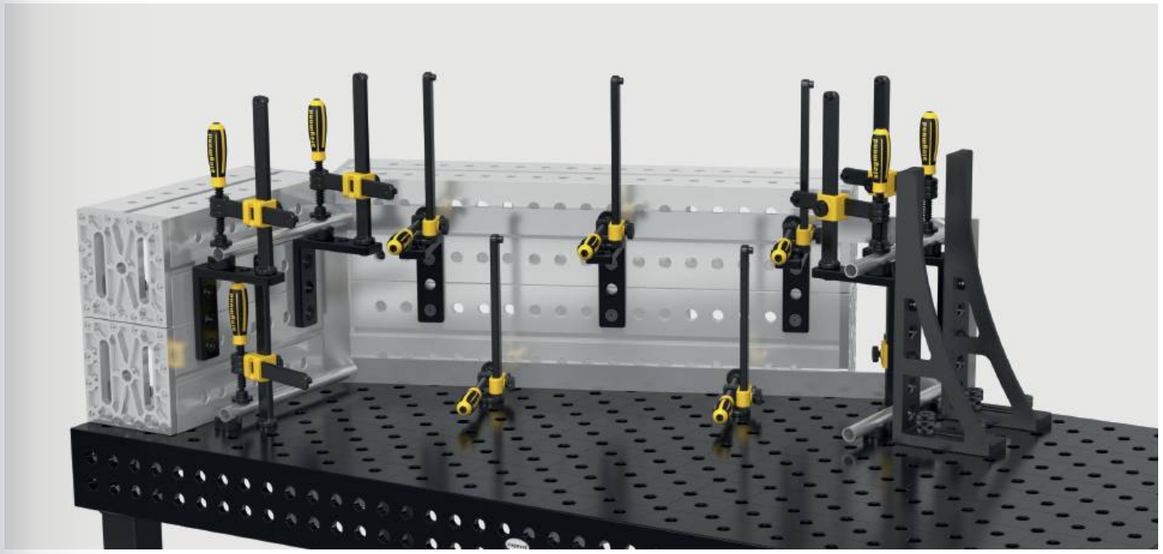

L: Lengde, B: Bredde, H: Høyde, G: Vekt, Ø: Diameter

Areal klembolt brunert

220590: Oppspenningsområde ca. 33-39 mm, 220590.3: Oppspenningsområde ca. 51-57 mm, 220590.4: Oppspenningsområde ca. 69-75 mm, anbefalt for innspenning av aluminiumsprofiler, KAN IKKE brukes til å koble sammen bord og U-Vinkler

B 22

		L (a)	SK	ZK1	ZK	AM1	AM	G	
2-220590	dobbelt	84 mm	150 kN	3 kN	10 kN	15 Nm	25 Nm	0,33 kg	**576 NOK** •
2-220590.3	trippel	102 mm	150 kN	3 kN	10 kN	15 Nm	25 Nm	0,38 kg	**636 NOK** •
2-220590.4	fire	120 mm	150 kN	3 kN	10 kN	15 Nm	25 Nm	0,43 kg	**696 NOK** •

Areal fastspenningsbolt brunert

forsenket tilkobling av komponenter, 220595: Oppspenningsområde ca. 33-39 mm, 220595.3: Oppspenningsområde ca. 51-57 mm, 220595.4: Oppspenningsområde ca. 69-75 mm, ikke egnet for avlange hull, KAN IKKE brukes til å koble sammen bord og U-Vinkler

B 22

		L (a)	SK	ZK1	ZK	AM1	AM	G	
2-220595	dobbelt	49 mm	130 kN	3 kN	6 kN	15 Nm	25 Nm	0,12 kg	**468 NOK** •
2-220595.3	trippel	67 mm	130 kN	3 kN	6 kN	15 Nm	25 Nm	0,18 kg	**528 NOK** •
2-220595.4	fire	85 mm	130 kN	3 kN	6 kN	15 Nm	25 Nm	0,23 kg	**576 NOK** •

Hurtigspennbolt uten spor brunert

uten O-ring spor for en jevn overflate, KAN IKKE brukes til å koble sammen bord og U-Vinkler

B 22

		L (a)	SK	ZK	AM1	AM	G	
2-220511	dobbelt	83 mm	130 kN	15 kN	6 Nm	15 Nm	0,27 kg	**480 NOK** •
2-220513	trippel	101 mm	130 kN	15 kN	6 Nm	15 Nm	0,32 kg	**612 NOK** •
2-220515	fire	119 mm	130 kN	15 kN	6 Nm	15 Nm	0,37 kg	**732 NOK** •

Nedsenket bolt uten spor brunert

forsenket tilkobling av komponenter, kun for innspenning av aluminiumsprofiler, stram aluminiumsdelene bare med hånden og ikke for stramt

B 22

		L (a)	SK	ZK	AM1	G	
2-AP220528	dobbelt	50 mm	130 kN	2 kN	6 Nm	0,13 kg	**372 NOK** •
2-AP220529	trippel	68 mm	130 kN	2 kN	6 Nm	0,18 kg	**444 NOK** •
2-AP220530	fire	86 mm	130 kN	2 kN	6 Nm	0,23 kg	**516 NOK** •

Nedsenket bolt brunert

forsenket tilkobling av komponenter, KAN IKKE brukes til å koble sammen bord og U-Vinkler, ikke egnet til aluminiumsprofiler, ikke egnet for avlange hull

B 22

		L (a)	SK	ZK	AM	G	
2-220528	dobbelt	49 mm	130 kN	6 kN	15 Nm	0,12 kg	**444 NOK** •
2-220529	trippel	67 mm	130 kN	6 kN	15 Nm	0,16 kg	**516 NOK** •

Koble Bolt med krage brunert

for å koble sammen bord, U-vinkler og aluminiumsprofiler, egnet for avlange hull, fast langvarig forbindelse

B 22

		L (a)	SK	ZK	AM1	AM	G	
2-220583	dobbelt	55 mm	130 kN	15 kN	30 Nm	35 Nm	0,20 kg	**252 NOK** •
2-220584	trippel	73 mm	130 kN	15 kN	30 Nm	35 Nm	0,27 kg	**312 NOK** •
2-220585	fire	91 mm	130 kN	15 kN	30 Nm	35 Nm	0,30 kg	**384 NOK** •

Du finner mer informasjon og tilbehør til disse produktene på nettet.

www.siegmund.com/
F-bolt22

Bolt, flatt uten spor brunert

minimal fremspring, KAN IKKE brukes til å koble sammen bord og U-Vinkler, egnet for aluminiumsprofiler, egnet for avlange hull

B 22

		L (a)	SK	ZK	AM1	AM	G	
2-220524	dobbelt	57 mm	130 kN	15 kN	6 Nm	15 Nm	0,16 kg	**444 NOK** •
2-220525	trippel	75 mm	130 kN	15 kN	6 Nm	15 Nm	0,20 kg	**516 NOK** •

Rask klembolt justerbar uten spor brunert

220571: Oppspenningsområde ca. 18-36 mm, 220573: Oppspenningsområde ca. 36-54 mm, innspenning av tilpassede laser kuttet profiler, egnet for aluminiumsprofiler, stram aluminiumsdelene bare med hånden og ikke for stramt, KAN IKKE brukes til å koble sammen bord og U-Vinkler

100 B 22

		L (a)	SK	ZK	AM1	AM	G	
2-220571	dobbelt	95 mm	130 kN	15 kN	6 Nm	15 Nm	0,40 kg	**552 NOK** •
2-220573	trippel	113 mm	130 kN	15 kN	6 Nm	15 Nm	0,46 kg	**660 NOK** •

Universal bolt Komfort brunert

220532: Oppspenningsområde ca. 33-39 mm, 220533: Oppspenningsområde ca. 51-57 mm, KAN IKKE brukes til å koble sammen bord og U-Vinkler

B 22

		L (a)	SK	ZK	AM1	AM	G	
2-220532	dobbelt	93 mm	150 kN	15 kN	6 Nm	15 Nm	0,35 kg	**528 NOK** •
2-220533	trippel	111 mm	130 kN	15 kN	6 Nm	15 Nm	0,41 kg	**588 NOK** •

Forbindelsesbolt XL brunert

for tilkobling av bord og U-vinkler, ikke egnet til aluminiumsprofiler, ikke egnet for avlange hull, fast langvarig forbindelse, herdet

B 22

		L (a)	SK	ZK	AM	G	
2-220563	dobbelt	58 mm	120 kN	15 kN	215 Nm	0,17 kg	**228 NOK** •

Magnetisk bolt Aluminium

Oppspenning uten bruk av verktøy, egnet for trykkfølsomme deler eller når motstandsdyktighet ikke er mulig

AL 22

	HK	L (a)	SF	G	
2-220740	0,14 kN	60 mm	18 mm	0,06 kg	**240 NOK** •

Stil: dobbelt / trippel / fire

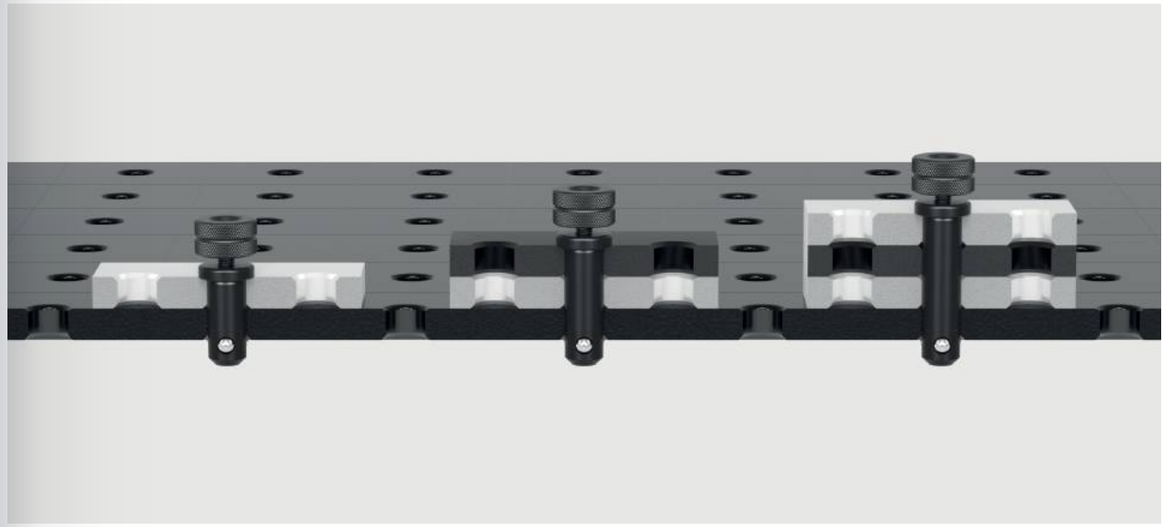

L: Lengde, G: Vekt, SK: Skjære styrke, AM: Tiltrekningsmoment Stål, AM1: Tiltrekningsmoment Aluminium, klemme dreiemoment avhenger av materiale, ZK: Strekk kraft Stål, ZK1: Strekk kraft Aluminium, SF: Skaftlengde, HK: maks. holde kraft

Profesjonell Skrutvinge brunert / nitrert
utskiftbart prisme, Ball diameter spindel 10 mm, trapesgjenge av spindel 16x4, Vertikal stag forsterket

BAR N B 22

	SP	B (b)	H (c)	G	
2-220610.1	3,50 kN	220 mm	300 mm	2,65 kg	**744 NOK** •

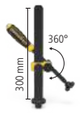

Profesjonell Skrutvinge 45°/90° nitrert
utskiftbart prisme, Ball diameter spindel 10 mm, trapesgjenge av spindel 16x4, trinnløs roterbar fra 0-360°, Vertikal stag forsterket

BAR N 22

	SP	H (c)	G	
2-220630.1	3,50 kN	300 mm	2,12 kg	**696 NOK** •

Profesjonell Hurtigspenn tvinge brunert / nitrert
Vertikal stag forsterket

BAR N B 22

	SP	B (b)	H (c)	G	
2-220615.1	3,50 kN	225 mm	300 mm	2,36 kg	**1.128 NOK** •

Rørklemme Universal brunert / nitrert
utskiftbart prisme, Ball diameter spindel 10 mm, trapesgjenge av spindel 16x4, klemme i en vinkel på +/- 42°, festing med justeringsring

BAR N B 22

	SP	B (b)	H (c)	G	
2-220604.1	1,40 kN	265 mm	210 mm	1,87 kg	**816 NOK** •

Rørbendklemme nitrert
NEW

utskiftbart prisme, Ball diameter spindel 10 mm, trapesgjenge av spindel 16x4, festing med justeringsring, Kompakt design med minimal inngrepskontur, Kostnadseffektivt alternativ til tradisjonelle klemmer

BAR N 22

	SP	B (b)	H (c)	G	
2-220626.N	2 kN	160 mm	350 mm	1,20 kg	**468 NOK** •

Duo Prisme Ø 40
til spindel med kule diameter 10 mm

		H (c)	Ø	G	
2-220650	22 B	27 mm	40 mm	0,13 kg	**192 NOK** •
2-220650.A	22 AL	27 mm	40 mm	0,05 kg	**216 NOK** •
2-220650.PA	22 PA	27 mm	40 mm	0,02 kg	**204 NOK** •

Prisme til skrutvinger
til spindel med kule diameter 10 mm, kompatibel med 22 mm borehull og tvinger

		H (c)	Ø	G	
2-220657.1	22 B	20 mm	40 mm	0,09 kg	**108 NOK** •
2-220658.E	22 E	20 mm	40 mm	0,09 kg	**156 NOK** •
2-220659.PA	22 PA	20 mm	40 mm	0,01 kg	**96 NOK** •

Gjengehylse brunert
til 220610.1, trapesgjenge 16x4 mm til 22 system klemskrue, brukbar i alle systemets hull

B 22

	H (c)	Ø	G	
2-220618	22 mm	24 mm	0,03 kg	**84 NOK** •

Hurtigspenner 100
Lengde spennarm 100 mm, Oppspennings område 0-100 mm, Montering i systemhull

22

	L (a)	B (b)	H (c)	G	
2-220706	340 mm	30 mm	150 mm	1,10 kg	**768 NOK** •

Hurtigspenner 160
Lengde spennarm 160 mm, Oppspennings område 0-140 mm, Montering i systemhull

22

	L (a)	B (b)	H (c)	G	
2-220707	360 mm	30 mm	150 mm	1,20 kg	**768 NOK** •

Vertikal tvinge 1800 med adapter
Adapter CS220715.4, til system hull 22 mm

22

	SP	G	Spesialpris
4-CS220790	1,80 kN	0,89 kg	**576 NOK** •
			I stedet for 624 NOK

Vertikal tvinge 2200 med adapter
Adapter CS220715.4, til system hull 22 mm

22

	SP	G	Spesialpris
4-CS220791	2,20 kN	1,16 kg	**624 NOK** •
			I stedet for 660 NOK

Horisontal tvinge 1800 med adapter
Adapter CS220715.4, til system hull 22 mm

22

	SP	G	Spesialpris
4-CS220794	1,80 kN	0,89 kg	**552 NOK** •
			I stedet for 588 NOK

Horisontal tvinge 3000 med adapter
Adapter CS220715.4, til system hull 22 mm

22

	SP	G	Spesialpris
4-CS220795	3 kN	1,19 kg	**636 NOK** •
			I stedet for 672 NOK

Horisontal spenner 2500 med adapter
Adapter CS220715.4, til system hull 22 mm

22

	SP	G	Spesialpris
4-CS220792	2,50 kN	0,97 kg	**708 NOK** •
			I stedet for 756 NOK

Horisontal spenner 4000 med adapter
Adapter CS220715.4, til system hull 22 mm

22

	SP	G	Spesialpris
4-CS220793	4 kN	1,46 kg	**888 NOK** •
			I stedet for 948 NOK

Du finner mer informasjon og tilbehør til disse produktene på nettet.

www.siegmund.com/
F-clamp22

B: Bredde, H: Høyde, G: Vekt, SP: maks klemkraft, Ø: Diameter, L: Lengde

Prisme Ø 50 135° med påskrudd krage
M10-gjenger for eksempel prisme-forlengelse Art.-Nr. 220649, til rør opp til Ø 80 mm

		H (c)	Ø	G	
2-220648.1	22 B	20 mm	50 mm	0,26 kg	**336 NOK** •
2-220648.1.A	22 AL	20 mm	50 mm	0,16 kg	**396 NOK** •
2-220648.1.PA	22 PA	20 mm	50 mm	0,08 kg	**432 NOK** •

Vario Prisme Ø 50 90° / 120° med påskrudd krage
M10-gjenger for eksempel prisme-forlengelse Art.-Nr. 220649, for runde og firkantede rør opp til Ø 50 mm

		H (c)	Ø	G	
2-220645.1	22 B	20 mm	50 mm	0,30 kg	**456 NOK** •
2-220645.1.A	22 AL	20 mm	50 mm	0,15 kg	**456 NOK** •
2-220645.1.PA	22 PA	20 mm	50 mm	0,08 kg	**456 NOK** •

Prisme Ø 60 135° med påskrudd krage brunert
M10-gjenger for eksempel prisme-forlengelse Art.-Nr. 220649, til rør opp til Ø 80 mm

		H (c)	Ø	G	
2-220651.1	22 B	30 mm	60 mm	0,58 kg	**372 NOK** •
2-220651.1.A	22 AL	30 mm	60 mm	0,32 kg	**432 NOK** •
2-220651.1.PA	22 PA	30 mm	60 mm	0,13 kg	**456 NOK** •

Prisme Ø 80 90° med påskrudd krage
M10-gjenger for eksempel prisme-forlengelse Art.-Nr. 220649, for runde og firkantede rør opp til Ø 100 mm

		H (c)	Ø	G	
2-220647.1	22 B	40 mm	80 mm	1,07 kg	**456 NOK** •
2-220647.1.A	22 AL	40 mm	80 mm	0,57 kg	**528 NOK** •
2-220647.1.PA	22 PA	40 mm	80 mm	0,20 kg	**552 NOK** •

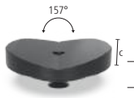

Prisme Ø 120 157° med påskrudd krage
M10-gjenger for eksempel prisme-forlengelse Art.-Nr. 220649, for rør opp til Ø 400 mm

		H (c)	Ø	G	
2-220652.1	22 B	30 mm	120 mm	1,74 kg	**588 NOK** •
2-220652.1.A	22 AL	30 mm	120 mm	0,91 kg	**768 NOK** •
2-220652.1.PA	22 PA	30 mm	120 mm	0,30 kg	**828 NOK** •

Skruunderlag Ø 80 brunert
fin justeringshøyde i området 75-110 mm, kan kombineres med støttesett 220821 og prismeutvidelse

B 22

	H (c)	Ø	G	
2-220822	75-110 mm	80 mm	2,44 kg	**708 NOK** •

Støttehøyde justerbar med skala brunert
inkludert Settskrue, Høyde justerbar mellom 20-105 mm, Settskrue for å forbinde med prismer

100 B 22

	H (c)	Ø	G	
2-220824	134 mm	45 mm	0,52 kg	**552 NOK** •

Prisme skrue med krage med forsenket skrue brunert
å montere prismer i borehull

B 22

	L (a)	Ø	G	
2-220669	12 mm	22 mm	0,04 kg	**84 NOK** •

Sett med støtter 11-deler brunert
kompensasjon på 1-100 mm høydeforskjell, med M10-gjenge

B 22

	H (c)	Ø	G	
2-220821	125 mm	50 mm	2,01 kg	**576 NOK** •

Oppleggstårn brunert
variabel støtteflate, med M10-gjenge

B 22

	H (c)	Ø	G	
2-220821.1	125 mm	50 mm	0,39 kg	**288 NOK** •

Skivesett
størrelsen på skivene: 1 / 2 / 3 / 4 / 5 / 10 / 20 / 40 / 50 mm inkl. 1/10" tommeskive 2,54 mm

22

	Ø	G	
2-220821.2	50 mm	1,62 kg	**288 NOK** •

Prisme-Forlengelse brunert
kompatibel med prismer, støttesett 220821 og skruestøtte 220822

B 22

	L (a)	Ø	G	
2-220649	25 mm	22 mm	0,07 kg	**108 NOK** •
2-220649.1	50 mm	22 mm	0,14 kg	**204 NOK** •
2-220649.2	100 mm	22 mm	0,28 kg	**252 NOK** •
2-220649.3	150 mm	22 mm	0,42 kg	**288 NOK** •

Du finner mer informasjon og tilbehør til disse produktene på nettet.

www.siegmund.com/
F-prism22

H: Høyde, G: Vekt, Ø: Diameter, L: Lengde

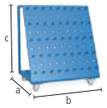

Verktøysvogn pulverlakkert
Maks total vekt: 240 kg

22

	L (a)	B (b)	H (c)	G	
2-220910	650 mm	900 mm	1020 mm	50 kg	**8.640 NOK** •

Sveise beskyttelses vegg
montering med 2 bolter (16: 000520, 22: 002822, 28: 280511), produksjonsrelatert ikke riperisolert, du kan få din egen farge på veggen mot et pris tillegg

16 22 28

	L (a)	B (b)	H (c)	G	
2-280980	1600 mm	50 mm	800 mm	23 kg	**2.328 NOK** •

Børste Ø 24 med beskyttelse hette
til rengjøring av borehull

22

	Ø	G	
2-220820	24 mm	0,06 kg	**216 NOK** •

Børste Ø 24 Til drill / 10 stk i pakke
til rengjøring av borehull

22

	Ø	G	
2-220820.10	24 mm	0,06 kg	**696 NOK** •

Umbrakonøkkel Størrelse 5
gul

22

	G	
2-220852	0,09 kg	**180 NOK** •

Holder for Sveisepistol brunert
kan plasseres i borehull

B 22

	H (c)	G	
2-220920	200 mm	0,36 kg	**288 NOK** •

Jordings forbindelse Komfort
garanterer 100% kontakt til sveisebordet, Montering i systemhull, Opptil 500 amper, Kabeltverrsnitt 70-95 mm²

16 22 28

	G	
2-000810	0,66 kg	**552 NOK** •

Løfteøye
for sikker transport av Siegmund sveisebord og U-vinkel, Til feste: System 28: 4x 280511, System 22: 4x 002822, Lasteevne: 3000 kg (aksiallast)

22 28

	L (a)	B (b)	H (c)	G	
2-280836	157 mm	157 mm	147 mm	6 kg	**1.200 NOK** •

Du finner mer informasjon og tilbehør til disse produktene på nettet.

www.siegmund.com/
F-accessories22

L: Lengde, B: Bredde, H: Høyde, G: Vekt, Ø: Diameter

Professional 750 / Extreme 8.7

Sub Table Box låsbar
pulverlakkert, Lagringsplass på sveisebordet, 360 mm plass til skuffer, låsbar, inkl. to nøkler

22

	L (a)	B (b)	H (c)	TF	G	
2-220990	630 mm	485 mm	430 mm	100 kg	30 kg	**4.212 NOK** •

Sett Sub Table Box låsbar Inkl 2 skuffer
inkl. skuffer (2x 004230), pulverlakkert, Lagringsplass på sveisebordet, låsbar, inkl. to nøkler, levert ferdig montert, skuffens uttrekkslengde 500 mm

22

	L (a)	B (b)	H (c)	TF	G	Spesialpris
2-220990.1	630 mm	485 mm	430 mm	100 kg	44 kg	**5.976 NOK** •
						I stedet for 6.048 NOK

Sett Sub Table Box låsbar Inkl 3 skuffer
inkl. skuffer (1x 004220, 1x 004225, 1x 004230), pulverlakkert, Lagringsplass på sveisebordet, låsbar, inkl. to nøkler, levert ferdig montert, skuffens uttrekkslengde 500 mm

22

	L (a)	B (b)	H (c)	TF	G	Spesialpris
2-220990.2	630 mm	485 mm	430 mm	100 kg	49 kg	**6.552 NOK** •
						I stedet for 6.720 NOK

Extreme 8.7 PLUS

Sub Table Box låsbar til PLUS bord
pulverlakkert, Lagringsplass på sveisebordet, 360 mm plass til skuffer, låsbar, inkl. to nøkler

22

	L (a)	B (b)	H (c)	TF	G	
2-222990	630 mm	485 mm	430 mm	100 kg	29,90 kg	**4.212 NOK** •

Sett Sub Table Box låsbar til PLUS bord Inkl 2 skuffer
inkl. skuffer (2x 004230), pulverlakkert, Lagringsplass på sveisebordet, låsbar, inkl. to nøkler, levert ferdig montert, skuffens uttrekkslengde 500 mm

22

	L (a)	B (b)	H (c)	TF	G	Spesialpris
2-222990.1	630 mm	485 mm	430 mm	100 kg	43,90 kg	**5.976 NOK** •
						I stedet for 6.048 NOK

Sett Sub Table Box låsbar til PLUS bord Inkl 3 skuffer
inkl. skuffer (1x 004220, 1x 004225, 1x 004230), pulverlakkert, Lagringsplass på sveisebordet, låsbar, inkl. to nøkler, levert ferdig montert, skuffens uttrekkslengde 500 mm

22

	L (a)	B (b)	H (c)	TF	G	Spesialpris
2-222990.2	630 mm	485 mm	430 mm	100 kg	48,90 kg	**6.552 NOK** •
						I stedet for 6.720 NOK

Du finner mer informasjon og tilbehør til disse produktene på nettet.

www.siegmund.com/
F-stbox

Konfigurasjon

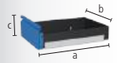

Skuffe med klipskinne
pulverlakkert, oppgradering mulig når som helst, til Sub Table Box, til Workstation 0806 / 1208 / 1212 med side vegger

16 22 28

	L (a)	B (b)	H (c)	TF	G	
2-004220	590 mm	400 mm	60 mm	50 kg	5,50 kg	**756 NOK** •
2-004225	590 mm	400 mm	120 mm	50 kg	6,50 kg	**840 NOK** •
2-004230	590 mm	400 mm	180 mm	50 kg	7 kg	**924 NOK** •
2-004235	590 mm	400 mm	240 mm	50 kg	7,50 kg	**1.008 NOK** •

L: Lengde, B: Bredde, H: Høyde, G: Vekt, TF: Lasteevne

Skrustikke 125

Siegmund skrustikke 125
Festes i 45° eller 90° vinkel, Kjevebredde 125 mm, Åpning slag 125 mm, Montering: System 16: 2x 160511 + 2x 000546, System 22: 2x 220513 + 2x 000544, System 28: 2x 280511

16 22 28

	SP	G	
2-004320	30 kN	17,50 kg	**2.904 NOK** •

Sett med stikke kjeve deksler 125 inkl.bag
leveringsinnhold: 2x Fiber, 2x Gummi, 2x Aluminium nøytral, 2x Aluminium prismer

16 22 28

		G	
2-004325		0,85 kg	**648 NOK** •

Sett Siegmund skrustikke 125 System 22
Festes i 45° eller 90° vinkel, Kjevebredde 125 mm, Åpning slag 125 mm, leveringsinnhold: 1x Skrustikke 004320, 2x Bolt 220513, 2x Reduksjonshylse 000544, 1x Sett med stikke kjeve deksler 004325

22

	SP	G	
2-224320	30 kN	19,19 kg	**4.752 NOK** •

Skrustikke 150

Siegmund skrustikke 150
Festes i 45° eller 90° vinkel, Kjevebredde 150 mm, Åpning slag 150 mm, Montering: System 16: 2x 160511 + 2x 000546, System 22: 2x 220513 + 2x 000544, System 28: 2x 280511

16 22 28

	SP	G	
2-004330	40 kN	24 kg	**3.768 NOK** •

Sett med stikke kjeve deksler 150 inkl.bag
leveringsinnhold: 2x Fiber, 2x Gummi, 2x Aluminium nøytral, 2x Aluminium prismer

16 22 28

		G	
2-004335		1 kg	**732 NOK** •

Sett Siegmund skrustikke 150 System 22
Festes i 45° eller 90° vinkel, Kjevebredde 150 mm, Åpning slag 150 mm, leveringsinnhold: 1x Skrustikke 004330, 2x Bolt 220513, 2x Reduksjonshylse 000544, 1x Sett med stikke kjeve deksler 004335

22

	SP	G	
2-224330	40 kN	25,84 kg	**5.640 NOK** •

Du finner mer informasjon og tilbehør til disse produktene på nettet.

www.siegmund.com/
F-benchvice

Skrustikke kjeve dekker

Den grunnleggende kroppen av skrustikke kjevedekslene består av solide aluminiumsprofiler. De integrerte magnetene i profilene holder dekslene pålitelig på skruen og muliggjør rask og enkel endring, avhengig av arbeidsstykket eller behandlingstrinnet. Til tross for den svært høye magnetiske kraften, er arbeidsstykkene ikke magnetisert. Skrustikke kjevedekslene er rettvinklede og planparallelle, noe som betyr at det høye nøyaktighetsnivået til Siegmund-stikken holder seg nøyaktig.

Sett med stikke kjeve deksler

2x Fiber: egnet for finfresede, finhøvlede, malte eller polerte overflater, 2x Gummi: Passer til tre- og plastdeler, 2x Aluminium nøytral: Sikker klemming av grove til middels fine maskinerte emner takket være spor, 2x Aluminium prismer: Klemming av runde eller ovale arbeidsstykker ved hjelp av prismer

G: Vekt, SP: maks klemkraft

Bordpresse System 22
trykkraft på 2,5 tonn, total slag 60 mm, driftskraft 330 N, Slaglengde per pumpeslag: 4,6 mm, Med overstrømningsventil, fiksering kreves alltid to steder

22

	G	
2-220780	6,70 kg	**12.876 NOK** •

Spesial vinkel System 22
som en forlengelse og vertikal fiksering av pressen

22

	L (a)	B (b)	H (c)	G	
2-220702	195 mm	60 mm	60 mm	1,66 kg	**864 NOK** •

Trykkstykke
000701.AL: anbefales for stålarbeid, 000701.PA: anbefales til bruk med rustfritt stål

		H (c)	Ø	G	
2-000701.AL	28 22 16 AL	15 mm	55 mm	0,08 kg	**264 NOK** •
2-000701.PA	28 22 16 PA	15 mm	55 mm	0,03 kg	**216 NOK** •

Stempel 90° med forlengerrør
til pressing i hjørner uten å skade sveisesømmen

16 22 28

	L (a)	B (b)	H (c)	G	
2-000706	168 mm	50 mm	50 mm	0,82 kg	**1.128 NOK** •

Røradapter POM-C
til retting av rør, til rør Ø 21,4 mm: 000703.1, til rør Ø 26,9 mm: 000703.4, til rør Ø 33,7 mm: 000703.2, til rør Ø 42,4 mm: 000703.3, til rør Ø 48,3 mm: 000703.5

16 22 28

	L (a)	Ø	G	
2-000703.1	35 mm	55 mm	0,08 kg	**252 NOK** •
2-000703.4	35 mm	55 mm	0,08 kg	**252 NOK** •
2-000703.2	35 mm	55 mm	0,08 kg	**252 NOK** •
2-000703.3	35 mm	55 mm	0,07 kg	**252 NOK** •
2-000703.5	35 mm	55 mm	0,06 kg	**252 NOK** •

Rørbøyningsplugg POM-C
til bøying og retting av rør, til rør Ø 21,4 mm: 000704.1, til rør Ø 26,9 mm: 000704.4, til rør Ø 33,7 mm: 000704.2, til rør Ø 42,4 mm: 000704.3, til rør Ø 48,3 mm: 000704.5

16 22 28

	L (a)	B (b)	H (c)	G	
2-000704.1	120 mm	35 mm	60 mm	0,25 kg	**456 NOK** •
2-000704.4	120 mm	35 mm	60 mm	0,26 kg	**456 NOK** •
2-000704.2	120 mm	35 mm	60 mm	0,25 kg	**456 NOK** •
2-000704.3	120 mm	35 mm	60 mm	0,23 kg	**456 NOK** •
2-000704.5	120 mm	35 mm	60 mm	0,21 kg	**456 NOK** •

Du finner mer informasjon og tilbehør til disse produktene på nettet.

www.siegmund.com/
F-tablepress

Motblokk POM-C
Plugg kontakt nødvendig for festing, festet med bolt 160515 / 220515 / 280513 (ikke inkludert i leveransen), til rør Ø 21,4 mm: 000705.1, til rør Ø 26,9 mm: 000705.4, til rør Ø 33,7 mm: 000705.2, til rør Ø 42,4 mm: 000705.3, til rør Ø 48,3 mm: 000705.5

16 22 28

	L (a)	B (b)	H (c)	G	
2-000705.1	60 mm	114 mm	55 mm	0,37 kg	**588 NOK** •
2-000705.4	60 mm	111 mm	55 mm	0,35 kg	**576 NOK** •
2-000705.2	60 mm	102 mm	55 mm	0,31 kg	**564 NOK** •
2-000705.3	60 mm	93 mm	55 mm	0,27 kg	**528 NOK** •
2-000705.5	60 mm	93 mm	55 mm	0,26 kg	**504 NOK** •

Plugg kontakt
til dreibar feste av motblokk i borehullene, til feste: 220515

22

	L (a)	Ø	G	
2-220701	54 mm	40 mm	0,24 kg	**216 NOK** •

Produktanbefaling

Basic Sett
Inkludert i settet: 1x 000701.PA, 1x 000701.AL, 1x 220702

22

	G	Spesialpris
2-220783	1,77 kg	**1.080 NOK** •
		I stedet for 1.356 NOK

Rørrettingssett for Ø 21,4
Inkludert i settet: 1x 000703.1, 1x 000704.1, 2x 000705.1, 2x 220701, festet med bolt 220515 (ikke inkludert i leveransen)

22

	G	Spesialpris
2-220782.1	1,55 kg	**1.860 NOK** •
		I stedet for 2.316 NOK

Rørrettingssett for Ø 26,9
Inkludert i settet: 1x 000703.4, 1x 000704.4, 2x 000705.4, 2x 220701, festet med bolt 220515 (ikke inkludert i leveransen)

22

	G	Spesialpris
2-220782.4	1,52 kg	**1.836 NOK** •
		I stedet for 2.292 NOK

Rørrettingssett for Ø 33,7
Inkludert i settet: 1x 000703.2, 1x 000704.2, 2x 000705.2, 2x 220701, festet med bolt 220515 (ikke inkludert i leveransen)

22

	G	Spesialpris
2-220782.2	1,43 kg	**1.824 NOK** •
		I stedet for 2.268 NOK

Rørrettingssett for Ø 42,4
Inkludert i settet: 1x 000703.3, 1x 000704.3, 2x 000705.3, 2x 220701, festet med bolt 220515 (ikke inkludert i leveransen)

22

	G	Spesialpris
2-220782.3	1,32 kg	**1.752 NOK** •
		I stedet for 2.196 NOK

Rørrettingssett for Ø 48,3
Inkludert i settet: 1x 000703.5, 1x 000704.5, 2x 000705.5, 2x 220701, festet med bolt 220515 (ikke inkludert i leveransen)

22

	G	Spesialpris
2-220782.5	1,27 kg	**1.728 NOK** •
		I stedet for 2.148 NOK

G: Vekt, L: Lengde, B: Bredde, H: Høyde, Ø: Diameter

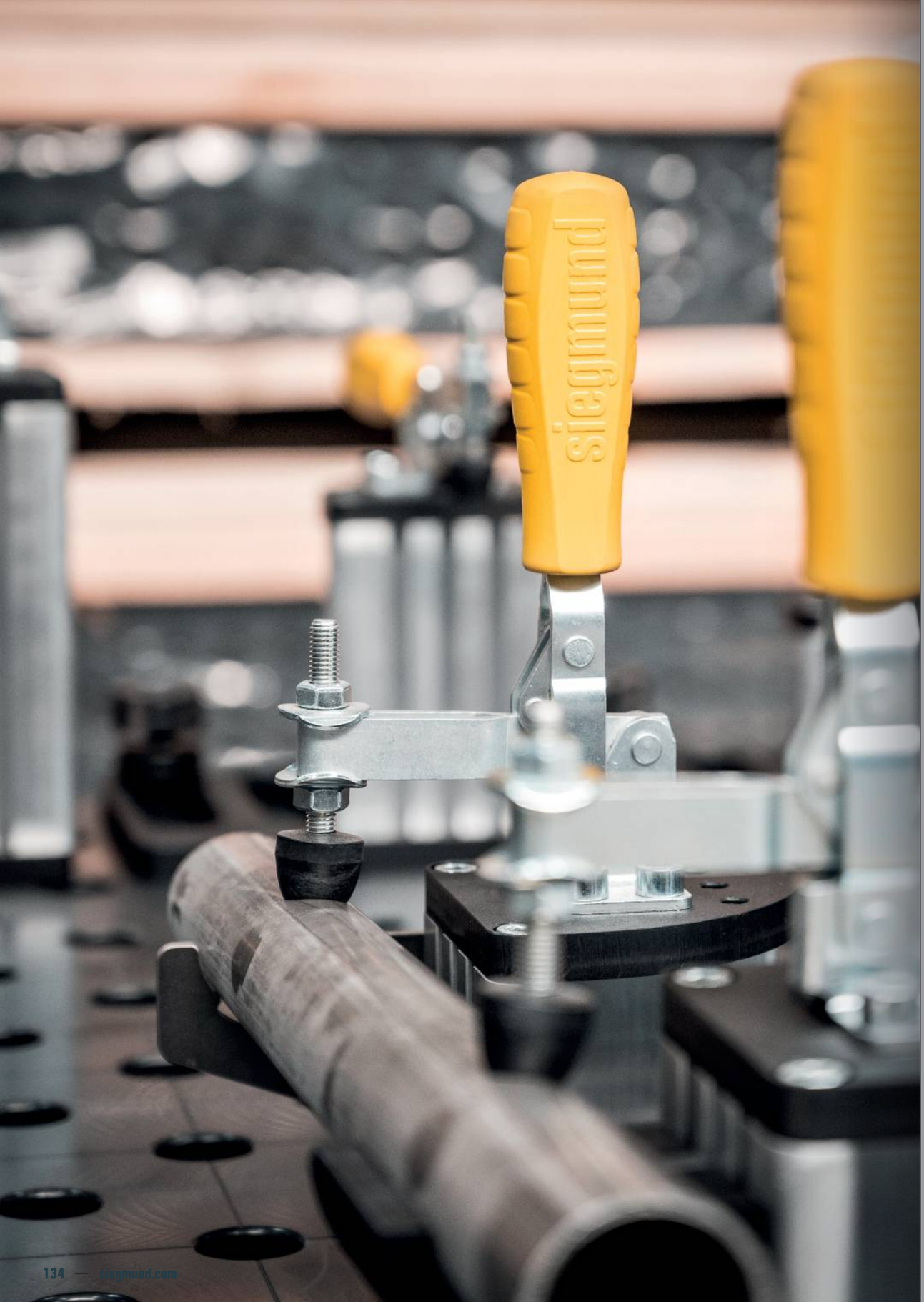

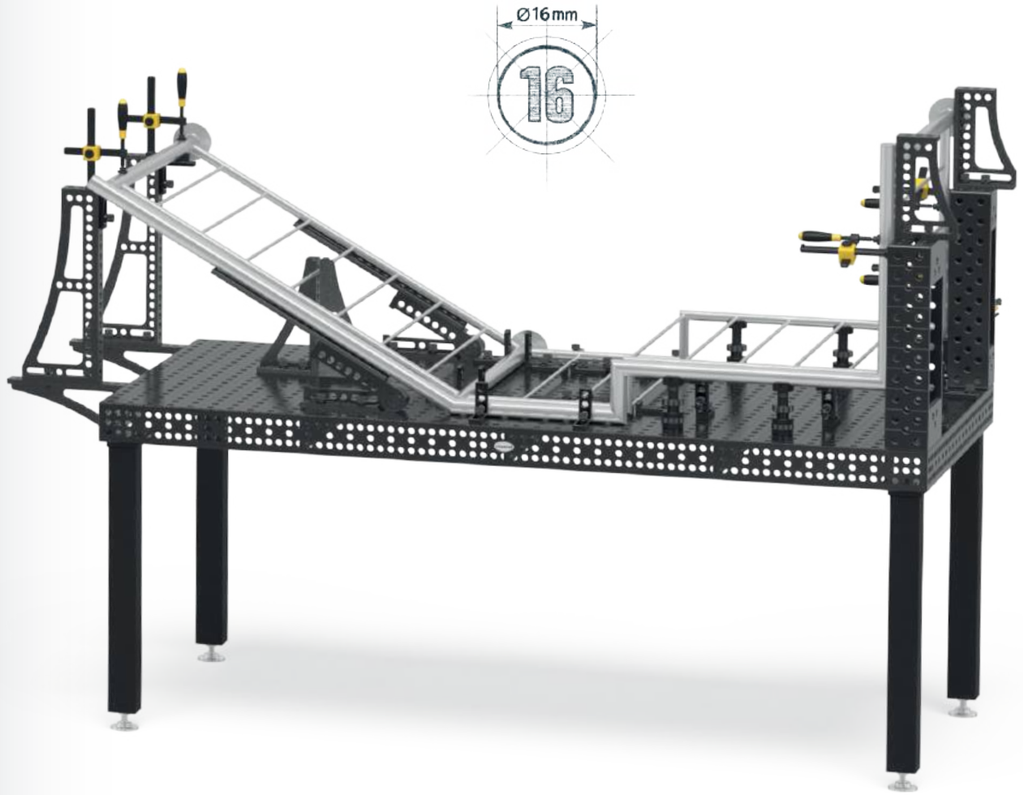

SYSTEM 16
PRESISJONSSYSTEMET

Ideell for lett til middels krevende arbeid og presisjonsoppspenning. Takket være det tette 50 mm rutenettet kan små komponenter festes med høy nøyaktighet. Spesielt godt egnet for finere sveisekonstruksjoner med minimal deformasjon.

Anbefalt belastning opp til 2000 kg
maks 1000 kg per ben basic utstyr

Belastningen avhenger av type og mengde bordben De enkelte komponentene er betydelig høyere.
Basert på vår erfaring anbefaler vi de angitte belastningene for din sikkerhet.

Basic 750

- Høy stål kvalitet S355J2+N, plasma nitrert og BAR-belagt
- Material tykkelse ca. 11,5 – 13 mm
- Borehull Ø 16 mm, Borehull rutenett på overflaten 50x50 mm
- Bordside høyde 50 mm, Hullavstand på bordsiden 50 mm
- inkl. ben standardutstyr

Bordstørrelse	Ben	Vekt			
1000 x 1000 mm	4	183 kg	**15.912 NOK**	4-161010.P	•
1200 x 800 mm	4	173 kg	**15.912 NOK**	4-161025.P	•
1200 x 1200 mm	4	242 kg	**20.736 NOK**	4-161015.P	•
1500 x 1000 mm	4	244 kg	**22.188 NOK**	4-161035.P	•

Vekt = Bordplate + Pallette + Ben standard
Maks anbefalt totalt vekt på bordet med 4 bein 1000 kg ved jevn vektfordeling. (Gjelder standard bein)

www.siegmund.com/
F-tablebasic16

Bordben

	Standard bein	Høyde justerbare	Hjul, med brems	Høyde justerbare, hjul, med brems	Gulv forankring
	161856	4-160877.1.XX	4-161855.XX	4-160879.XX	4-160874.XX
Kapasitet pr bein	1000 kg	1000 kg	500 kg	500 kg	1000 kg
Beinhøyde	815 mm	550 – 950 mm	815 mm	600 – 900 mm	815 mm
Fin justering	50 mm	40 mm	30 mm	30 mm	50 mm
Ekstrakostnad pr bein	inkludert	**660 NOK**	**744 NOK**	**1.104 NOK**	**636 NOK**

Arbeidshøyde = høyde på bordben + høyde på sidepanel på bordet
De angitte lastekapasitetene refererer til statisk last. NB med hjul: Ikke anbefalt til bord med 6 hjul. Ingen hjul, på grunn av risiko for tilting ikke tillatt til bord 1200x800 mm.

Basic sett

		160610	160511	160420.N	160108.N	160110.N	160162.N	163999		
1	4-161200	4x	12x	8x	4x	2x		1x	**10.476 NOK**	•
2	4-161300	8x	16x	10x	4x	4x	2x	1x	**17.364 NOK**	•

Prisene er oppgitt i NOK, eks. MVA, pakking og transportkostnader.

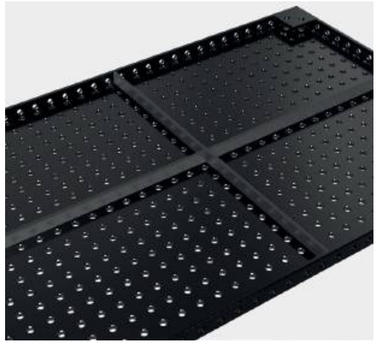

Professional 750

- Høy stål kvalitet S355J2+N, plasma nitrert og BAR-belagt
- Material tykkelse ca. 11,5 – 13 mm
- Borehull Ø 16 mm, Borehull rutenett på overflaten 50x50 mm
- Bordside høyde 100 mm, Hullavstand på bordsiden 25 mm
- inkl. ben standardutstyr

Bordstørrelse	Ben	Vekt			
1200 x 1200 mm	4	261 kg	**24.348 NOK**	4-160015.P	•
1500 x 1000 mm	4	281 kg	**25.812 NOK**	4-160035.P	•
2000 x 1000 mm	4	354 kg	**34.428 NOK**	4-160020.P	•
2400 x 1200 mm	6	503 kg	**47.172 NOK**	4-160030.P	•
3000 x 1500 mm	6	758 kg	**62.064 NOK**	4-160040.P	•

Vekt = Bordplate + Pallette + Ben standard
Maks anbefalt totalt vekt på bordet med 4 bein 2000 kg ved jevn vektfordeling. (Gjelder bein basic)

www.siegmund.com/
F-table75016

Bordben

	Standard bein	Standard bein	Høyde justerbare	Hjul, med brems	Høyde justerbare, hjul, med brems	Gulv forankring
	160858.X	160857.X	4-160877.1.XX	4-160876.XX	4-160879.XX	4-160875.XX
Kapasitet pr bein	1000 kg	1000 kg	1000 kg	500 kg	500 kg	1000 kg
Beinhøyde	750 mm	850 mm	550 – 950 mm	750 mm	600 – 900 mm	750 mm
Fin justering	40 mm	40 mm	40 mm	30 mm	30 mm	50 mm
Ekstrakostnad pr bein	inkludert	Alternatift	**660 NOK**	**732 NOK**	**1.104 NOK**	**636 NOK**

Arbeidshøyde = høyde på bordben + høyde på sidepanel på bordet
De angitte lastekapasitetene refererer til statisk last. NB med hjul: Ikke anbefalt til sveisebord med 6 eller 8 bein.

Sett

		200 mm / 35-125 mm	200 mm / 360°	90°/120°	53 mm	80 mm	115 mm	25 mm
		160610	160630	160645.1.N	160511	160410.N	160420.N	160108.N
1	4-163100	4x			12x		4x	4x
2	4-163200	6x	2x	4x	18x	4x	6x	6x
3	4-163300	8x	4x	4x	24x	4x	8x	8x
4	4-163400	10x	4x	8x	30x	8x	10x	10x
5	4-163500	12x	6x	8x	36x	8x	12x	12x

Prisene er oppgitt i NOK, eks. MVA, pakking og transportkostnader.

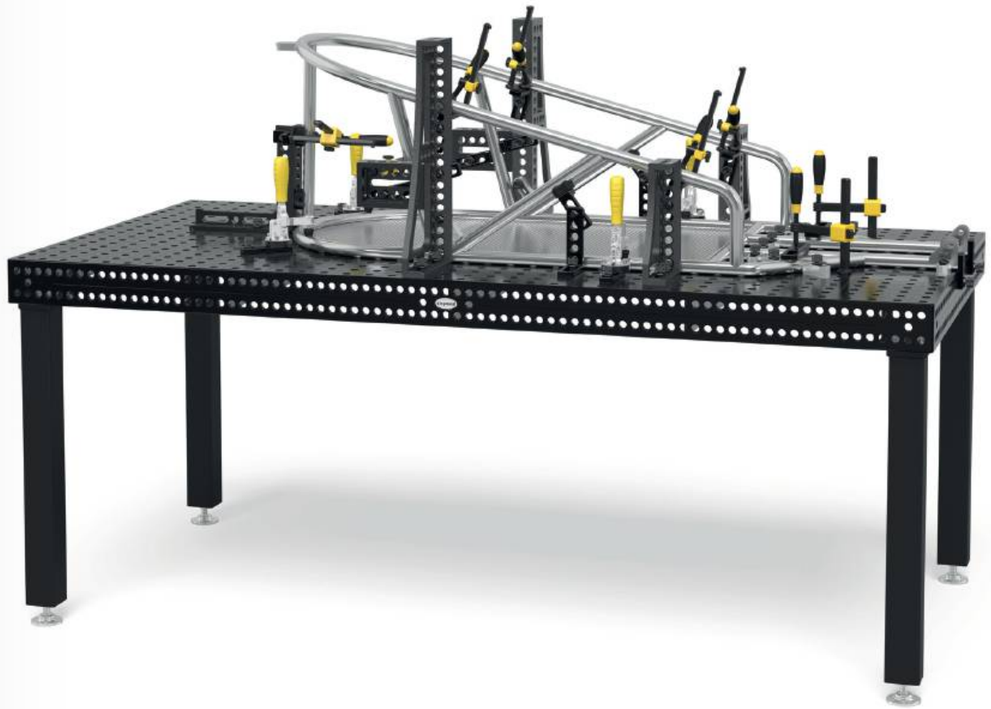

	90 mm	300 mm	250 mm	500 mm	750 mm	560 mm / 680 mm	FOR FREE	
	160110.N	160162.N	160161+63.N	160134+36.N	160146+48.N	160910	163999	
	4x						1x	**12.804 NOK** •
	6x	2x					1x	**22.896 NOK** •
	8x	2x		1x			1x	**33.912 NOK** •
	10x	4x	1x	1x		1x	1x	**51.516 NOK** •
	12x	4x	1x	1x	1x	1x	1x	**68.040 NOK** •

Professional Extreme 8.7

- Herdet verktøy stål X8.7, plasma nitrert og BAR-belagt
- Material tykkelse ca. 11,5 – 13 mm
- Borehull Ø 16 mm, Borehull rutenett på overflaten 50x50 mm
- Bordside høyde 100 mm, Borehull på bordsiden i diagonalt rutenett
- Bordkant laget av høykvalitets stål S355J2+N
- inkl. ben standardutstyr

Bordstørrelse	Ben	Vekt			
1000 x 500 mm	4	126 kg	**16.248 NOK**	4-160005.X7D	•
1000 x 1000 mm	4	192 kg	**21.516 NOK**	4-160010.X7D	•
1200 x 800 mm	4	193 kg	**22.992 NOK**	4-160025.X7D	•
1200 x 1200 mm	4	259 kg	**28.224 NOK**	4-160015.X7D	•
1500 x 1000 mm	4	279 kg	**29.688 NOK**	4-160035.X7D	•
1500 x 1500 mm	4	394 kg	**39.528 NOK**	4-160050.X7D	•
2000 x 1000 mm	4	351 kg	**38.928 NOK**	4-160020.X7D	•
2000 x 1200 mm	4	412 kg	**46.764 NOK**	4-160060.X7D	•
2400 x 1200 mm	6	499 kg	**54.828 NOK**	4-160030.X7D	•
3000 x 1500 mm	6	753 kg	**68.424 NOK**	4-160040.X7D	•
4000 x 2000 mm	8	1255 kg	**112.584 NOK**	4-160055.X7D	•

Vekt = Bordplate + Pallette + Ben standard
Maks anbefalt totalt vekt på bordet med 4 bein 2000 kg ved jevn vektfordeling. (Gjelder bein basic)
Alle bordene er tilgjengelige på bestilling uten plasmanitrering: www.siegmund.com/F-tableX716

www.siegmund.com/
F-tableX716

Bordben

	Standard bein	Standard bein	Høyde justerbare	Hjul, med brems	Høyde justerbare, hjul, med brems	Gulv forankring
	160858.X	160857.X	4-160877.1.XX	4-160876.XX	4-160879.XX	4-160875.XX
Kapasitet pr bein	1000 kg	1000 kg	1000 kg	500 kg	500 kg	1000 kg
Beinhøyde	750 mm	850 mm	550 – 950 mm	750 mm	600 – 900 mm	750 mm
Fin justering	40 mm	40 mm	40 mm	30 mm	30 mm	50 mm
Ekstrakostnad pr bein	inkludert	Alternatift	**660 NOK**	**732 NOK**	**1.104 NOK**	**636 NOK**

Arbeidshøyde = høyde på bordben + høyde på sidepanel på bordet
De angitte lastekapasitetene refererer til statisk last. NB med hjul: Ikke anbefalt til bord med 6 eller 8 bein. Pga fare for tipping er det ikke anbefalt på bord 1000x500 mm og 1200x800 mm.

Sett

		160610	160630	160645.1.N	160511	160410.N	160420.N	160108.N
1	4-163100	4x			12x		4x	4x
2	4-163200	6x	2x	4x	18x	4x	6x	6x
3	4-163300	8x	4x	4x	24x	4x	8x	8x
4	4-163400	10x	4x	8x	30x	8x	10x	10x
5	4-163500	12x	6x	8x	36x	8x	12x	12x

Prisene er oppgitt i NOK, eks. MVA, pakking og transportkostnader.

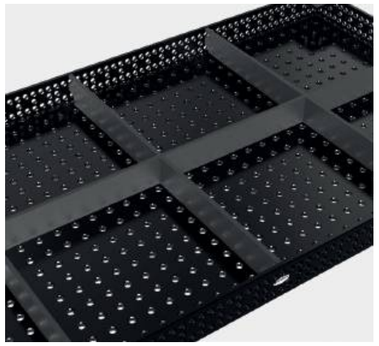

160110.N	160162.N	160161+63.N	160134+36.N	160146+48.N	160910	163999		
4x						1x	**12.804 NOK**	•
6x	2x					1x	**22.896 NOK**	•
8x	2x		1x			1x	**33.912 NOK**	•
10x	4x	1x	1x		1x	1x	**51.516 NOK**	•
12x	4x	1x	1x	1x	1x	1x	**68.040 NOK**	•

Professional Extreme 8.7 PLUS

- Herdet verktøy stål X8.7, plasma nitrert og BAR-belagt
- Material tykkelse ca. 11,5 – 13 mm
- Borehull Ø 16 mm, Borehull rutenett på overflaten 50x50 mm
- Bordside høyde 150 mm, Borehull på bordsiden 3 rader med 25 mm avstand, 2 rader med 50 mm avstand
- Bordkant laget av høykvalitets stål S355J2+N
- inkl. ben standardutstyr

Bordstørrelse	Ben	Vekt			
1200 x 1200 mm	4	287 kg	**31.344 NOK**	4-160015.X7PL	•
1500 x 1000 mm	4	313 kg	**32.652 NOK**	4-160035.X7PL	•
2000 x 1000 mm	4	397 kg	**43.332 NOK**	4-160020.X7PL	•
2400 x 1200 mm	6	553 kg	**60.900 NOK**	4-160030.X7PL	•
3000 x 1500 mm	6	850 kg	**75.564 NOK**	4-160040.X7PL	•
4000 x 2000 mm	8	1457 kg	**124.464 NOK**	4-160055.X7PL	•

Vekt = Bordplate + Pallette + Ben standard
Maks anbefalt totalt vekt på bordet med 4 bein 2000 kg ved jevn vektfordeling. (Gjelder bein basic)
Alle bordene er tilgjengelige på bestilling uten plasmanitrering: www.siegmund.com/F-tableX716plus

www.siegmund.com/
F-tableX716plus

Bordben

	Standard bein	Standard bein	Høyde justerbare	Hjul, med brems	Høyde justerbare, hjul, med brems	Gulv forankring
	160853.X	160857.X	4-160877.1.XX	4-160860.XX	4-160879.XX	4-160872.XX
Kapasitet pr bein	1000 kg	1000 kg	1000 kg	500 kg	500 kg	1000 kg
Beinhøyde	700 mm	850 mm	550 – 950 mm	700 mm	600 – 900 mm	700 mm
Fin justering	40 mm	40 mm	40 mm	30 mm	30 mm	50 mm
Ekstrakostnad pr bein	inkludert	Alternatift	**660 NOK**	**720 NOK**	**1.104 NOK**	**636 NOK**

Arbeidshøyde = høyde på bordben + høyde på sidepanel på bordet
De angitte lastekapasitetene refererer til statisk last. NB med hjul: Ikke anbefalt til sveisebord med 6 eller 8 bein.

Sett

		160610	160630	160645.1.N	160511	160410.N	160420.N	160108.N
1	4-163100	4x			12x		4x	4x
2	4-163200	6x	2x	4x	18x	4x	6x	6x
3	4-163300	8x	4x	4x	24x	4x	8x	8x
4	4-163400	10x	4x	8x	30x	8x	10x	10x
5	4-163500	12x	6x	8x	36x	8x	12x	12x

Prisene er oppgitt i NOK, eks. MVA, pakking og transportkostnader.

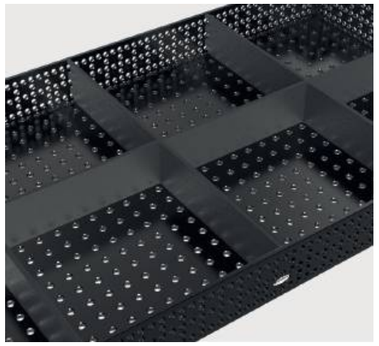

							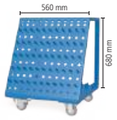			
		160110.N	160162.N	160161+63.N	160134+36.N	160146+48.N	160910	163999		
1	4-163100	4x						1x	**12.804 NOK**	•
2	4-163200	6x	2x					1x	**22.896 NOK**	•
3	4-163300	8x	2x		1x			1x	**33.912 NOK**	•
4	4-163400	10x	4x	1x	1x		1x	1x	**51.516 NOK**	•
5	4-163500	12x	4x	1x	1x	1x	1x	1x	**68.040 NOK**	•

Siegmund løfteplattform

- med to løftesylindere
- høy motstandskraft
- enkel håndtering
- massiv saks og stålvalser
- kontaktstrimmel beskytter mot knusing
- installasjon over og under gulv mulig

Løfteplattform 2010
for 2000x1000 mm bord, Samlet høyde når den trekkes inn: 330 mm, Løfteområde: 1100 mm, Løftetid lastet: 45~55 Sekunder, Kraft 2,2 kW, Driftsspenning 400 V 50 Hz, Maksimal lastekapasitet: Basic ramme (uten bord) 4000 kg, inkl. isolasjonsplater

16 22 28

	L (a)	B (b)	G		
4-HB4020.1	1990 mm	990 mm	470 kg	**78.516 NOK**	•

Løfteplattform 2012
for 2000x1200 mm bord, Samlet høyde når den trekkes inn: 330 mm, Løfteområde: 1100 mm, Løftetid lastet: 45~55 Sekunder, Kraft 2,2 kW, Driftsspenning 400 V 50 Hz, Maksimal lastekapasitet: Basic ramme (uten bord) 4000 kg, inkl. isolasjonsplater

16 22 28

	L (a)	B (b)	G		
4-HB4060.1	1990 mm	1190 mm	490 kg	**81.396 NOK**	•

Løfteplattform 2412
for 2400x1200 mm bord, Samlet høyde når den trekkes inn: 330 mm, Løfteområde: 1100 mm, Løftetid lastet: 45~55 Sekunder, Kraft 2,2 kW, Driftsspenning 400 V 50 Hz, Maksimal lastekapasitet: Basic ramme (uten bord) 4000 kg, inkl. isolasjonsplater

16 22 28

	L (a)	B (b)	G		
4-HB4030.1	2390 mm	1190 mm	530 kg	**86.988 NOK**	•

Løfteplattform 3015
for 3000x1500 mm bord, Samlet høyde når den trekkes inn: 430 mm, Løfteområde: 650 mm, Løftetid lastet: 35~45 Sekunder, Kraft 2,2 kW, Driftsspenning 400 V 50 Hz, Maksimal lastekapasitet: Basic ramme (uten bord) 6000 kg, inkl. isolasjonsplater

16 22 28

	L (a)	B (b)	G		
4-HB4040.1	2990 mm	1490 mm	865 kg	**134.508 NOK**	•

Løfteplattform 2010 med sveisebord

- inkl. sveisebord 2000x1000 mm og isolasjonsplater
- Material tykkelse Bordplate ca. 11,5 – 13 mm
- Mål (L x B): ca. 1990x990 mm
- Vekt (uten bord) ca. 470 kg
- Samlet høyde når den trekkes inn: 330 mm, Løfteområde: 1100 mm
- Arbeidshøyde er total høyde pluss bordsidepanel
- Maksimal lastekapasitet: Basic ramme (uten bord) 4000 kg
- Løftetid lastet: 45~55 Sekunder
- Kraft 2,2 kW, Driftsspenning 400 V 50 Hz

Størrelse Arbeidsplate	Egenskaper Arbeidsplate	G			
2000 x 1000 mm	16 750 N BAR	800 kg	**109.920 NOK**	4-HB160020.P	•
2000 x 1000 mm	16 X8,7 N BAR	797 kg	**114.420 NOK**	4-HB160020.X7D	•
2000 x 1000 mm	16 X8,7 N BAR	844 kg	**118.824 NOK**	4-HB160020.X7PL	•

Løfteplattform 2012 med sveisebord

- inkl. sveisebord 2000x1200 mm og isolasjonsplater
- Material tykkelse Bordplate ca. 11,5 – 13 mm
- Mål (L x B): ca. 1990x1190 mm
- Vekt (uten bord) ca. 490 kg
- Samlet høyde når den trekkes inn: 330 mm, Løfteområde: 1100 mm
- Arbeidshøyde er total høyde pluss bordsidepanel
- Maksimal lastekapasitet: Basic ramme (uten bord) 4000 kg
- Løftetid lastet: 45~55 Sekunder
- Kraft 2,2 kW, Driftsspenning 400 V 50 Hz

Størrelse Arbeidsplate	Egenskaper Arbeidsplate	G			
2000 x 1200 mm	16 X8,7 N BAR	878 kg	**125.136 NOK**	4-HB160060.X7D	•

Løfteplattform 2412 med sveisebord

- inkl. sveisebord 2400x1200 mm og isolasjonsplater
- Material tykkelse Bordplate ca. 11,5 – 13 mm
- Mål (L x B): ca. 2390x1190 mm
- Vekt (uten bord) ca. 530 kg
- Samlet høyde når den trekkes inn: 330 mm, Løfteområde: 1100 mm
- Arbeidshøyde er total høyde pluss bordsidepanel
- Maksimal lastekapasitet: Basic ramme (uten bord) 4000 kg
- Løftetid lastet: 45~55 Sekunder
- Kraft 2,2 kW, Driftsspenning 400 V 50 Hz

Størrelse Arbeidsplate	Egenskaper Arbeidsplate	G			
2400 x 1200 mm	16 750 N BAR	996 kg	**129.624 NOK**	4-HB160030.P	•
2400 x 1200 mm	16 X8,7 N BAR	992 kg	**137.280 NOK**	4-HB160030.X7D	•
2400 x 1200 mm	16 X8,7 N BAR	1048 kg	**143.352 NOK**	4-HB160030.X7PL	•

Løfteplattform 3015 med sveisebord

- inkl. sveisebord 3000x1500 mm og isolasjonsplater
- Material tykkelse Bordplate ca. 11,5 – 13 mm
- Mål (L x B): ca. 2990x1490 mm
- Vekt (uten bord) ca. 865 kg
- Samlet høyde når den trekkes inn: 430 mm, Løfteområde: 650 mm
- Arbeidshøyde er total høyde pluss bordsidepanel
- Maksimal lastekapasitet: Basic ramme (uten bord) 6000 kg
- Løftetid lastet: 34~45 Sekunder
- Kraft 2,2 kW, Driftsspenning 400 V 50 Hz

Størrelse Arbeidsplate	Egenskaper Arbeidsplate	G			
3000 x 1500 mm	16 750 N BAR	1586 kg	**192.036 NOK**	4-HB160040.P	•
3000 x 1500 mm	16 X8,7 N BAR	1581 kg	**198.396 NOK**	4-HB160040.X7D	•
3000 x 1500 mm	16 X8,7 N BAR	1680 kg	**205.536 NOK**	4-HB160040.X7PL	•

Du finner mer informasjon og tilbehør til disse produktene på nettet.

www.siegmund.com/
F-h-lift

L: Lengde, B: Bredde, G: Vekt

Roterende bordhøyde justerbar stasjonær

- Mål (L x B): ca. 785x785 mm
- Vekt (uten plate): ca. 70 kg
- Arbeidshøyde mellom 780 mm og 1100 mm
- På grunn av faren for å tippe, anbefaler vi utelukkende følgende størrelser
- Kun kompatibel med spesifiserte benkeplater (spesielle festepunkter i benkeplaten)
- Maksimal lastekapasitet: Basic ramme (uten plate) 1000 kg

Størrelse Arbeidsplate	Egenskaper Arbeidsplate	MS (d)	G			
1000 x 1000 mm	16 750 N BAR	12 mm	192 kg	**25.212 NOK**	2-DS161010.P	•
1200 x 800 mm	16 750 N BAR	12 mm	182 kg	**25.212 NOK**	2-DS161025.P	•
1200 x 1200 mm	16 750 N BAR	12 mm	238 kg	**30.036 NOK**	2-DS161015.P	•
1000 x 1000 mm	16 X8.7 N BAR	12 mm	160 kg	**20.340 NOK**	2-DS164024.X7	•
1200 x 800 mm	16 X8.7 N BAR	12 mm	158 kg	**20.076 NOK**	2-DS164004.X7	•
1200 x 1200 mm	16 X8.7 N BAR	12 mm	201 kg	**24.228 NOK**	2-DS164034.X7	•
Ø 1000 mm	16 X8.7 N BAR	12 mm	142 kg	**20.868 NOK**	2-DS164210.X7	•

Roterende bordhøyde justerbar Mobile

- Mål (L x B): ca. 795x795 mm
- Vekt (uten plate): ca. 70 kg
- Arbeidshøyde mellom 780 mm og 1100 mm
- På grunn av faren for å tippe, anbefaler vi utelukkende følgende størrelser
- Kun kompatibel med spesifiserte benkeplater (spesielle festepunkter i benkeplaten)
- Maksimal lastekapasitet: Basic ramme (uten plate) 1000 kg

Størrelse Arbeidsplate	Egenskaper Arbeidsplate	MS (d)	G			
1000 x 1000 mm	16 750 N BAR	12 mm	192 kg	**26.760 NOK**	2-DM161010.P	•
1200 x 800 mm	16 750 N BAR	12 mm	182 kg	**26.760 NOK**	2-DM161025.P	•
1200 x 1200 mm	16 750 N BAR	12 mm	238 kg	**31.584 NOK**	2-DM161015.P	•
1000 x 1000 mm	16 X8.7 N BAR	12 mm	160 kg	**21.888 NOK**	2-DM164024.X7	•
1200 x 800 mm	16 X8.7 N BAR	12 mm	158 kg	**21.624 NOK**	2-DM164004.X7	•
1200 x 1200 mm	16 X8.7 N BAR	12 mm	201 kg	**25.776 NOK**	2-DM164034.X7	•
Ø 1000 mm	16 X8.7 N BAR	12 mm	142 kg	**22.416 NOK**	2-DM164210.X7	•

Magnetisk jordforbindelse

Magnetisk jordforbindelse med roterende skjøt for høy holdekraft på rene og glatte overflater. Ikke flere vridende kabler takket være rask og enkel jording. Tilkoblingen kan festes eller være kablet. I kombinasjon med adapterplate og skru med nedsenket hode passer den perfekt som et ettermonteringssett for det roterende bordet.

Magnetisk jordforbindelse til roterende sveisebord
rask og enkel jording, ingen vridning av kabelen, høy holdekraft på rene og glatte overflater, Maks belastning: 500 A ved 35 % driftssyklus, leveringsinnhold: Adapterplate og senkeskrue

16 22 28

	G		
2-00003399	0,92 kg	**432 NOK**	•

Du finner mer informasjon og tilbehør til disse produktene på nettet.
www.siegmund.com/F-rotating

Mobilt løftebord 500 kg

- Mål (L x B): ca. 1115x630 mm
- Vekt (uten plate): ca. 65 kg
- Arbeids høyde fra ca. 700 til 1000 mm
- Kun kompatibel med spesifiserte benkeplater (spesielle festepunkter i benkeplaten)
- Maksimal lastekapasitet: Basic ramme (uten plate) 500 kg

Størrelse Arbeidsplate	Egenskaper Arbeidsplate	MS (d)	G			
1200 x 800 mm	16 750 N BAR	12 mm	177 kg	**30.000 NOK**	2-HT161025.P	•
1500 x 1000 mm	16 750 N BAR	12 mm	231 kg	**36.276 NOK**	2-HT161035.P	•
1200 x 800 mm	16 X8.7 N BAR	12 mm	153 kg	**24.864 NOK**	2-HT164004.X7	•
1500 x 1000 mm	16 X8.7 N BAR	12 mm	200 kg	**29.916 NOK**	2-HT164014.X7	•

Mobilt løftebord 1000 kg

- Mål (L x B): ca. 1490x990 mm
- Vekt (uten plate): ca. 200 kg
- Arbeids høyde fra ca. 700 til 1000 mm
- Feste via borehullene
- Maksimal lastekapasitet: Basic ramme (uten plate) 1000 kg

Størrelse Arbeidsplate	Egenskaper Arbeidsplate	MS (d)	G			
1500 x 1000 mm	16 750 N BAR	12 mm	366 kg	**41.304 NOK**	2-HS161035.P	•
1500 x 1000 mm	16 X8.7 N BAR	12 mm	335 kg	**34.944 NOK**	2-HS164014.X7	•
2000 x 1000 mm	16 X8.7 N BAR	12 mm	379 kg	**39.360 NOK**	2-HS164044.X7	•
1500 x 1000 mm	16 750 N BAR 100	12 mm	405 kg	**44.928 NOK**	2-HS160035.P	•

Mobilt løftebord 1200 kg

- Mål (L x B): ca. 1490x990 mm
- Vekt (uten plate): ca. 210 kg
- Arbeids høyde fra ca. 700 til 1000 mm
- Maksimal lastekapasitet: Basic ramme (uten plate) 1200 kg

Størrelse Arbeidsplate	Egenskaper Arbeidsplate	MS (d)	G			
1500 x 1000 mm	16 X8.7 N BAR 100	12 mm	413 kg	**57.972 NOK**	2-HS160035.X7D	•

Produktanbefaling

Tilleggssett, bæreevne 1700 kg
Tillegg løftesylinder for 1700 kg bæreevne (minus plate), Kun kompatibel med mobil løftebord 1200 kg, Leveringsomfang: 1x løftesylinder, 1x fotpedal, festemateriale

16 22 28

	G		
2-HS009921	4 kg	**5.172 NOK**	•

Du finner mer informasjon og tilbehør til disse produktene på nettet.
www.siegmund.com/F-lifting

MS: Material tykkelse, G: Vekt, Ø: Diameter

Siegmund Workstation 0806

- 600 mm plass til skuffer
- inkl. Perforert plate 800x600 mm
- Herdet verktøy stål X8.7, plasma nitrert og BAR-belagt
- Material tykkelse ca 12 mm
- Borehull Ø 16 mm
- Borehull rutenett på overflaten 50x50 mm
- Maks lastekapasitet: bunnplate 400 kg (uten plate)

Siegmund Workstation 0806
Som en liten arbeidsstasjon for arbeidsforberedelse eller som et forlengelsesbord for Workstation 1208, leveringsinnhold: 1x 004902 Siegmund Workstation 0806 Basic ramme, 1x 164009.X7 Perforert plate

BAR N X8.7 16

	L (a)	B (b)	H (c)	G	Spesialpris
2-164900	800 mm	600 mm	850 mm	61,02 kg	**9.792 NOK** •
					I stedet for 10.020 NOK

Siegmund Workstation 0806 inkludert Skuff
Som en liten arbeidsstasjon for arbeidsforberedelse eller som et forlengelsesbord for Workstation 1208, leveringsinnhold: 1x 004902 Siegmund Workstation 0806 Basic ramme, 1x 164009.X7 Perforert plate, 1x 004225.WS Skuff 120 mm

BAR N X8.7 16

	L (a)	B (b)	H (c)	G	Spesialpris
2-164903	800 mm	600 mm	850 mm	70,02 kg	**11.052 NOK** •
					I stedet for 11.088 NOK

Siegmund Workstation 0806 lukket Inkl 3 skuffer
Som en liten arbeidsstasjon for arbeidsforberedelse eller som et forlengelsesbord for Workstation 1208, leveringsinnhold: 1x 004902 Siegmund Workstation 0806 Basic ramme, 1x 164009.X7 Perforert plate, 2x 004230 Skuff 180 mm, 1x 004235 Skuff 240 mm, 1x 004920 Sett sidevegger

BAR N X8.7 16

	L (a)	B (b)	H (c)	G	Spesialpris
2-164907	800 mm	600 mm	850 mm	95,52 kg	**14.484 NOK** •
					I stedet for 14.772 NOK

pluss emballasje / Transport

Siegmund Workstation 0806 – Konfigurasjon

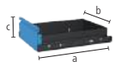

Skuff med klipsskinne og montering for Workstation 0806 / 1208
pulverlakkert, oppgradering mulig når som helst, til Workstation 0806 / 1208 uten side vegger, Brakett er nødvendig når det ikke er vegger

16 22 28

	L (a)	B (b)	H (c)	TF	G	
2-004220.WS	590 mm	400 mm	60 mm	50 kg	7,50 kg	**948 NOK** •
2-004225.WS	590 mm	400 mm	120 mm	50 kg	9 kg	**1.068 NOK** •
2-004230.WS	590 mm	400 mm	180 mm	50 kg	9,50 kg	**1.188 NOK** •
2-004235.WS	590 mm	400 mm	240 mm	50 kg	10 kg	**1.308 NOK** •

Du finner mer informasjon og tilbehør til disse produktene på nettet.

www.siegmund.com/
F-workstation

Siegmund Workstation 1208

- venstre og høyre 600 mm plass til skuffer
- inkl. Perforert plate 1200x800 mm
- Herdet verktøy stål X8.7, plasma nitrert og BAR-belagt
- Material tykkelse ca 12 mm
- Borehull Ø 16 mm
- Borehull rutenett på overflaten 50x50 mm
- Maks lastekapasitet: bunnplate 1000 kg (uten plate) / Med hjul 400 kg (uten plate)

Siegmund Workstation 1208
leveringsinnhold: 1x 004002.1 Siegmund Workstation 1208 Basic ramme, 1x 164004.X7 Perforert plate

BAR N X8.7 16

	L (a)	B (b)	H (c)	G	Spesialpris
2-164400	1200 mm	800 mm	850 mm	120,16 kg	**14.100 NOK** •
					I stedet for 14.364 NOK

Siegmund Workstation 1208 inkludert Hyller
leveringsinnhold: 1x 004002.1 Siegmund Workstation 1208 Basic ramme, 1x 164004.X7 Perforert plate, 1x 164030 Tvinge holder, 1x 004620 Hylle, 1x 164635 Bolt og prisme holder, 1x 004025.1 Verktøyvegg inkl hylle

BAR N X8.7 16

	L (a)	B (b)	H (c)	G	Spesialpris
2-164401	1200 mm	800 mm	850 mm	129,94 kg	**15.576 NOK** •
					I stedet for 15.936 NOK

Siegmund Workstation 1208 halvt stengt Inkl 3 skuffer
leveringsinnhold: 1x 004002.1 Siegmund Workstation 1208 Basic ramme, 1x 164004.X7 Perforert plate, 2x 004230 Skuff 180 mm, 1x 004235 Skuff 240 mm, 1x 004120 Sett sidevegger

BAR N X8.7 16

	L (a)	B (b)	H (c)	G	Spesialpris
2-164407	1200 mm	800 mm	850 mm	152,66 kg	**18.804 NOK** •
					I stedet for 19.116 NOK

Siegmund Workstation 1208 lukket Inkl 6 skuffer
leveringsinnhold: 1x 004002.1 Siegmund Workstation 1208 Basic ramme, 1x 164004.X7 Perforert plate, 4x 004230 Skuff 180 mm, 2x 004235 Skuff 240 mm, 2x 004120 Sett sidevegger

BAR N X8.7 16

	L (a)	B (b)	H (c)	G	Spesialpris
2-164409	1200 mm	800 mm	850 mm	185,16 kg	**23.496 NOK** •
					I stedet for 23.868 NOK

pluss emballasje / Transport

Siegmund Workstation 1208 – Konfigurasjon

Utstyrt med 4 hjul for Workstation 1208
bytte mellom fot og hjul mulig

16 22 28

	TF	G	
2-004100.1	400 kg	5,30 kg	**852 NOK** •

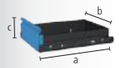

Skuff med klipsskinne og montering for Workstation 0806 / 1208
pulverlakkert, oppgradering mulig når som helst, til Workstation 0806 / 1208 uten side vegger, Brakett er nødvendig når det ikke er vegger

16 22 28

	L (a)	B (b)	H (c)	TF	G	
2-004220.WS	590 mm	400 mm	60 mm	50 kg	7,50 kg	**948 NOK** •
2-004225.WS	590 mm	400 mm	120 mm	50 kg	9 kg	**1.068 NOK** •
2-004230.WS	590 mm	400 mm	180 mm	50 kg	9,50 kg	**1.188 NOK** •
2-004235.WS	590 mm	400 mm	240 mm	50 kg	10 kg	**1.308 NOK** •

L: Lengde, B: Bredde, H: Høyde, G: Vekt, TF: Lasteevne

Siegmund Workstation 1212

- venstre og høyre 600 mm plass til skuffer
- inkl. Perforert plate 1200x1200 mm
- Herdet verktøy stål X8.7, plasma nitrert og BAR-belagt
- Material tykkelse ca 12 mm
- Borehull Ø 16 mm
- Borehull rutenett på overflaten 50x50 mm
- Maks lastekapasitet: bunnplate 1000 kg (uten plate) / Med hjul 400 kg (uten plate)

Siegmund Workstation 1212
leveringsinnhold: 1x 004602 Siegmund Workstation 1212 Basic ramme, 1x 164034.1.X7 Perforert plate

BAR N X8.7 16

	L (a)	B (b)	H (c)	G	Spesialpris
2-164600	1200 mm	1200 mm	850 mm	175 kg	**18.480 NOK** •
					I stedet for 18.708 NOK

Siegmund Workstation 1212 inkludert Hyller
leveringsinnhold: 1x 004602 Siegmund Workstation 1212 Basic ramme, 1x 164034.1.X7 Perforert plate, 1x 164630 Tvinge holder, 1x 004620 Hylle, 1x 164635 Bolt og prisme holder, 1x 004625 Verktøyvegg inkl hylle

BAR N X8.7 16

	L (a)	B (b)	H (c)	G	Spesialpris
2-164601	1200 mm	1200 mm	850 mm	187,75 kg	**20.052 NOK** •
					I stedet for 20.400 NOK

Siegmund Workstation 1212 halvt stengt Inkl 3 skuffer
leveringsinnhold: 1x 004602 Siegmund Workstation 1212 Basic ramme, 1x 164034.1.X7 Perforert plate, 2x 004230 Skuff 180 mm, 1x 004235 Skuff 240 mm, 1x 004720 Sett sidevegger

BAR N X8.7 16

	L (a)	B (b)	H (c)	G	Spesialpris
2-164607	1200 mm	1200 mm	850 mm	209 kg	**23.256 NOK** •
					I stedet for 23.544 NOK

Siegmund Workstation 1212 lukket Inkl 6 skuffer
leveringsinnhold: 1x 004602 Siegmund Workstation 1212 Basic ramme, 1x 164034.1.X7 Perforert plate, 4x 004230 Skuff 180 mm, 2x 004235 Skuff 240 mm, 2x 004720 Sett sidevegger

BAR N X8.7 16

	L (a)	B (b)	H (c)	G	Spesialpris
2-164609	1200 mm	1200 mm	850 mm	243 kg	**28.032 NOK** •
					I stedet for 28.380 NOK

pluss emballasje / Transport

Siegmund Workstation 1212 – Konfigurasjon

Utstyrt med 4 hjul for Workstation 1212
bytte mellom fot og hjul mulig

16 22 28

	TF	G	
2-004700	400 kg	4,30 kg	**936 NOK** •

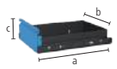

Skuff med klipsskinne og montering for Workstation 1212
pulverlakkert, oppgradering mulig når som helst, til Workstation 1212 uten side vegger, Brakett er nødvendig når det ikke er vegger

16 22 28

	L (a)	B (b)	H (c)	TF	G	
2-004820.WS	590 mm	400 mm	60 mm	50 kg	8 kg	**1.008 NOK** •
2-004825.WS	590 mm	400 mm	120 mm	50 kg	9,50 kg	**1.128 NOK** •
2-004830.WS	590 mm	400 mm	180 mm	50 kg	10 kg	**1.248 NOK** •
2-004835.WS	590 mm	400 mm	240 mm	50 kg	10,50 kg	**1.368 NOK** •

Produktanbefaling

Verktøysett A
2x 160620 Tvinge, 6x 160511 Bolt, 4x 160412 Anslag, 1x 160852 Umbrakonøkkel

16

	G	Spesialpris
2-167320	2,64 kg	**3.384 NOK** •
		I stedet for 4.368 NOK

Verktøysett B
4x 160620 Tvinge, 8x 160511 Bolt, 6x 160412 Anslag, 2x 160108.N Vinkel, 1x 160852 Umbrakonøkkel, 1x 164310 Skrustikke inkludert Sett med stikke kjeve deksler

16

	G	Spesialpris
2-167340.1	15,54 kg	**7.152 NOK** •
		I stedet for 11.016 NOK

Verktøysett C
6x 160620 Tvinge, 10x 160511 Bolt, 8x 160412 Anslag, 2x 160108.N Vinkel, 2x 164050 Utvidelse til perforerte plater, 2x 160528 Nedsenket bolt, 1x 160852 Umbrakonøkkel, 1x 164310 Skrustikke inkludert Sett med stikke kjeve deksler

16

	G	Spesialpris
2-167360	21,78 kg	**10.464 NOK** •
		I stedet for 14.952 NOK

Sett Utvendig stoppbrakett til perforert plate
Består av: 1x 164051 Utvendig stoppbrakett til perforert plate inkl. 2 sett skruer, 1x 160528 Nedsenket bolt dobbelt

16

	L (a)	L (a1)	B (b)	H (c)	G	Spesialpris
2-164051.Set	282 mm	250 mm	49 mm	112 mm	2,04 kg	**708 NOK** •
						I stedet for 924 NOK

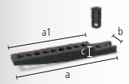

Sett Utvidelse til perforerte plater 1 rekke med hull
Består av: 1x 164050 Utvidelse til perforerte plater 1 rekke med hull inkl. 2 sett skruer, 1x 160528 Nedsenket bolt dobbelt

BAR N 16

	L (a)	L (a1)	B (b)	H (c)	G	Spesialpris
2-164050.Set	331 mm	250 mm	49 mm	32,50 mm	2,04 kg	**708 NOK** •
						I stedet for 924 NOK

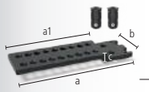

Sett Utvidelse til perforerte plater 2 rekker med hull
Består av: 1x 164055 Utvidelse til perforerte plater 2 rekker med hull inkl. 4 stk skruer, 2x 160528 Nedsenket bolt dobbelt

BAR N 16

	L (a)	L (a1)	B (b)	H (c)	G	Spesialpris
2-164055.Set	331 mm	250 mm	99 mm	32,50 mm	3,28 kg	**1.068 NOK** •
						I stedet for 1.572 NOK

L: Lengde, B: Bredde, H: Høyde, G: Vekt, TF: Lasteevne

Åttekantet bord 100

fiksering via adapterplate (ikke inkludert i leveransen), Adapterplate tilgjengelig på forespørsel mot en ekstra kostnad, Rabatt: fra 2 stykker: 5%, fra 5 stykker: 10%

	L (a)	B (b)	H (c)	MS (d)	Ø	G	
2-920616.P	249 mm	600 mm	100 mm	12 mm	650 mm	98 kg	**32.676 NOK** ○
2-920816.P	331 mm	800 mm	100 mm	12 mm	866 mm	131 kg	**48.180 NOK** ○
2-921016.P	414 mm	1000 mm	100 mm	12 mm	1082 mm	171 kg	**57.648 NOK** ○
2-921216.P	497 mm	1200 mm	100 mm	12 mm	1299 mm	229 kg	**72.552 NOK** ○

Åttekantet bord 50

fiksering via adapterplate (ikke inkludert i leveransen), Adapterplate tilgjengelig på forespørsel mot en ekstra kostnad, Rabatt: fra 2 stykker: 5%, fra 5 stykker: 10%

	L (a)	B (b)	H (c)	MS (d)	Ø	G	
2-920616.1.P	249 mm	600 mm	50 mm	12 mm	650 mm	80 kg	**29.412 NOK** ○
2-920816.1.P	331 mm	800 mm	50 mm	12 mm	866 mm	104 kg	**43.368 NOK** ○
2-921016.1.P	414 mm	1000 mm	50 mm	12 mm	1082 mm	139 kg	**51.876 NOK** ○
2-921216.1.P	497 mm	1200 mm	50 mm	12 mm	1299 mm	188 kg	**65.292 NOK** ○

Åttekantet plate

fiksering gjennom borehull ved hjelp av støtte og spennhylser (160500), M8 gjenger på siden, Rabatt: fra 2 stykker: 5%, fra 5 stykker: 10%

	L (a)	B (b)	H (c)	MS (d)	Ø	G	
2-950500.P	207 mm	500 mm	12 mm	12 mm	542 mm	54 kg	**19.152 NOK** ○
2-950600.P	249 mm	600 mm	12 mm	12 mm	650 mm	63 kg	**21.276 NOK** ○
2-950800.P	331 mm	800 mm	12 mm	12 mm	866 mm	84 kg	**31.368 NOK** ○
2-951000.P	414 mm	1000 mm	12 mm	12 mm	1083 mm	111 kg	**37.512 NOK** ○
2-951200.P	497 mm	1200 mm	12 mm	12 mm	1299 mm	157 kg	**47.220 NOK** ○

Vekt = Åttekantet plate + Pallette
På grunn av kundespesifikke tilpasninger kan vekten variere.
Ytterligere bordstørrelser er tilgjengelig på forespørsel.
Fotplater eller adapterplater er ikke inkludert som standard i de ottekantede sveisebordene.

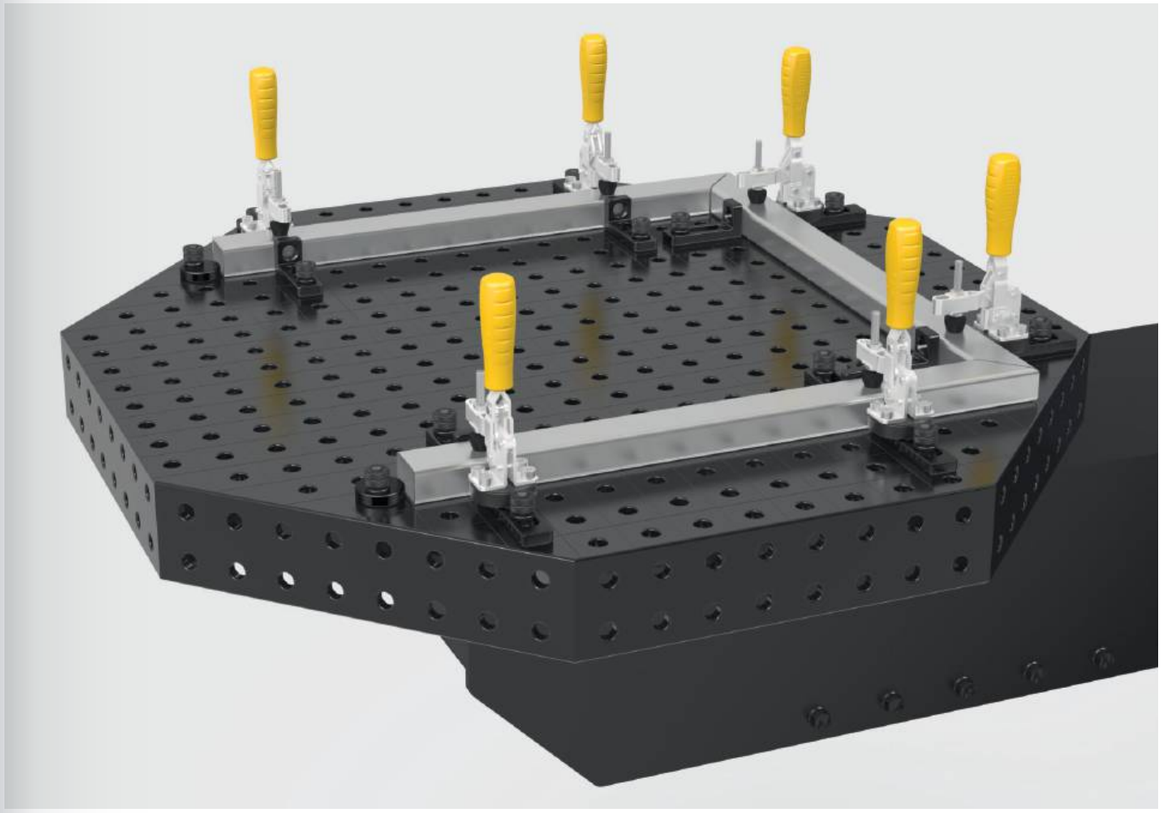

Adapterplate tilgjengelig på forespørsel mot en ekstra kostnad

For å feste det åttekantete bordet på et sveisebord behøves en adapterplate. For et tillegg i prisen lager vi en adapterplate med ønsket innfestnings hullmønster etter kundens tegning.

Kostnad for tilpasning av adapter plate
for åttekantede bord med sidepaneler

0-940000	**7.848 NOK** ○

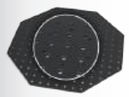

Tilleggsavgift for tilpasning av boresirkelen
for åttekantede plater

0-940000.1	**5.832 NOK** ○

Du finner mer informasjon og tilbehør til disse produktene på nettet.

www.siegmund.com/
F-octagonal16

L: Lengde, B: Bredde, H: Høyde, MS: Material tykkelse, G: Vekt, Ø: Diameter

Exenter-Anslag Ø 45 / Ø 75 nitrert
uendelig vri

	MS (d)	Ø	G	
2-160401.N	12 mm	45 mm	0,13 kg	**192 NOK** •
2-160403.N	12 mm	75 mm	0,39 kg	**240 NOK** •

Exenter-Anslag Ø 75 med M10-gjenge nitrert
flex forbindelse, uendelig vri

	MS (d)	Ø	G	
2-160402.N	12 mm	75 mm	0,38 kg	**252 NOK** •

Universal-Anslag 50 L / 80 L nitrert
med borehull, ingen langstrakt hull, Hull avstand 25 mm

	L (a)	B (b)	MS (d)	G	
2-160407.N	50 mm	30 mm	12 mm	0,08 kg	**252 NOK** •
2-160408.N	80 mm	30 mm	12 mm	0,16 kg	**276 NOK** •

Universal-Anslag 80 L nitrert
langhull

	L (a)	B (b)	VB (f)	MS (d)	G	
2-160410.N	80 mm	30 mm	50 mm	12 mm	0,07 kg	**384 NOK** •

Fleks-Anslag 12x83 Aluminium
langhull, Spesielt egnet for komponenter laget av rustfritt stål

	L (a)	B (b)	VB (f)	MS (d)	WS (d1)	G	
2-160412	83 mm	31 mm	50 mm	12 mm	8 mm	0,05 kg	**204 NOK** •

Fleks-Anslag 12x78 / 12x97 Stål galvanisert
langhull

	L (a)	B (b)	VB (f)	MS (d)	WS (d1)	G	
2-160415	78 mm	28 mm	50 mm	12 mm	6 mm	0,07 kg	**192 NOK** •
2-160417	97 mm	24 mm	71 mm	12 mm	4 mm	0,08 kg	**348 NOK** •

Fleks-Anslag 24x78 Stål galvanisert
lang Spennbolt nødvendig, langhull

	L (a)	B (b)	VB (f)	MS (d)	WS (d1)	G	
2-160416	78 mm	28 mm	50 mm	24 mm	6 mm	0,13 kg	**264 NOK** •

Universal-Anslag 115 L / 150 L nitrert
kombinasjon av borehull og langstrakt hull, kan kombineres med prismer og adaptere

	L (a)	B (b)	VB (f)	MS (d)	G	
2-160420.N	115 mm	30 mm	50 mm	12 mm	0,20 kg	**456 NOK** •
2-160422.N	150 mm	35 mm	50 mm	12 mm	0,33 kg	**516 NOK** •

Du finner mer informasjon og tilbehør til disse produktene på nettet.

www.siegmund.com/
F-stop16

Klemmestopp 2–8 mm nitrert
NEW

Til festing av tynnplater eller for støtte av arbeidsstykker, lav interferenskontur, Graderinger: 2 mm, 4 mm, 6 mm, 8 mm

	L (a)	B (b)	VB (f)	MS (d)	G	
2-160460.N	115 mm	25 mm	50 mm	12 mm	0,15 kg	**648 NOK** •

Universal-Anslag 115 L Aluminium
kombinasjon av borehull og langstrakt hull, kan kombineres med prismer og adaptere

	L (a)	B (b)	VB (f)	MS (d)	G	
2-160420.A	115 mm	30 mm	50 mm	12 mm	0,05 kg	**396 NOK** •

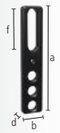

Universal Anslag / Spennbro nitrert
kombinasjon av borehull og langstrakt hull, brukbar som klembro, kan festes med skrueklemme

	L (a)	B (b)	VB (f)	MS (d)	G	
2-160450.N	175 mm	35 mm	50 mm	12 mm	0,40 kg	**552 NOK** •

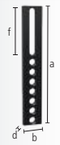

Universal-Anslag 300 M / 500 M nitrert
kombinasjon av borehull og langstrakt hull

	L (a)	B (b)	VB (f)	MS (d)	G	
2-160425.N	300 mm	50 mm	100 mm	12 mm	1,08 kg	**576 NOK** •
2-160432.N	500 mm	50 mm	150 mm	12 mm	1,85 kg	**888 NOK** •

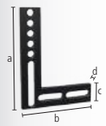

Flat vinkel 250 nitrert
kombinasjon av borehull og langstrakt hull

	L (a)	B (b)	H (c)	MS (d)	G	
2-160444.N	250 mm	188 mm	50 mm	12 mm	1,35 kg	**1.140 NOK** •

Gradeskive nitrert
inkl. 2x Avstandshylse, uendelig justering fra 0-90°

	L (a)	B (b)	MS (d)	G	
2-160455.N	130 mm	130 mm	5 mm	0,40 kg	**492 NOK** •

MS: Material tykkelse, G: Vekt, Ø: Diameter, L: Lengde, B: Bredde, VB: Justerings område, WS: vegg tykkelse, H: Høyde

Anslags- og Spennvinkel 50 L / 90 VL nitrert
med borehull, ingen langstrakt hull

	L (a)	B (b)	H (c)	MS (d)	G	
2-160105.N	50 mm	30 mm	50 mm	12 mm	0,20 kg	**396 NOK** •
2-160113.N	90 mm	30 mm	90 mm	12 mm	0,34 kg	**636 NOK** •

Anslags- og Spennvinkel 90 X nitrert
langhull

	L (a)	B (b)	H (c)	MS (d)	G	
2-160108.N	90 mm	30 mm	25 mm	12 mm	0,19 kg	**456 NOK** •

Anslags- og Spennvinkel 90 WL nitrert
langhull, fleksibel i alle rettninger

	L (a)	B (b)	H (c)	MS (d)	G	
2-160111.N	90 mm	30 mm	90 mm	12 mm	0,27 kg	**660 NOK** •

Anslags- og Spennvinkel 90 SL / 90 L / 140 L nitrert
kombinasjon av borehull og langstrakt hull

	L (a)	B (b)	H (c)	MS (d)	G	
2-160109.N	90 mm	30 mm	40 mm	12 mm	0,21 kg	**480 NOK** •
2-160110.N	90 mm	30 mm	90 mm	12 mm	0,31 kg	**636 NOK** •
2-160112.N	90 mm	35 mm	140 mm	12 mm	0,51 kg	**756 NOK** •

Anslags- og Spennvinkel 140 WL nitrert
kombinasjon av borehull og langstrakt hull, langhull 100 mm

	L (a)	B (b)	H (c)	MS (d)	G	
2-160115.N	140 mm	35 mm	90 mm	12 mm	0,44 kg	**732 NOK** •

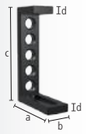

Anslags- og Spennvinkel 150 L nitrert
kombinasjon av borehull og langstrakt hull

	L (a)	B (b)	H (c)	MS (d)	G	
2-160114.N	90 mm	35 mm	150 mm	12 mm	0,65 kg	**792 NOK** •

Anslags- og Spennvinkel 300 G / 500 G nitrert
kan brukes som bordforlengelse, materiale: GGG40

		L (a)	B (b)	H (c)	MS (d)	G	
2-160162.N	venstre	150 mm	49 mm	300 mm	12 mm	2,51 kg	**1.032 NOK** •
2-160164.N	venstre	195 mm	49 mm	500 mm	12 mm	4,56 kg	**1.452 NOK** •

Rotasjonsvinkel 150 nitrert
uendelig justering fra 0-180°

	H (c)	MS (d)	Ø	G	
2-160101.N	150 mm	12 mm	150 mm	1,80 kg	**1.068 NOK** •

Anslags- og Spennvinkel 250 G med vinkel av rotasjon nitrert
kan brukes som bordforlengelse, materiale: GGG40, anbefales og bestille parvis

		L (a)	B (b)	H (c)	MS (d)	G	
2-160161.N	venstre	145 mm	49 mm	250 mm	14 mm	2,16 kg	**1.440 NOK** •
2-160163.N	høyre	145 mm	49 mm	250 mm	14 mm	2,16 kg	**1.440 NOK** •

L: Lengde, B: Bredde, H: Høyde, MS: Material tykkelse, G: Vekt, Ø: Diameter

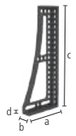

Anslags- og Spennvinkel 250 GK / 500 GK / 750 GK nitrert

kan brukes som bordforlengelse, til tunge komponenter, materiale: GGG40, anbefales og bestille parvis

		L (a)	B (b)	H (c)	MS (d)	G	
2-160124.N	venstre	145 mm	49 mm	250 mm	14 mm	2,10 kg	**1.404 NOK** •
2-160126.N	høyre	145 mm	49 mm	250 mm	14 mm	2,10 kg	**1.404 NOK** •
2-160134.N	venstre	195 mm	49 mm	500 mm	14 mm	5,30 kg	**2.148 NOK** •
2-160136.N	høyre	195 mm	49 mm	500 mm	14 mm	5,30 kg	**2.148 NOK** •
2-160146.N	venstre	200 mm	100 mm	750 mm	14 mm	8,30 kg	**3.696 NOK** •
2-160148.N	høyre	200 mm	100 mm	750 mm	14 mm	8,30 kg	**3.696 NOK** •

Hjørnepåbygging Støpestål nitrert

diagonalt bordforlengelse i 45° grader, materiale: GGG40

	L (a)	B (b)	H (c)	G	
2-160190.N	100 mm	65 mm	100 mm	1,70 kg	**1.908 NOK** •

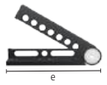

Universal vinkel, hydromekanisk fastspenning nitrert

uendelig justering fra 0-225°, matchende sekskantnøkkel 6 (280852.1) ikke inkludert

	SL (e)	G	
2-160171.N	250 mm	2,80 kg	**5.616 NOK** •

Universal vinkel med mekanisk klemming nitrert

inkl. hullmal, vinkelgrad justerbar mellom 10° og 150°

	SL (e)	G	
2-160170.N	260 mm	3,40 kg	**3.708 NOK** •

Anslag og oppspennings ramme liten / stor nitrert

kan brukes som bordforlengelse

		L (a)	B (b)	H (c)	G	
2-160300.N	høyre	150 mm	100 mm	50 mm	2,10 kg	**1.908 NOK** •
2-160301.N	venstre	150 mm	100 mm	50 mm	2,10 kg	**1.908 NOK** •
2-160302.N		300 mm	200 mm	50 mm	7,40 kg	**2.964 NOK** •

Spennblokk Plasmanitrert

fem sider, for å koble sammen med bord (med koblingsbolt 160563), som bordforlengelse og vertikal overbygning

	L (a)	B (b)	H (c)	MS (d)	G	
2-160280.P	300 mm	300 mm	100 mm	12 mm	16 kg	**4.836 NOK** •
2-160272.P	400 mm	200 mm	200 mm	12 mm	25 kg	**7.356 NOK** •
2-160290.P	500 mm	500 mm	100 mm	12 mm	40 kg	**10.284 NOK** •

Du finner mer informasjon og tilbehør til disse produktene på nettet.

www.siegmund.com/
F-square16

U-Vinkel 100x100 Plasmanitrert

for å koble sammen med bord (med koblingsbolt 160563), som bordforlengelse og vertikal overbygning, fra 500 mm med monteringshull til bordben, fra 1000 mm støtte gjennom bord bein nødvendig

	L (a)	B (b)	H (c)	MS (d)	G	
2-160396.P	100 mm	100 mm	100 mm	12 mm	4 kg	**3.504 NOK** •
2-160360.P	500 mm	100 mm	100 mm	12 mm	15 kg	**5.004 NOK** •
2-160370.P	1000 mm	100 mm	100 mm	12 mm	27 kg	**8.040 NOK** •
2-160380.P	1500 mm	100 mm	100 mm	12 mm	39 kg	**9.828 NOK** •
2-160390.P	2000 mm	100 mm	100 mm	12 mm	51 kg	**14.508 NOK** •

U-Vinkel 200x100 Plasmanitrert

for å koble sammen med bord (med koblingsbolt 160563), som bordforlengelse og vertikal overbygning, fra 500 mm med monteringshull til bordben, fra 1000 mm støtte gjennom bord bein nødvendig

	L (a)	B (b)	H (c)	MS (d)	G	
2-160396.1.P	200 mm	100 mm	100 mm	12 mm	6 kg	**3.780 NOK** •
2-160360.1.P	500 mm	200 mm	100 mm	12 mm	22 kg	**6.372 NOK** •
2-160370.1.P	1000 mm	200 mm	100 mm	12 mm	38 kg	**10.980 NOK** •
2-160380.1.P	1500 mm	200 mm	100 mm	12 mm	55 kg	**14.544 NOK** •
2-160390.1.P	2000 mm	200 mm	100 mm	12 mm	72 kg	**19.488 NOK** •

L: Lengde, B: Bredde, H: Høyde, MS: Material tykkelse, G: Vekt, SL: Vangelengde

Aluminiumsprofil vinkler

- Raskt klar til bruk takket være klemplater på forsiden
- Fleksible monteringsmuligheter takket være integrert sekskantspor
- Lett design for enkel håndtering
- Ideell som bordforlengelse eller ekstra vertikal klemmeflate
- Kostnadsoptimalisert gjennom integrerte komponenter

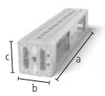

Aluminiumsprofil vinkler 500x100x100 med sekskantet spor
Klemmeplate i begge ender, med sekskantet spor HX8, som bordforlengelse og vertikal klemmeoverflate, fra 1000 mm støtte gjennom bord bein nødvendig, Flathet toleranse < 0,9 mm / 1000 mm

	L (a)	B (b)	H (c)	G	
4-AQ16HX300	300 mm	100 mm	100 mm	1,90 kg	**792 NOK** •
4-AQ16HX500	500 mm	100 mm	100 mm	3 kg	**1.020 NOK** •
4-AQ16HX800	800 mm	100 mm	100 mm	4,50 kg	**1.368 NOK** •
4-AQ16HX1000	1000 mm	100 mm	100 mm	5,50 kg	**1.596 NOK** •
4-AQ16HX1200	1200 mm	100 mm	100 mm	6,70 kg	**1.824 NOK** •
4-AQ16HX1500	1500 mm	100 mm	100 mm	8,20 kg	**2.160 NOK** •
4-AQ16HX2000	2000 mm	100 mm	100 mm	10,80 kg	**2.736 NOK** •

Glidende spor feste

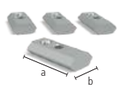

Sett Glidende spor feste HX8
4 pakning, med tråd, Vedlegg av tilbehør med skrue, galvanisert, Innsetting i sporet fra siden, sklisikker passform i sporet takket være en fjærball

	L (a)	B (b)	H (c)	G	
2-000551	30 mm	15 mm	7 mm	0,08 kg	**108 NOK** •

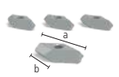

Sett Glidende spor feste HX8 roterbar
4 pakning, med tråd, Vedlegg av tilbehør med skrue, galvanisert, muliggjør plassering i sporet ovenfra, spenninger i sporet når du svinger i retning av festing av skruen, Ytterligere versjoner tilgjengelig online: med M5-gjenge

	L (a)	B (b)	H (c)	G	
2-000552.2	20 mm	15 mm	7 mm	0,04 kg	**108 NOK** •

Sett Glidende spor feste HX8 Kan settes inn
4 pakning, med tråd, Vedlegg av tilbehør med skrue, galvanisert, Innsetting i sporet ovenfra, sklisikker passform i sporet takket være en fjærball, Ytterligere versjoner tilgjengelig online: med M5-gjenge

	L (a)	B (b)	H (c)	G	
2-000553.2	30 mm	12 mm	7 mm	0,08 kg	**108 NOK** •

Aluminiumsprofilbrakett

Aluminiumsprofilbrakett 100x24 mm (25 mm rutenett)
Versjon med full grid med mange oppspennings alternativer, Krever klembolt uten spalte trippel, som bordforlengelse og vertikal klemmeoverflate, fra 1000 mm støtte gjennom bord bein nødvendig

	L (a)	B (b)	H (c)	G	
4-AR16014050.V	500 mm	100 mm	24 mm	0,75 kg	**312 NOK** •
4-AR16014080.V	800 mm	100 mm	24 mm	1,20 kg	**468 NOK** •
4-AR16014100.V	1000 mm	100 mm	24 mm	1,50 kg	**552 NOK** •
4-AR16014120.V	1200 mm	100 mm	24 mm	1,80 kg	**672 NOK** •
4-AR16014150.V	1500 mm	100 mm	24 mm	2,24 kg	**852 NOK** •
4-AR16014200.V	2000 mm	100 mm	24 mm	2,93 kg	**1.104 NOK** •

Aluminiumsprofilbrakett 100x24 mm (25 mm rutenett med avlangt hull)
Variabel oppspenning også mulig i vinkel, Krever klembolt uten spalte trippel, som bordforlengelse og vertikal klemmeoverflate, fra 1000 mm støtte gjennom bord bein nødvendig

	L (a)	B (b)	H (c)	G	
4-AR16014050.VL	500 mm	100 mm	24 mm	0,73 kg	**360 NOK** •
4-AR16014080.VL	800 mm	100 mm	24 mm	1,16 kg	**540 NOK** •
4-AR16014100.VL	1000 mm	100 mm	24 mm	1,45 kg	**636 NOK** •
4-AR16014120.VL	1200 mm	100 mm	24 mm	1,73 kg	**792 NOK** •
4-AR16014150.VL	1500 mm	100 mm	24 mm	2,16 kg	**984 NOK** •
4-AR16014200.VL	2000 mm	100 mm	24 mm	2,88 kg	**1.260 NOK** •

Tilbehør

Adapter for skrutvinger nitrert
til bruk av skrueklemmer i aluminiumsprofiler, til skrutvinger: 160610, 160630, 160601, 160604, 160620

	L (a)	Ø	G	
2-AP160605.N	48 mm	26 mm	0,11 kg	**144 NOK** •
2-AP160602.N	60 mm	26 mm	0,13 kg	**168 NOK** •

Avlang adapter for skrutvinger
til bruk av skrueklemmer i aluminiumsprofiler, til skrutvinger: 160610, 160630, 160601, 160604, 160620, til feste: Klembolt uten spalte

	L (a)	B (b)	H (c)	G	
2-AP160602.X7	123 mm	23 mm	12 mm	0,19 kg	**120 NOK** •

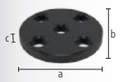

Rund adapter for skrutvinger
til bruk av skrueklemmer i aluminiumsprofiler, til skrutvinger: 160610, 160630, 160601, 160604, 160620, til feste: Klembolt uten spalte

	L (a)	B (b)	H (c)	G	
2-AP160603.X7	98 mm	98 mm	12 mm	0,60 kg	**156 NOK** •

Du finner mer informasjon og tilbehør til disse produktene på nettet.

www.siegmund.com/
F-profile

L: Lengde, B: Bredde, H: Høyde, G: Vekt, Ø: Diameter

Areal klembolt brunert

160590: Oppspenningsområde ca. 22-26 mm, 160590.3: Oppspenningsområde ca. 34-38 mm, 160590.4: Oppspenningsområde ca. 46-50 mm, anbefalt for innspenning av aluminiumsprofiler, KAN IKKE brukes til å koble sammen bord og U-Vinkler

B 16

		L (a)	SK	ZK1	ZK	AM1	AM	G	
2-160590	dobbelt	55 mm	50 kN	2 kN	4 kN	10 Nm	10 Nm	0,11 kg	**528 NOK** •
2-160590.3	trippel	67 mm	50 kN	2 kN	4 kN	10 Nm	10 Nm	0,13 kg	**576 NOK** •
2-160590.4	fire	79 mm	50 kN	2 kN	4 kN	10 Nm	10 Nm	0,14 kg	**636 NOK** •

Areal fastspenningsbolt brunert

forsenket tilkobling av komponenter, 160595: Oppspenningsområde ca. 22-26 mm, 160595.3: Oppspenningsområde ca. 34-38 mm, 160595.4: Oppspenningsområde ca. 46-50 mm, ikke egnet for avlange hull, KAN IKKE brukes til å koble sammen bord og U-Vinkler

B 16

		L (a)	SK	ZK1	ZK	AM1	AM	G	
2-160595	dobbelt	33 mm	45 kN	2 kN	3 kN	10 Nm	10 Nm	0,05 kg	**456 NOK** •
2-160595.3	trippel	45 mm	45 kN	2 kN	3 kN	10 Nm	10 Nm	0,07 kg	**516 NOK** •
2-160595.4	fire	57 mm	45 kN	2 kN	3 kN	10 Nm	10 Nm	0,08 kg	**564 NOK** •

Hurtigspennbolt uten spor brunert

uten O-ring spor for en jevn overflate, KAN IKKE brukes til å koble sammen bord og U-Vinkler

B 16

		L (a)	SK	ZK	AM1	AM	G	
2-160511	dobbelt	53 mm	55 kN	10 kN	2,50 Nm	10 Nm	0,08 kg	**432 NOK** •
2-160513	trippel	65 mm	55 kN	10 kN	2,50 Nm	10 Nm	0,10 kg	**528 NOK** •
2-160515	fire	77 mm	55 kN	10 kN	2,50 Nm	10 Nm	0,12 kg	**612 NOK** •

Stil: dobbelt / trippel / fire

Nedsenket bolt uten spor brunert

forsenket tilkobling av komponenter, kun for innspenning av aluminiumsprofiler, stram aluminiumsdelene bare med hånden og ikke for stramt

B 16

		L (a)	SK	ZK	AM1	AM	G	
2-AP160528	dobbelt	32 mm	55 kN	1 kN	2,50 Nm	10 Nm	0,04 kg	**360 NOK** •
2-AP160529	trippel	44 mm	55 kN	1 kN	2,50 Nm	10 Nm	0,06 kg	**432 NOK** •
2-AP160530	fire	56 mm	55 kN	1 kN	2,50 Nm	10 Nm	0,08 kg	**492 NOK** •

Nedsenket bolt brunert

forsenket tilkobling av komponenter, KAN IKKE brukes til å koble sammen bord og U-Vinkler, ikke egnet til aluminiumsprofiler, ikke egnet for avlange hull

B 16

		L (a)	SK	ZK	AM	G	
2-160528	dobbelt	31 mm	55 kN	3 kN	10 Nm	0,04 kg	**360 NOK** •
2-160529	trippel	43 mm	55 kN	3 kN	10 Nm	0,05 kg	**432 NOK** •

Koble Bolt med krage brunert

for å koble sammen bord, U-vinkler og aluminiumsprofiler, egnet for avlange hull, fast langvarig forbindelse

B 16

		L (a)	SK	ZK	AM1	AM	G	
2-160583	dobbelt	39 mm	55 kN	3 kN	12 Nm	14,40 Nm	0,07 kg	**264 NOK** •
2-160584	trippel	51 mm	55 kN	3 kN	12 Nm	14,40 Nm	0,09 kg	**312 NOK** •
2-160585	fire	63 mm	55 kN	3 kN	12 Nm	14,40 Nm	0,11 kg	**360 NOK** •

Bolt, flatt uten spor brunert

minimal fremspring, KAN IKKE brukes til å koble sammen bord og U-Vinkler, egnet for aluminiumsprofiler, egnet for avlange hull

B 16

		L (a)	SK	ZK	AM1	AM	G	
2-160524	dobbelt	36 mm	55 kN	10 kN	2,50 Nm	10 Nm	0,06 kg	**372 NOK** •
2-160525	trippel	48 mm	55 kN	10 kN	2,50 Nm	10 Nm	0,08 kg	**456 NOK** •

L: Lengde, G: Vekt, SK: Skjære styrke, AM: Tiltrekningsmoment Stål, AM1: Tiltrekningsmoment Aluminium, klemme dreiemoment avhenger av materiale, ZK: Strekk kraft Stål, ZK1: Strekk kraft Aluminium

Rask klembolt justerbar uten spor brunert

160571: Oppspenningsområde ca. 12-24 mm, 160573: Oppspenningsområde ca. 24-36 mm, innspenning av tilpassede laser kuttet profiler, egnet for aluminiumsprofiler, stram aluminiumsdelene bare med hånden og ikke for stramt, KAN IKKE brukes til å koble sammen bord og U-Vinkler

100 B 16

		L (a)	SK	ZK	AM1	AM	G	
2-160571	dobbelt	78 mm	55 kN	10 kN	2,50 Nm	10 Nm	0,13 kg	**480 NOK** •
2-160573	trippel	90 mm	55 kN	10 kN	2,50 Nm	10 Nm	0,15 kg	**576 NOK** •

Universal bolt brunert

160532: Oppspenningsområde ca. 22-28 mm, 160533: Oppspenningsområde ca. 34-40 mm, KAN IKKE brukes til å koble sammen bord og U-Vinkler

B 16

		L (a)	SK	ZK	AM1	AM	G	
2-160532	dobbelt	59 mm	50 kN	10 kN	2,50 Nm	10 Nm	0,11 kg	**444 NOK** •
2-160533	trippel	71 mm	50 kN	10 kN	2,50 Nm	10 Nm	0,12 kg	**552 NOK** •

Magnetisk bolt Aluminium

Oppspenning uten bruk av verktøy, egnet for trykkfølsomme deler eller når motstandsdyktighet ikke er mulig

AL 16

	HK	L (a)	SF	G	
2-160740	0,10 kN	34 mm	12 mm	0,02 kg	**180 NOK** •
2-160740.1	0,10 kN	46 mm	24 mm	0,03 kg	**204 NOK** •
2-160740.2	0,10 kN	58 mm	36 mm	0,04 kg	**240 NOK** •

Avstandsring til magnetisk bolt brunert

avstand mellom to klemelementer

B 16

	L (a)	G	
2-160539	12 mm	0,02 kg	**24 NOK** •

Forbindelsesbolt XL brunert

for tilkobling av bord og U-vinkler, ikke egnet til aluminiumsprofiler, ikke egnet for avlange hull, fast langvarig forbindelse, herdet

B 16

		L (a)	SK	ZK	AM	G	
2-160563	dobbelt	38 mm	50 kN	10 kN	86 Nm	0,06 kg	**216 NOK** •
2-160564	trippel	50 mm	50 kN	10 kN	86 Nm	0,08 kg	**264 NOK** •

Posisjonerings bolt brunert

erstatter en andre klembolt kostnadseffektivt, KAN IKKE brukes til å koble sammen bord og U-Vinkler

B 16

	L (a)	G	
2-160540	38 mm	0,07 kg	**144 NOK** •

Du finner mer informasjon og tilbehør til disse produktene på nettet.

www.siegmund.com/
F-bolt16

L: Lengde, G: Vekt, SK: Skjære styrke, AM: Tiltrekningsmoment Stål, AM1: Tiltrekningsmoment Aluminium, klemme dreiemoment avhenger av materiale, ZK: Strekk kraft Stål, SF: Skaftlengde, HK: maks. holde kraft

Profesjonell Skrutvinge brunert / nitrert
utskiftbart prisme, Ball diameter spindel 8 mm, trapesgjenge av spindel 12x3 mm, Vertikal stag forsterket

BAR N B 16

	SP	B (b)	H (c)	G	
2-160610	2,50 kN	163 mm	200 mm	1,19 kg	**732 NOK** •

Profesjonell Skrutvinge 45°/90° brunert
utskiftbart prisme, Ball diameter spindel 8 mm, trapesgjenge av spindel 12x3 mm, trinnløs roterbar fra 0-360°

B 16

	SP	H (c)	G	
2-160630	2,50 kN	200 mm	0,72 kg	**696 NOK** •

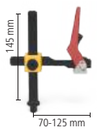

Profesjonell Hurtigspenn tvinge brunert / nitrert
anbefales kun til plasma nitriderte sveisebord, Vertikal stag forsterket

BAR N B 16

	SP	B (b)	H (c)	G	
2-160606	2,50 kN	132 mm	150 mm	1,20 kg	**996 NOK** •

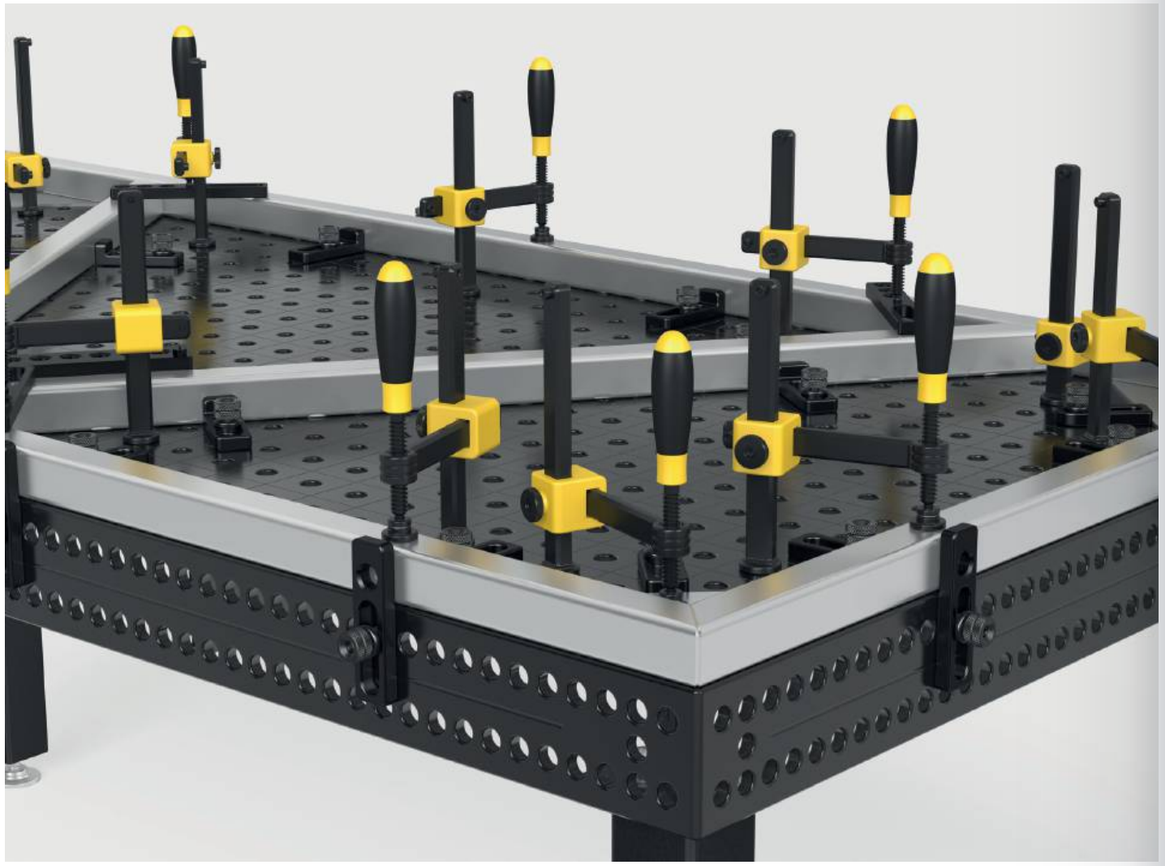

Du finner mer informasjon og tilbehør til disse produktene på nettet.

www.siegmund.com/
F-clamp16

Rørbendklemme nitrert NEW
utskiftbart prisme, Ball diameter spindel 8 mm, trapesgjenge av spindel 12x3 mm, festing med justeringsring,
Kompakt design med minimal inngrepskontur, Kostnadseffektivt alternativ til tradisjonelle klemmer

BAR N 16

	SP	B (b)	H (c)	G	
2-160626.N	1,50 kN	100 mm	285 mm	0,50 kg	**348 NOK** •

Skrutvinge med rundt rør brunert
utskiftbart prisme, Ball diameter spindel 8 mm, trapesgjenge av spindel 12x3 mm, passer til enkel oppspenning,
festing med justeringsring

B 16

	SP	B (b)	H (c)	G	
2-160601	1,50 kN	163 mm	200 mm	0,95 kg	**732 NOK** •

Rørklemme Universal brunert
utskiftbart prisme, Ball diameter spindel 8 mm, trapesgjenge av spindel 12x3 mm, klemme i en vinkel på +/- 42°,
festing med justeringsring

B 16

	SP	B (b)	H (c)	G	
2-160604	0,60 kN	165 mm	150 mm	0,70 kg	**744 NOK** •

Basic Skrutvinge brunert / nitrert
utskiftbart prisme, Ball diameter spindel 8 mm, trapesgjenge av spindel 12x3 mm, Vertikal stag forsterket

BAR N B 16

	SP	B (b)	H (c)	G	
2-160620	2,50 kN	128 mm	200 mm	0,95 kg	**408 NOK** •

Kort spindel med hylse og prisme brunert
trapesgjenge 12x3 mm, brukbar i alle systemets hull

B 16

	H (c)	G	
2-160666	75 mm	0,08 kg	**288 NOK** •

Gjengehylse brunert
trapesgjenge 12x3 mm, brukbar i alle systemets hull

B 16

	H (c)	Ø	G	
2-160618	10 mm	19 mm	0,01 kg	**156 NOK** •

B: Bredde, H: Høyde, G: Vekt, SP: maks klemkraft, Ø: Diameter

Prisme til skrutvinger
til spindel med kule diameter 8 mm, kompatibel med 16 mm borehull og tvinger

		H (c)	Ø	G	
2-160656	16 B	14 mm	25 mm	0,03 kg	**108 NOK** •
2-160656.E	16 E	14 mm	25 mm	0,03 kg	**156 NOK** •
2-160656.PA	16 PA	14 mm	25 mm	0,01 kg	**108 NOK** •

Trykkplate rund til skrutvinger
til spindel med kule diameter 8 mm, bare egnet til tvinger, for fastspenning i hjørner eller spor

		H (c)	Ø	G	
2-160660	16 B	13 mm	20 mm	0,02 kg	**108 NOK** •
2-160660.E	16 E	13 mm	20 mm	0,02 kg	**156 NOK** •
2-160660.PA	16 PA	13 mm	20 mm	0,01 kg	**120 NOK** •

Trykkplate-Emne til skrutvinger brunert
kompatibel med 16 mm borehull og tvinger, til kundespesifisert tilpasning

B 16

	H (c)	Ø	G	
2-160661	25 mm	25 mm	0,07 kg	**180 NOK** •

Duo Prisme Ø 25
til spindel med kule diameter 8 mm, bare egnet til tvinger

		H (c)	Ø	G	
2-160650	16 B	19 mm	25 mm	0,04 kg	**156 NOK** •
2-160650.A	16 AL	19 mm	25 mm	0,02 kg	**180 NOK** •
2-160650.PA	16 PA	19 mm	25 mm	0,01 kg	**156 NOK** •

Hurtigspenner 100
Lengde spennarm 100 mm, Oppspennings område 0-100 mm, Montering i systemhull

16

	L (a)	B (b)	H (c)	G	
2-160706	340 mm	30 mm	150 mm	0,70 kg	**768 NOK** •

Hurtigspenner 160
Lengde spennarm 160 mm, Oppspennings område 0-140 mm, Montering i systemhull

16

	L (a)	B (b)	H (c)	G	
2-160707	360 mm	30 mm	150 mm	0,90 kg	**768 NOK** •

Vertikal tvinge 1800 med adapter
Adapter CS160715.4, til hullsystem 16

16

	SP	G	Spesialpris
4-CS160790	1,80 kN	0,79 kg	**576 NOK** •
			I stedet for 624 NOK

Horisontal tvinge 1800 med adapter
Adapter CS160715.4, til hullsystem 16

16

	SP	G	Spesialpris
4-CS160794	1,80 kN	0,79 kg	**552 NOK** •
			I stedet for 588 NOK

Horisontal spenner 2500 med adapter
Adapter CS160715.4, til hullsystem 16

16

	SP	G	Spesialpris
4-CS160792	2,50 kN	0,87 kg	**708 NOK** •
			I stedet for 756 NOK

Horisontal spenner 4000 med adapter
Adapter CS160715.4, til hullsystem 16

16

	SP	G	Spesialpris
4-CS160793	4 kN	1,36 kg	**888 NOK** •
			I stedet for 948 NOK

Klemme klør

Klemme klo 2-12 / 18-32
Aluminium, CS160212: Oppspenningsområde 2-12 mm, CS161832: Oppspenningsområde 18-32 mm, til feste: Bolt 160532 (ikke inkludert i leveransen)

AL 16

		L (a)	B (b)	H (c)	G	
2-CS160212	2-12	103 mm	30 mm	20 mm	0,06 kg	**144 NOK** •
2-CS161832	18-32	103 mm	30 mm	35 mm	0,06 kg	**144 NOK** •

Sett Klemme klo
leveringsinnhold: 4x Klemme klo 2-12 CS160212, 4x Klemme klo 18-32 CS161832, 4x Bolt 160532

16

	G	Spesialpris
2-CS160212.Set	0,92 kg	**2.028 NOK** •
		I stedet for 2.928 NOK

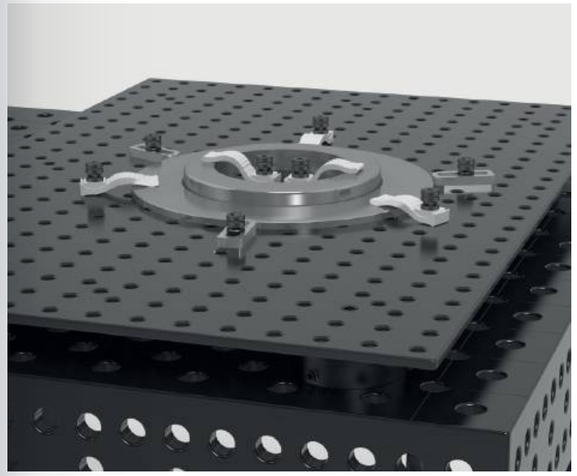

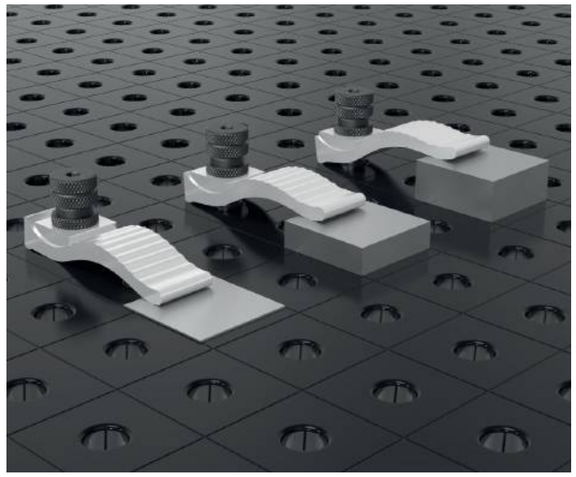

H: Høyde, G: Vekt, Ø: Diameter, L: Lengde, B: Bredde, SP: maks klemkraft

Vario Prisme Ø 50 90°/120° med påskrudd krage
M10-gjenger for eksempel prisme-forlengelse Art.-Nr. 160649, til runde og firkantede rør opp til Ø 80 mm

		H (c)	Ø	G	
2-160645.1.N	16 N BAR	20 mm	50 mm	0,21 kg	**456 NOK** •
2-160645.1.A	16 AL	20 mm	50 mm	0,07 kg	**624 NOK** •
2-160645.1.PA	16 PA	20 mm	50 mm	0,03 kg	**588 NOK** •

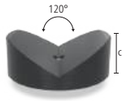

Prisme Ø 80 120° med påskrudd krage
M10-gjenger for eksempel prisme-forlengelse Art.-Nr. 160649, for rør opp til Ø 120 mm

		H (c)	Ø	G	
2-160652.1	16 B	30 mm	80 mm	0,77 kg	**516 NOK** •
2-160652.1.A	16 AL	30 mm	80 mm	0,26 kg	**768 NOK** •
2-160652.1.PA	16 PA	30 mm	80 mm	0,12 kg	**768 NOK** •

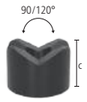

Vario Prisme Ø 50 90°/120° uten krage brunert
prismen kan festes ved bruk av bolter, til runde og firkantede rør opp til Ø 80 mm

B 16

	H (c)	Ø	G	
2-160641	35 mm	50 mm	0,39 kg	**468 NOK** •

Spennkjegle brunert
for å holde runde og firkantede rør opp til Ø 45 mm, Oppspenning med bolt

B 16

	H (c)	Ø	G	
2-160670	40 mm	45 mm	0,26 kg	**192 NOK** •

Skruunderlag Ø 50 brunert
fin justeringshøyde i området 55-75 mm, kan kombineres med støttesett 160821 og prismeutvidelse

B 16

	H (c)	Ø	G	
2-160822	55-75 mm	50 mm	0,71 kg	**420 NOK** •

Støttehøyde justerbar med skala brunert
inkludert Settskrue, Høyde justerbar mellom 20-105 mm, Settskrue for å forbinde med prismer

100 B 16

	H (c)	Ø	G	
2-160824	125 mm	40 mm	0,33 kg	**528 NOK** •

Sett med støtter 7-deler brunert
kompensasjon på 1-60 mm høydeforskjell, med M10-gjenge

B 16

	H (c)	Ø	G	
2-160821	65 mm	25 mm	0,17 kg	**480 NOK** •

Oppleggstårn brunert
variabel støtteflate, med M10-gjenge

B 16

	H (c)	Ø	G	
2-160821.1	65 mm	25 mm	0,09 kg	**240 NOK** •

Skivesett
størrelsen på skivene: 1 / 2 / 3 / 5 / 10 / 20 mm

16

	Ø	G	
2-160821.2	25 mm	0,08 kg	**240 NOK** •

Prisme-Forlengelse brunert
kompatibel med prismer, støttesett 160821 og skruestøtte 160822

B 16

	L (a)	Ø	G	
2-160649.1	50 mm	16 mm	0,08 kg	**216 NOK** •
2-160649.2	100 mm	16 mm	0,15 kg	**276 NOK** •

Prisme skrue med krage brunert
å montere prismer i borehull

B 16

	L (a)	Ø	G	
2-160649	10 mm	16 mm	0,02 kg	**84 NOK** •

Spesial skrue
til prismer system 16

16

	L (a)	Ø	G	
2-160649.0	10 mm	16 mm	0,02 kg	**84 NOK** •

Du finner mer informasjon og tilbehør til disse produktene på nettet.

www.siegmund.com/
F-prism16

H: Høyde, G: Vekt, Ø: Diameter, L: Lengde

Verktøysvogn pulverlakkert
Maks total vekt: 240 kg

16

	L (a)	B (b)	H (c)	G	
2-160910	555 mm	560 mm	680 mm	30 kg	**7.056 NOK** •

Verktøyvegg pulverlakkert
Montering på sveisebordet med universalbolt 160532 eller med skruer til vegg.

16

	L (a)	B (b)	H (c)	G	
2-160912	500 mm	50 mm	500 mm	7,40 kg	**2.844 NOK** •

Sveise beskyttelses vegg
montering med 2 bolter (16: 000520, 22: 002822, 28: 280511), produksjonsrelatert ikke riperisolert, du kan få din egen farge på veggen mot et pris tillegg

16 22 28

	L (a)	B (b)	H (c)	G	
2-280980	1600 mm	50 mm	800 mm	23 kg	**2.328 NOK** •

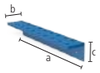

Modul for verktøyvegg med ermer pulverlakkert
for Skrutvinge / Prismer / Bolter, bakpanel ikke inkludert i leveransen

16

	L (a)	B (b)	H (c)	Ø	G	
2-160930	500 mm	80 mm	90 mm	16 mm	1,90 kg	**828 NOK** •

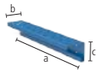

Modul for verktøyvegg uten ermer pulverlakkert
for Prismer / Bolter, bakpanel ikke inkludert i leveransen

16

	L (a)	B (b)	H (c)	Ø	G	
2-160931	500 mm	80 mm	90 mm	16 mm	1,60 kg	**588 NOK** •

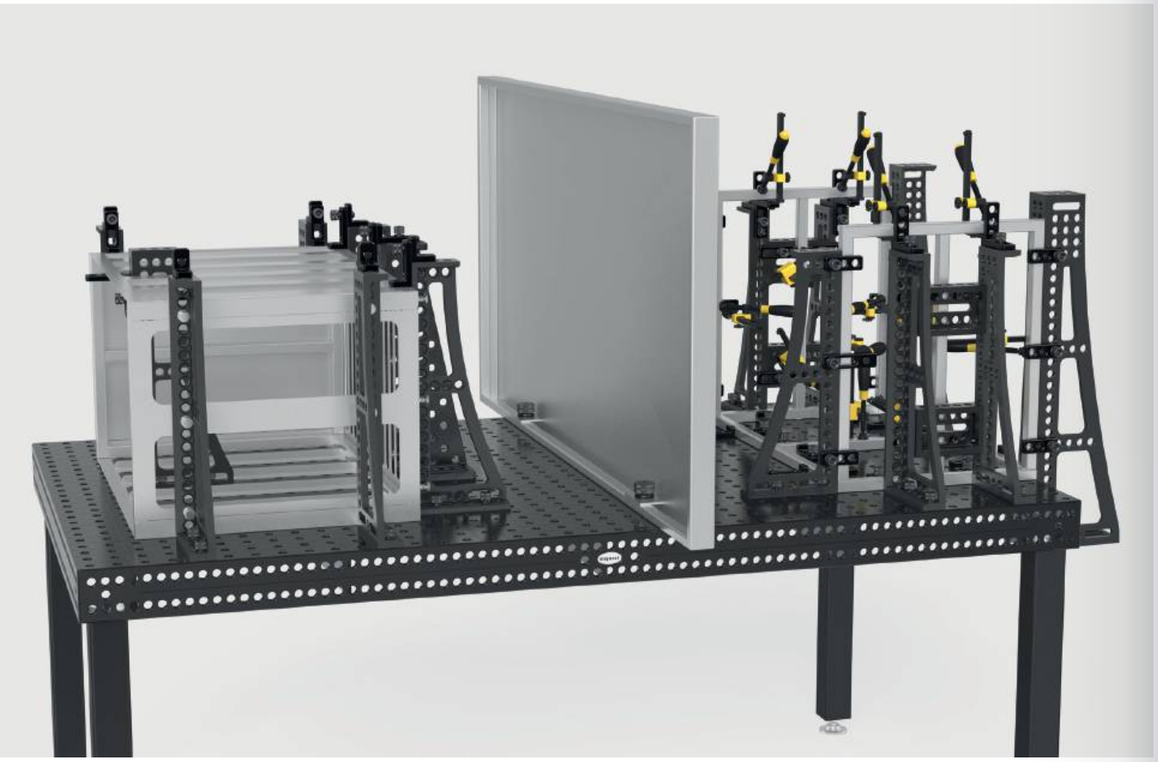

Oppheng for verktøyvegg brunert
10 stk i pakningen

B 16

	L (a)	Ø	G	
2-160936.10	22 mm	16 mm	0,01 kg	**168 NOK** •

Umbrakonøkkel Størrelse 4
gul

16

	G	
2-160852	0,06 kg	**144 NOK** •

Børste Ø 17 med beskyttelse hette
til rengjøring av borehull

16

	Ø	G	
2-160820	17 mm	0,05 kg	**192 NOK** •

Børste Ø 17 Til drill / 10 stk i pakke
til rengjøring av borehull

16

	Ø	G	
2-160820.10	17 mm	0,05 kg	**708 NOK** •

Holder for Sveisepistol brunert
kan plasseres i borehull

B 16

	H (c)	G	
2-160920	200 mm	0,27 kg	**264 NOK** •

Jordings forbindelse Komfort
garanterer 100% kontakt til sveisebordet, Montering i systemhull, Opptil 500 amper, Kabeltverrsnitt 70-95 mm²

16 22 28

	G	
2-000810	0,66 kg	**552 NOK** •

Løfteøye
for sikker transport av Siegmund sveisebord og U-vinkel, Til feste: System 16: 4x 160511, Lasteevne: 1500 kg (aksiallast)

16

	L (a)	B (b)	H (c)	G	
2-160836	141 mm	141 mm	120 mm	3,10 kg	**720 NOK** •

Du finner mer informasjon og tilbehør til disse produktene på nettet.

www.siegmund.com/
F-accessories16

L: Lengde, B: Bredde, H: Høyde, G: Vekt, Ø: Diameter

Basic

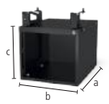

Sub Table Box låsbar Til Basic
pulverlakkert, Lagringsplass på sveisebordet, 360 mm plass til skuffer, låsbar, inkl. to nøkler

16

	L (a)	B (b)	H (c)	TF	G	
2-161990	630 mm	485 mm	430 mm	100 kg	28,50 kg	**4.212 NOK** •

Sett Sub Table Box låsbar Til Basic Inkl 2 skuffer
inkl. skuffer (2x 004230), pulverlakkert, Lagringsplass på sveisebordet, låsbar, inkl. to nøkler, levert ferdig montert, skuffens uttrekkslengde 500 mm

16

	L (a)	B (b)	H (c)	TF	G	Spesialpris
2-161990.1	630 mm	485 mm	430 mm	100 kg	42,50 kg	**5.976 NOK** •
						I stedet for 6.048 NOK

Sett Sub Table Box låsbar Til Basic Inkl 3 skuffer
inkl. skuffer (1x 004220, 1x 004225, 1x 004230), pulverlakkert, Lagringsplass på sveisebordet, låsbar, inkl. to nøkler, levert ferdig montert, skuffens uttrekkslengde 500 mm

16

	L (a)	B (b)	H (c)	TF	G	Spesialpris
2-161990.2	630 mm	485 mm	430 mm	100 kg	47,50 kg	**6.552 NOK** •
						I stedet for 6.720 NOK

Professional 750 / Extreme 8.7

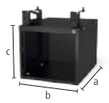

Sub Table Box låsbar
pulverlakkert, Lagringsplass på sveisebordet, 360 mm plass til skuffer, Bordstørrelse 1000x500 mm ikke kompatibel, låsbar, inkl. to nøkler

16

	L (a)	B (b)	H (c)	TF	G	
2-160990	630 mm	485 mm	430 mm	100 kg	28,50 kg	**4.212 NOK** •

Sett Sub Table Box låsbar Inkl 2 skuffer
inkl. skuffer (2x 004230), pulverlakkert, Lagringsplass på sveisebordet, Bordstørrelse 1000x500 mm ikke kompatibel, låsbar, inkl. to nøkler, levert ferdig montert, skuffens uttrekkslengde 500 mm

16

	L (a)	B (b)	H (c)	TF	G	Spesialpris
2-160990.1	630 mm	485 mm	430 mm	100 kg	42,50 kg	**5.976 NOK** •
						I stedet for 6.048 NOK

Sett Sub Table Box låsbar Inkl 3 skuffer
inkl. skuffer (1x 004220, 1x 004225, 1x 004230), pulverlakkert, Lagringsplass på sveisebordet, Bordstørrelse 1000x500 mm ikke kompatibel, låsbar, inkl. to nøkler, levert ferdig montert, skuffens uttrekkslengde 500 mm

16

	L (a)	B (b)	H (c)	TF	G	Spesialpris
2-160990.2	630 mm	485 mm	430 mm	100 kg	47,50 kg	**6.552 NOK** •
						I stedet for 6.720 NOK

Du finner mer informasjon og tilbehør til disse produktene på nettet.

www.siegmund.com/
F-stbox

Extreme 8.7 PLUS

Sub Table Box låsbar til PLUS bord
pulverlakkert, Lagringsplass på sveisebordet, 360 mm plass til skuffer, låsbar, inkl. to nøkler

16

	L (a)	B (b)	H (c)	TF	G	
2-162990	630 mm	485 mm	430 mm	100 kg	28 kg	**4.212 NOK** •

Sett Sub Table Box låsbar til PLUS bord Inkl 2 skuffer
inkl. skuffer (2x 004230), pulverlakkert, Lagringsplass på sveisebordet, låsbar, inkl. to nøkler, levert ferdig montert, skuffens uttrekkslengde 500 mm

16

	L (a)	B (b)	H (c)	TF	G	Spesialpris
2-162990.1	630 mm	485 mm	430 mm	100 kg	42 kg	**5.976 NOK** •
						I stedet for 6.048 NOK

Sett Sub Table Box låsbar til PLUS bord Inkl 3 skuffer
inkl. skuffer (1x 004220, 1x 004225, 1x 004230), pulverlakkert, Lagringsplass på sveisebordet, låsbar, inkl. to nøkler, levert ferdig montert, skuffens uttrekkslengde 500 mm

16

	L (a)	B (b)	H (c)	TF	G	Spesialpris
2-162990.2	630 mm	485 mm	430 mm	100 kg	47 kg	**6.552 NOK** •
						I stedet for 6.720 NOK

Konfigurasjon

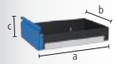

Skuffe med klipskinne
pulverlakkert, oppgradering mulig når som helst, til Sub Table Box, til Workstation 0806 / 1208 / 1212 med side vegger

16 22 28

	L (a)	B (b)	H (c)	TF	G	
2-004220	590 mm	400 mm	60 mm	50 kg	5,50 kg	**756 NOK** •
2-004225	590 mm	400 mm	120 mm	50 kg	6,50 kg	**840 NOK** •
2-004230	590 mm	400 mm	180 mm	50 kg	7 kg	**924 NOK** •
2-004235	590 mm	400 mm	240 mm	50 kg	7,50 kg	**1.008 NOK** •

L: Lengde, B: Bredde, H: Høyde, G: Vekt, TF: Lasteevne

Skrustikke 100

Siegmund skrustikke 100
Festes i 45° eller 90° vinkel, Kjevebredde 100 mm, Åpning slag 100 mm, Montering Sveisebord: System 16: 2x 160511, System 22: 2x 160513 + 2x 000541, System 28: 2x 160511 + 2x 000545

16 22 28

	SP	G	
2-004310	20 kN	9,50 kg	**2.472 NOK** •

Sett med stikke kjeve deksler 100 inkl.bag
leveringsinnhold: 2x Fiber, 2x Gummi, 2x Aluminium nøytral, 2x Aluminium prismer

16 22 28

		G	
2-004315		0,70 kg	**588 NOK** •

Sett Siegmund skrustikke 100 System 16
Festes i 45° eller 90° vinkel, Kjevebredde 100 mm, Åpning slag 100 mm, leveringsinnhold: 1x Skrustikke 004310, 2x Bolt 160511, 1x Sett med stikke kjeve deksler 004315

16

	SP	G	
2-164310	20 kN	10,36 kg	**3.648 NOK** •

Skrustikke 125

Siegmund skrustikke 125
Festes i 45° eller 90° vinkel, Kjevebredde 125 mm, Åpning slag 125 mm, Montering: System 16: 2x 160511 + 2x 000546, System 22: 2x 220513 + 2x 000544, System 28: 2x 280511

16 22 28

	SP	G	
2-004320	30 kN	17,50 kg	**2.904 NOK** •

Sett med stikke kjeve deksler 125 inkl.bag
leveringsinnhold: 2x Fiber, 2x Gummi, 2x Aluminium nøytral, 2x Aluminium prismer

16 22 28

		G	
2-004325		0,85 kg	**648 NOK** •

Sett Siegmund skrustikke 125 System 16
Festes i 45° eller 90° vinkel, Kjevebredde 125 mm, Åpning slag 125 mm, leveringsinnhold: 1x Skrustikke 004320, 2x Bolt 160511, 2x Reduksjonshylse 000546, 1x Sett med stikke kjeve deksler 004325

16

	SP	G	
2-164320	30 kN	18,65 kg	**4.416 NOK** •

Du finner mer informasjon og tilbehør til disse produktene på nettet.

www.siegmund.com/
F-benchvice

Skrustikke 150

Siegmund skrustikke 150
Festes i 45° eller 90° vinkel, Kjevebredde 150 mm, Åpning slag 150 mm, Montering: System 16: 2x 160511 + 2x 000546, System 22: 2x 220513 + 2x 000544, System 28: 2x 280511

16 22 28

	SP	G	
2-004330	40 kN	24 kg	**3.768 NOK** •

Sett med stikke kjeve deksler 150 inkl.bag
leveringsinnhold: 2x Fiber, 2x Gummi, 2x Aluminium nøytral, 2x Aluminium prismer

16 22 28

		G	
2-004335		1 kg	**732 NOK** •

Sett Siegmund skrustikke 150 System 16
Festes i 45° eller 90° vinkel, Kjevebredde 150 mm, Åpning slag 150 mm, leveringsinnhold: 1x Skrustikke 004330, 2x Bolt 160511, 2x Reduksjonshylse 000546, 1x Sett med stikke kjeve deksler 004335

16

	SP	G	
2-164330	40 kN	25,30 kg	**5.304 NOK** •

Skrustikke kjeve dekker

Den grunnleggende kroppen av skrustikke kjevedekslene består av solide aluminiumsprofiler. De integrerte magnetene i profilene holder dekslene pålitelig på skruen og muliggjør rask og enkel endring, avhengig av arbeidsstykket eller behandlingstrinnet. Til tross for den svært høye magnetiske kraften, er arbeidsstykkene ikke magnetisert. Skrustikke kjevedekslene er rettvinklede og planparallelle, noe som betyr at det høye nøyaktighetsnivået til Siegmund-stikken holder seg nøyaktig.

Sett med stikke kjeve deksler

2x Fiber: egnet for finfresede, finhøvlede, malte eller polerte overflater, 2x Gummi: Passer til tre- og plastdeler, 2x Aluminium nøytral: Sikker klemming av grove til middels fine maskinerte emner takket være spor, 2x Aluminium prismer: Klemming av runde eller ovale arbeidsstykker ved hjelp av prismer

G: Vekt, SP: maks klemkraft

Bordpresse System 16
trykkraft på 2,5 tonn, total slag 60 mm, driftskraft 330 N, Slaglengde per pumpeslag: 4,6 mm, Med overstrømningsventil, fiksering kreves alltid to steder

16

	G	
2-160780	6,50 kg	**12.876 NOK** •

Spesial vinkel System 16
som en forlengelse og vertikal fiksering av pressen

16

	L (a)	B (b)	H (c)	G	
2-160702	195 mm	60 mm	60 mm	1,41 kg	**636 NOK** •

Trykkstykke
000701.AL: anbefales for stålarbeid, 000701.PA: anbefales til bruk med rustfritt stål

		H (c)	Ø	G	
2-000701.AL	28 22 16 AL	15 mm	55 mm	0,08 kg	**264 NOK** •
2-000701.PA	28 22 16 PA	15 mm	55 mm	0,03 kg	**216 NOK** •

Stempel 90° med forlengerrør
til pressing i hjørner uten å skade sveisesømmen

16 22 28

	L (a)	B (b)	H (c)	G	
2-000706	168 mm	50 mm	50 mm	0,82 kg	**1.128 NOK** •

Røradapter POM-C
til retting av rør, til rør Ø 21,4 mm: 000703.1, til rør Ø 26,9 mm: 000703.4, til rør Ø 33,7 mm: 000703.2, til rør Ø 42,4 mm: 000703.3, til rør Ø 48,3 mm: 000703.5

16 22 28

	L (a)	Ø	G	
2-000703.1	35 mm	55 mm	0,08 kg	**252 NOK** •
2-000703.4	35 mm	55 mm	0,08 kg	**252 NOK** •
2-000703.2	35 mm	55 mm	0,08 kg	**252 NOK** •
2-000703.3	35 mm	55 mm	0,07 kg	**252 NOK** •
2-000703.5	35 mm	55 mm	0,06 kg	**252 NOK** •

Rørbøyningsplugg POM-C
til bøying og retting av rør, til rør Ø 21,4 mm: 000704.1, til rør Ø 26,9 mm: 000704.4, til rør Ø 33,7 mm: 000704.2, til rør Ø 42,4 mm: 000704.3, til rør Ø 48,3 mm: 000704.5

16 22 28

	L (a)	B (b)	H (c)	G	
2-000704.1	120 mm	35 mm	60 mm	0,25 kg	**456 NOK** •
2-000704.4	120 mm	35 mm	60 mm	0,26 kg	**456 NOK** •
2-000704.2	120 mm	35 mm	60 mm	0,25 kg	**456 NOK** •
2-000704.3	120 mm	35 mm	60 mm	0,23 kg	**456 NOK** •
2-000704.5	120 mm	35 mm	60 mm	0,21 kg	**456 NOK** •

Du finner mer informasjon og tilbehør til disse produktene på nettet.

www.siegmund.com/
F-tablepress

Motblokk POM-C
Plugg kontakt nødvendig for festing, festet med bolt 160515 / 220515 / 280513 (ikke inkludert i leveransen), til rør Ø 21,4 mm: 000705.1, til rør Ø 26,9 mm: 000705.4, til rør Ø 33,7 mm: 000705.2, til rør Ø 42,4 mm: 000705.3, til rør Ø 48,3 mm: 000705.5

16 22 28

	L (a)	B (b)	H (c)	G	
2-000705.1	60 mm	114 mm	55 mm	0,37 kg	**588 NOK** •
2-000705.4	60 mm	111 mm	55 mm	0,35 kg	**576 NOK** •
2-000705.2	60 mm	102 mm	55 mm	0,31 kg	**564 NOK** •
2-000705.3	60 mm	93 mm	55 mm	0,27 kg	**528 NOK** •
2-000705.5	60 mm	93 mm	55 mm	0,26 kg	**504 NOK** •

Plugg kontakt
til dreibar feste av motblokk i borehullene, til feste: 160515

16

	L (a)	Ø	G	
2-160701	48 mm	40 mm	0,26 kg	**204 NOK** •

Produktanbefaling

Basic Sett
Inkludert i settet: 1x 000701.PA, 1x 000701.AL, 1x 160702

16

	G	Spesialpris
2-160783	1,52 kg	**900 NOK** •
		I stedet for 1.116 NOK

Rørrettingssett for Ø 21,4
Inkludert i settet: 1x 000703.1, 1x 000704.1, 2x 000705.1, 2x 160701, festet med bolt 160515 (ikke inkludert i leveransen)

16

	G	Spesialpris
2-160782.1	1,59 kg	**1.848 NOK** •
		I stedet for 2.292 NOK

Rørrettingssett for Ø 26,9
Inkludert i settet: 1x 000703.4, 1x 000704.4, 2x 000705.4, 2x 160701, festet med bolt 160515 (ikke inkludert i leveransen)

16

	G	Spesialpris
2-160782.4	1,56 kg	**1.812 NOK** •
		I stedet for 2.268 NOK

Rørrettingssett for Ø 33,7
Inkludert i settet: 1x 000703.2, 1x 000704.2, 2x 000705.2, 2x 160701, festet med bolt 160515 (ikke inkludert i leveransen)

16

	G	Spesialpris
2-160782.2	1,47 kg	**1.800 NOK** •
		I stedet for 2.244 NOK

Rørrettingssett for Ø 42,4
Inkludert i settet: 1x 000703.3, 1x 000704.3, 2x 000705.3, 2x 160701, festet med bolt 160515 (ikke inkludert i leveransen)

16

	G	Spesialpris
2-160782.3	1,36 kg	**1.740 NOK** •
		I stedet for 2.172 NOK

Rørrettingssett for Ø 48,3
Inkludert i settet: 1x 000703.5, 1x 000704.5, 2x 000705.5, 2x 160701, festet med bolt 160515 (ikke inkludert i leveransen)

16

	G	Spesialpris
2-160782.5	1,31 kg	**1.692 NOK** •
		I stedet for 2.124 NOK

G: Vekt, L: Lengde, B: Bredde, H: Høyde, Ø: Diameter

TVERRSYSTEMLØSNINGER

Vårt modulsystem Siegmund er basert på tre forskjellige boringsstørrelser. Boringsstørrelsen definerer systemet. Alle verktøydeler og -sett kan brukes på alle tabellserier i ett system. Hvis du vil jobbe på tvers av systemer, tilbyr vi også et omfattende utvalg av tilkoblingselementer.

Magnetspennteknikk

Duo Magnet Block 5 / 7 / 10

000780: Retensjonsstyrke 5 kN, Klemoverflate (s1) 120x57 mm / (s2) 136x64 mm, 000781: Retensjonsstyrke 7 kN, Klemoverflate (s1) 156x57 mm / (s2) 172x64 mm, 000782: Retensjonsstyrke 10 kN, Klemoverflate (s1) 162x76 mm / (s2) 178x87 mm

16 22 28

	L (a)	B (b)	H (c)	G	
2-000780	143 mm	64 mm	71 mm	3,90 kg	**3.312 NOK** •
2-000781	178 mm	64 mm	71 mm	4,90 kg	**4.140 NOK** •
2-000782	184 mm	87 mm	88 mm	8,80 kg	**5.484 NOK** •

Spesial tilbud Duo Magnet Block 5

Klemoverflate (s1): 120x57 mm, Klemoverflate (s2): 136x64 mm, leveringsinnhold: 2x Duo Magnet Block + 1x Umbrakonøkkel

16 22 28

	L (a)	B (b)	H (c)	G	Spesialpris
2-000780.Set	143 mm	64 mm	71 mm	7,80 kg	**5.940 NOK** •
					I stedet for 6.624 NOK

Spesial tilbud Duo Magnet Block 7

Klemoverflate (s1): 156x57 mm, Klemoverflate (s2): 172x64 mm, leveringsinnhold: 2x Duo Magnet Block + 1x Umbrakonøkkel

16 22 28

	L (a)	B (b)	H (c)	G	Spesialpris
2-000781.Set	178 mm	64 mm	71 mm	9,80 kg	**7.440 NOK** •
					I stedet for 8.268 NOK

Spesial tilbud Duo Magnet Block 10

Klemoverflate (s1): 162x76 mm, Klemoverflate (s2): 178x87 mm, leveringsinnhold: 2x Duo Magnet Block + 1x Umbrakonøkkel

16 22 28

	L (a)	B (b)	H (c)	G	Spesialpris
2-000782.Set	184 mm	87 mm	88 mm	17,60 kg	**9.852 NOK** •
					I stedet for 10.968 NOK

Du finner mer informasjon og tilbehør til disse produktene på nettet.
www.siegmund.com/F-magnetic

Forbindelseselement

Kombinasjon hurtigspennbolt dobbelt brunert

for montering av komponenter fra store systemer på mindre systemer, KAN IKKE brukes til å koble sammen bord og U-Vinkler

B 16 28

		L (a)	Ø	SK	ZK	AM	G	
2-000520	28 -> 16	75 mm	40 mm	55 kN	10 kN	10 Nm	0,32 kg	**624 NOK** •
2-002822	28 -> 22	88 mm	40 mm	130 kN	15 kN	15 Nm	0,45 kg	**624 NOK** •
2-002216	22 -> 16	71 mm	35 mm	55 kN	10 kN	10 Nm	0,28 kg	**576 NOK** •

Forbindelsesbolt brunert

for å koble sammen bord med forskjellige systemer, for å koble komponenter fra forskjellige system sammen, ikke egnet til aluminiumsprofiler

B 16 28

		L (a)	Ø	SK	ZK	AM	G	
2-000562	28 <-> 16	34 mm	32 mm	50 kN	4 kN	15 Nm	0,12 kg	**288 NOK** •
2-028022	28 <-> 22	36 mm	32 mm	120 kN	6 kN	15 Nm	0,11 kg	**288 NOK** •
2-022016	22 <-> 16	27 mm	27 mm	20 kN	4 kN	15 Nm	0,06 kg	**264 NOK** •

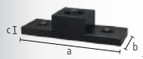

Adapterplate brunert

montering på tvers av systemer, for fastspenning av komponenter fra store systemer på mindre systemer, montering med bolter

B 16 28

		L (a)	B (b)	H (c)	G	
2-000570	28 -> 16	150 mm	50 mm	35 mm	0,94 kg	**540 NOK** •

Adapterplate nitrert

montering på tvers av systemer, for fastspenning av komponenter fra store systemer på mindre systemer, montering med bolter

BAR N 22 28

		L (a)	B (b)	H (c)	G	
2-000571.N	28 -> 22	150 mm	50 mm	35 mm	1,09 kg	**540 NOK** •
2-000572.N	22 -> 16	150 mm	50 mm	25 mm	0,83 kg	**540 NOK** •

Reduksjonshylse (liten til stor) brunert

for montering av komponenter fra små systemer på større systemer, ikke egnet for avlange hull

B 16 28

		L (a)	Ø	G	
2-000545	16 -> 28	24 mm	32 mm	0,05 kg	**168 NOK** •

Reduksjonshylse (liten til stor) brunert

lang Spennbolt nødvendig, for montering av komponenter fra små systemer på større systemer, ikke egnet for avlange hull

B 16 22

		L (a)	Ø	G	
2-000541	16 -> 22	24 mm	27 mm	0,04 kg	**168 NOK** •
2-000543	22 -> 28	36 mm	32 mm	0,08 kg	**168 NOK** •

Reduksjonshylse (stor til liten) brunert

for fastspenning av komponenter fra store systemer på mindre systemer, festet inni komponenten, egnet for avlange hull

B 16 28

		L (a)	Ø	G	
2-000546	28 -> 16	29 mm	36 mm	0,07 kg	**168 NOK** •

Reduksjonshylse (stor til liten) brunert

lang Spennbolt nødvendig, for fastspenning av komponenter fra store systemer på mindre systemer, festet inni komponenten, egnet for avlange hull

B 22 28

		L (a)	Ø	G	
2-000544	28 -> 22	35 mm	36 mm	0,10 kg	**168 NOK** •
2-000542	22 -> 16	23 mm	31 mm	0,05 kg	**168 NOK** •

Adapterhylse brunert

feste av komponenter i større systemer, ikke egnet for klemming med klemmebolter

B 16 28

		L (a)	Ø	G	
2-000547	16 -> 28	40 mm	30 mm	0,12 kg	**180 NOK** •
2-000549	22 -> 28	25 mm	30 mm	0,04 kg	**180 NOK** •
2-000548	16 -> 22	18 mm	24 mm	0,02 kg	**180 NOK** •

Du finner mer informasjon og tilbehør til disse produktene på nettet.
www.siegmund.com/F-connecting

L: Lengde, B: Bredde, H: Høyde, G: Vekt, Ø: Diameter, SK: Skjære styrke, AM: Tiltrekningsmoment Stål, klemme dreiemoment avhenger av materiale, ZK: Strekk kraft Stål

Flens

Oppspenningsplate 150 lbs med fikseringsbolt nitrert
til flens US Norm, ANSI / ASME B 16,5 150 lbs, fra 1/2" - 8", leveringsinnhold: 2x 280255, 2x 280256, 2x 280257, kreves for system 16: 000562/000520/000546, kreves for system 22: 028022/002822/000544

BAR N 16 22 28

	L (a)	B (b)	MS (d)	G	
2-280250.P	350 mm	250 mm	25 mm	14 kg	**6.900 NOK** •

Oppspenningsplate 300 lbs med fikseringsbolt nitrert
til flens US Norm, ANSI / ASME B 16,5 300 lbs, fra 1/2" - 8", leveringsinnhold: 2x 280255, 2x 280256, 2x 280257, 2x 280258, kreves for system 16: 000562/000520/000546, kreves for system 22: 028022/002822/000544

BAR N 16 22 28

	L (a)	B (b)	MS (d)	G	
2-280251.P	350 mm	250 mm	25 mm	14 kg	**7.848 NOK** •

Oppspenningsplate 400-600 lbs med fikseringsbolt nitrert
til flens US Norm, ANSI / ASME B 16,5 400-600 lbs, fra 1/2" - 6", leveringsinnhold: 2x 280255, 2x 280256, 2x 280257, 2x 280258, 2x 280259, kreves for system 16: 000562/000520/000546, kreves for system 22: 028022/002822/000544

BAR N 16 22 28

	L (a)	B (b)	MS (d)	G	
2-280252.P	350 mm	250 mm	25 mm	14 kg	**8.172 NOK** •

Fikseringsbolt brunert
til oppspenningsplate 280250.P / 280251.P / 280252.P

B 16 22 28

	L (a)	Ø	G	
2-280255	39 mm	15,50 mm	0,03 kg	**180 NOK** •
2-280256	41 mm	18,90 mm	0,05 kg	**180 NOK** •
2-280257	45 mm	22,20 mm	0,10 kg	**192 NOK** •

Fikseringsbolt brunert
til oppspenningsplate 280251.P / 280252.P

B 16 22 28

	L (a)	Ø	G	
2-280258	50 mm	25,20 mm	0,14 kg	**276 NOK** •

Fikseringsbolt brunert
til oppspenningsplate 280252.P

B 16 22 28

	L (a)	Ø	G	
2-280259	50 mm	28,20 mm	0,16 kg	**300 NOK** •

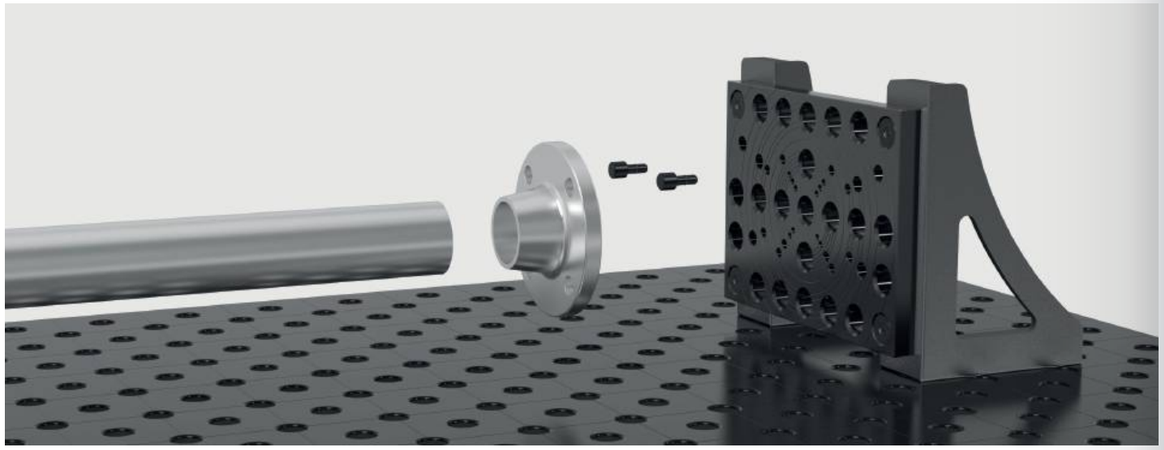

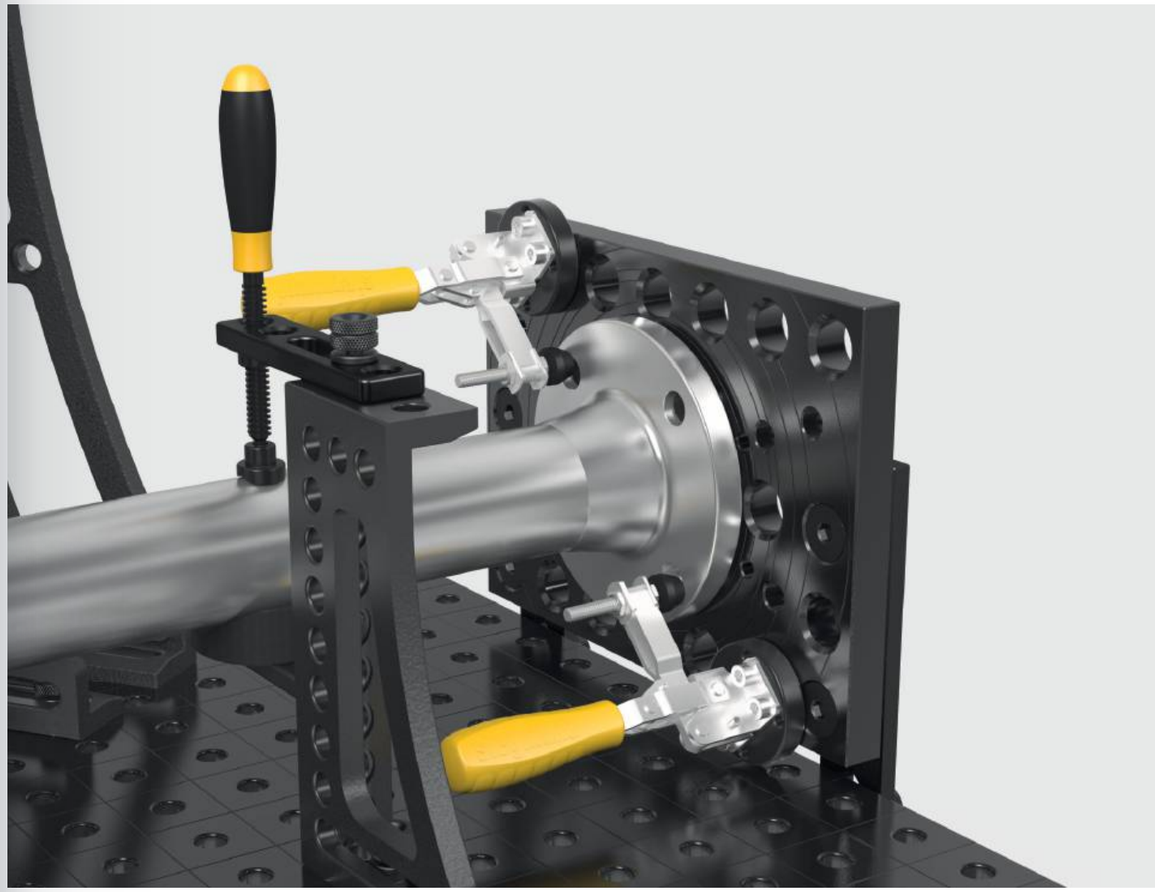

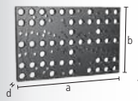

Oppspenningsplate 550 for DIN flens med fikseringsbolt nitrert
leveringsinnhold: 2x 280222, 2x 280223, 2x 280224, 2x 280225, 2x 280226, 2x 280227, for system 16: 000562/000520/000546, for system 22: 028022/002822/000544

BAR N 16 22 28

	L (a)	B (b)	MS (d)	G	
2-280220.P	550 mm	350 mm	25 mm	30 kg	**7.488 NOK** •

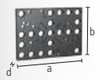

Oppspenningsplate 350 for DIN flens med fikseringsbolt nitrert
til flens DIN 2633, nominell bredde DN 15 - DN 200, leveringsinnhold: 2x 280222, 2x 280223, 2x 280224, kreves for system 16: 000562/000520/000546, kreves for system 22: 028022/002822/000544

BAR N 16 22 28

	L (a)	B (b)	MS (d)	G	
2-280221.P	350 mm	250 mm	25 mm	14 kg	**6.360 NOK** •

Fikseringsbolt brunert
til oppspenningsplate 280220.P / 280221.P

B 16 22 28

	L (a)	Ø	G	
2-280222	39 mm	13,80 mm	0,03 kg	**156 NOK** •
2-280223	41 mm	17,80 mm	0,05 kg	**156 NOK** •
2-280224	47 mm	21,80 mm	0,10 kg	**156 NOK** •
2-280225	50 mm	25,80 mm	0,14 kg	**240 NOK** •
2-280226	55 mm	29,80 mm	0,20 kg	**240 NOK** •
2-280227	60 mm	32,80 mm	0,27 kg	**240 NOK** •

Du finner mer informasjon og tilbehør til disse produktene på nettet.
www.siegmund.com/F-flanges

L: Lengde, B: Bredde, MS: Material tykkelse, G: Vekt, Ø: Diameter

Pneumatisk spenner

Pneumatisk sylinder, kort inkl. adapter system 16
for automatisk spenning, Kraft = 650 N ved 8 bar, montert i borehull med adapter, løfteområde 25 mm eller 50 mm, avhengig av trykksylinder

16

	G	
0-000850	0,90 kg	**3.684 NOK** ○

Pneumatisk sylinder, kort inkl. adapter system 28
for automatisk spenning, Kraft = 650 N ved 8 bar, montert i borehull med adapter, løfteområde 25 mm eller 50 mm, avhengig av trykksylinder

28

	G	
0-000851	0,93 kg	**3.528 NOK** ○

Pneumatisk sylinder, lang for system 28
for automatisk spenning, Kraft = 350 N ved 8 bar, montert i gjengehull med gjenget bussningssystem 28, løfteområde 25 mm eller 50 mm, avhengig av trykksylinder

28

	G	
0-000855	0,80 kg	**3.096 NOK** ○

Fordeler 8 uttak
for automatisk spenning, forbindelse mellom pneumatisk sylinder og kompressor, driftstrykk på 1-10 bar

16 28

	G	
0-000860	0,14 kg	**3.384 NOK** ○

Du finner mer informasjon og tilbehør til disse produktene på nettet.
www.siegmund.com/F-pneumatic

Vedlikeholds produkter

Oljestein
for å opprettholde og utjevne ujevnheter på bordflaten, egnet for ikke-nitrerte sveisebord og tilbehør

16 22 28

	L (a)	B (b)	H (c)	G	
2-000942	150 mm	50 mm	25 mm	0,42 kg	**192 NOK** •
2-000940	200 mm	50 mm	25 mm	0,56 kg	**240 NOK** •

CleanBasic 1 liter sprayflaske
vannbasert rengjøringsmiddel, for daglig bordrengjøring, forhindrer rust, sikkerhetsdatablad tilgjengelig online

16 22 28

	G	
2-000914	1,10 kg	**168 NOK** •

Spesial tilbud CleanBasic 8x 1 liter sprayflaske
vannbasert rengjøringsmiddel, for daglig bordrengjøring, forhindrer rust, sikkerhetsdatablad tilgjengelig online

16 22 28

	G	Spesialpris
2-000914.8	8,80 kg	**1.248 NOK** •
		I stedet for 1.368 NOK

CleanBasic 5 liter
vannbasert rengjøringsmiddel, for daglig bordrengjøring, forhindrer rust, sikkerhetsdatablad tilgjengelig online

16 22 28

	G	
2-000915	5,20 kg	**540 NOK** •

Spesial tilbud CleanBasic 6x 5 liter
vannbasert rengjøringsmiddel, for daglig bordrengjøring, forhindrer rust, sikkerhetsdatablad tilgjengelig online

16 22 28

	G	Spesialpris
2-000915.6	31,20 kg	**2.880 NOK** •
		I stedet for 3.204 NOK

Anti heft 1 liter sprayflaske
Korrosjonsbeskyttelse, ikke-brannfarlig, vannløselig Anti-Spatter, forhindrer at sveisebordet sveiser sprutinnbrenning, sikkerhetsdatablad tilgjengelig online

16 22 28

	G	
2-000924	1,10 kg	**204 NOK** •

Spesial tilbud Anti heft 8x 1 liter sprayflaske
Korrosjonsbeskyttelse, ikke-brannfarlig, vannløselig Anti-Spatter, forhindrer at sveisebordet sveiser sprutinnbrenning, sikkerhetsdatablad tilgjengelig online

16 22 28

	G	Spesialpris
2-000924.8	8,80 kg	**1.464 NOK** •
		I stedet for 1.620 NOK

Anti heft 1 liter flaske
Korrosjonsbeskyttelse, ikke-brannfarlig, vannløselig Anti-Spatter, forhindrer at sveisebordet sveiser sprutinnbrenning, sikkerhetsdatablad tilgjengelig online

16 22 28

	G	
2-000929	1,10 kg	**444 NOK** •

Anti heft 5 liter
Korrosjonsbeskyttelse, ikke-brannfarlig, vannløselig Anti-Spatter, forhindrer at sveisebordet sveiser sprutinnbrenning, sikkerhetsdatablad tilgjengelig online

16 22 28

	G	
2-000926	5,20 kg	**624 NOK** •

Spesial tilbud Anti heft 6x 5 liter
Korrosjonsbeskyttelse, ikke-brannfarlig, vannløselig Anti-Spatter, forhindrer at sveisebordet sveiser sprutinnbrenning, sikkerhetsdatablad tilgjengelig online

16 22 28

	G	Spesialpris
2-000926.6	31,20 kg	**3.372 NOK** •
		I stedet for 3.744 NOK

Du finner mer informasjon og tilbehør til disse produktene på nettet.
www.siegmund.com/F-maintenance

G: Vekt, L: Lengde, B: Bredde, H: Høyde

Siegmund Roto roterende sveisebord

- Hydraulisk rotasjon av bordskiven, eventuelt elektrisk
- Hydraulisk høydejustering og tilt-funksjon
- Stort arbeidsområde, lav høyde
- inkl. roterbar jordforbindelse: optimal tilkobling til bordplaten, ingen vridning av kabelen
- uten bordplate / åttekantet plate
- 6R300M16 / 6R450M16: Anbefaling: åttekantede bord fra en bredde over flater på minst 1200 mm

Siegmund Roto roterende sveisebord RP 1250
Bord rotasjon pr minutt: hydraulisk: 2 / elektrisk: 0-2, Driftsspenning 400 V 50 Hz, Tilt vinkel: 95°, Vertikal bevegelsesområde (A): 540-1120 mm, Horisontalt bevegelsesområde (B): 700-1280 mm, Lengde (C): 1760 mm, Bredde (D): 1630 mm, Klemmeplate diameter (F): Ø 800 mm

	DM	KM	BG (E)	TF	G	
6R120M16	490 Nm	4900 Nm	750 mm	1250 kg	757 kg	○

Siegmund Roto roterende sveisebord RP 2000
Bord rotasjon pr minutt: hydraulisk: 2 / elektrisk: 0-2, Driftsspenning 400 V 50 Hz, Tilt vinkel: 95° (Alternatift 140°), Vertikal bevegelsesområde (A): 550-1300 mm, Horisontalt bevegelsesområde (B): 650-1400 mm, Lengde (C): 1850 mm, Bredde (D): 1660 mm, Klemmeplate diameter (F): Ø 800 mm

	DM	KM	BG (E)	TF	G	
6R200M16	1570 Nm	7850 Nm	750 mm	2000 kg	930 kg	○

Siegmund Roto roterende sveisebord RP 3000
Bord rotasjon pr minutt: hydraulisk: 2 / elektrisk: 0-2, Driftsspenning 400 V 50 Hz, Tilt vinkel: 95° (Alternatift 140°), Vertikal bevegelsesområde (A): 740-1590 mm, Horisontalt bevegelsesområde (B): 720-1570 mm, Lengde (C): 2400 mm, Bredde (D): 1825 mm, Klemmeplate diameter (F): 1100x1100 mm

	DM	KM	BG (E)	TF	G	
6R300M16	2350 Nm	11750 Nm	930 mm	3000 kg	1477 kg	○

Siegmund Roto roterende sveisebord RP 4500
Bord rotasjon pr minutt (elektrisk): 0-1,5, Driftsspenning 400 V 50 Hz, Tilt vinkel: 95° (Alternatift 140°), Vertikal bevegelsesområde (A): 830-2080 mm, Horisontalt bevegelsesområde (B): 880-2130 mm, Lengde (C): 2590 mm, Bredde (D): 2270 mm, Klemmeplate diameter (F): 1500x1500 mm

	DM	KM	BG (E)	TF	G	
6R450M16	5300 Nm	21200 Nm	1250 mm	4500 kg	2500 kg	○

Vennligst merk: Maksimal belastning minus vekten av bordet.

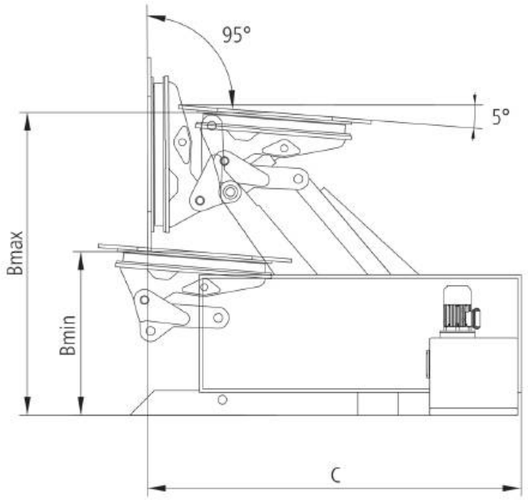

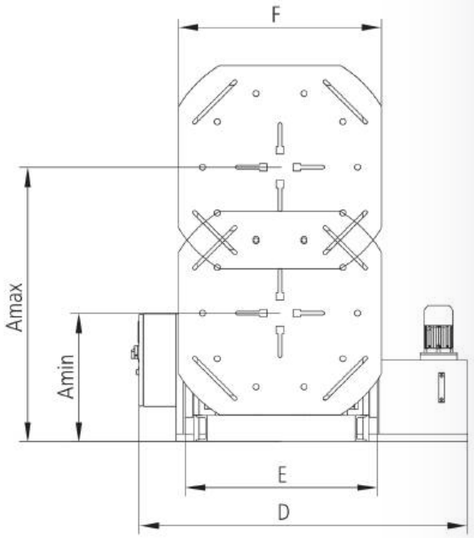

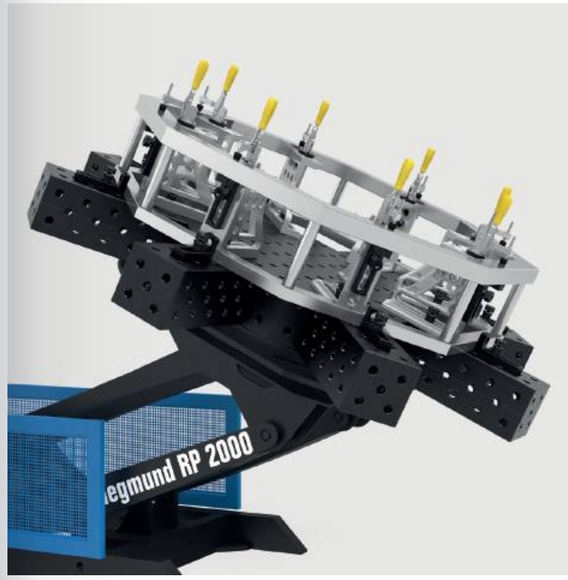

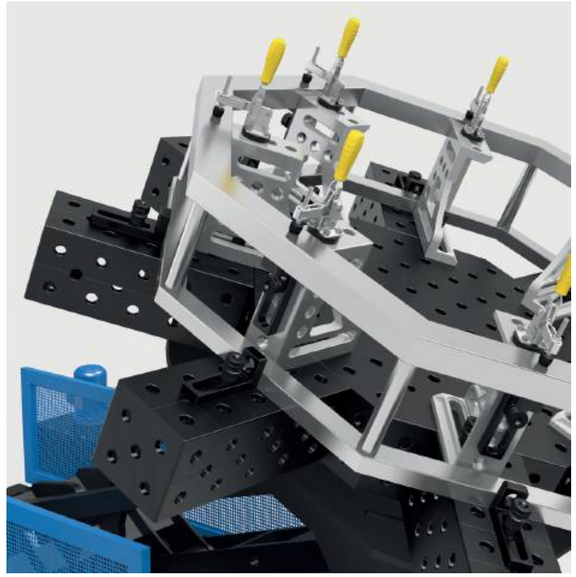

Produktanbefaling

Håndkontroll med kabel
til RP 1250, RP 2000, RP 3000, RP 4500, inkludert i grunnprisen (unntatt kontrollpanel med teach funksjon), Kontrollknapper til manuell innstilling, inkl. Montering, påfølgende installasjon IKKE mulig

	G	
6R000150	5 kg	○

Håndkontroll med kabel til teach funksjon
egnet til Roto roterende sveisebord med teach-in funksjon, etterfølgende installasjon er mulig, Ikke inkludert i grunnprisen for roterende sveisebord med Teach Function

	G	
6R000151	3,50 kg	○

Fot pedal
til RP 1250, RP 2000, RP 3000, RP 4500, kan roteres ved hjelp av den integrerte start- og stoppfunksjonen, etterfølgende installasjon er mulig

	G	
6R000250	5 kg	○

Kontroll panel med "teach" funksjon til RP 1250, RP 2000, RP 3000
Programmering, lagring og gjentakelse av posisjoner, Manuell kontroll (kablet) er tilgjengelig mot et pristillegg, elektrisk stasjon (6R000450, 6R000460, 6R000470) absolutt nødvendig, påfølgende installasjon IKKE mulig

	G	
6R000550	20 kg	○

Kontroll panel med "teach" funksjon til RP 4500
Programmering, lagring og gjentakelse av posisjoner, Manuell kontroll (kablet) er tilgjengelig mot et pristillegg, påfølgende installasjon IKKE mulig

	G	
6R000560	20 kg	○

G: Vekt, TF: Lasteevne, DM: Maks. rotasjon moment bord, KM: Tilting effekt, BG: Rammebredde

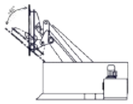

Tiltvinkel 140°
140° tilting av klemplaten, rotasjon av åttekantede bord fra 1200 mm i utvidet stilling er ikke mulig, påfølgende installasjon IKKE mulig

6R000350	RP 2000	○
6R000360	RP 3000	○

Elektrisk drift
trinnløs hastighet, Løfting og tilting med hydraulisk drift, påfølgende installasjon IKKE mulig

6R000450	RP 1250	○
6R000460	RP 2000	○
6R000470	RP 3000	○

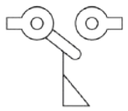

Grensebryter til RP 1250, RP 2000, RP 3000
stopper platen ved senking for å forhindre kollisjon i bakken, etterfølgende installasjon er mulig

6R000660		○

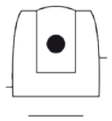

Laserskanner type S300 for Roto roterende sveisebord og Synchrolift
Vernefelt: 3 m, Synsvinkel: 270°, Skanneroppløsning: 0,5°, Sikkerhetsanordning med beskyttende feltområde, uten programmering, Oppsett og tilkobling av kunden, påfølgende installasjon IKKE mulig

6RS00000		○

Du finner mer informasjon og tilbehør til disse produktene på nettet.

www.siegmund.com/
F-pos-r

Siegmund M-Positioner

- Kjør manuelt via håndhjul
- Kraftoverføring gjennom et lager med integrert gir
- Universell flens for oppspenning av Siegmund U-Vinkler
- Oppspenning av komponenter på Siegmund U-Vinkler
- Stabilitet gitt av stor flat fotplate for gulvforankring
- uten U-vinkler

Siegmund M-Positioner MP 500 for system 16
Håndhjul med håndtak Ø 200 mm, Girutveksling: 1:73, Rotasjonsaksel: horisontal, Maks. lengde Vinkel U-Vinkel: 1500 mm, Arbeidshøyde (A): 850 mm, Tårnhøyde (B): 955 mm, Total høyde (C): 1083 mm, Baseplate bredde (D): 500 mm, Baseplate lengde (E): 400 mm

	DM	TF	G		
6M050016	100 Nm	500 kg	110 kg	**71.760 NOK**	○

Siegmund M-Positioner MP 1500 for system 28
Håndhjul med håndtak Ø 315 mm, Girutveksling: 1:73, Rotasjonsaksel: horisontal, Maks. lengde Vinkel U-Vinkel: 3000 mm, Arbeidshøyde (A): 850 mm, Tårnhøyde (B): 955 mm, Total høyde (C): 1140 mm, Baseplate bredde (D): 600 mm, Baseplate lengde (E): 600 mm

	DM	TF	G		
6M150016.28	900 Nm	1500 kg	180 kg	**75.900 NOK**	○

Vennligst merk: Maksimal belastning minus vekt av U-Vinkelen.

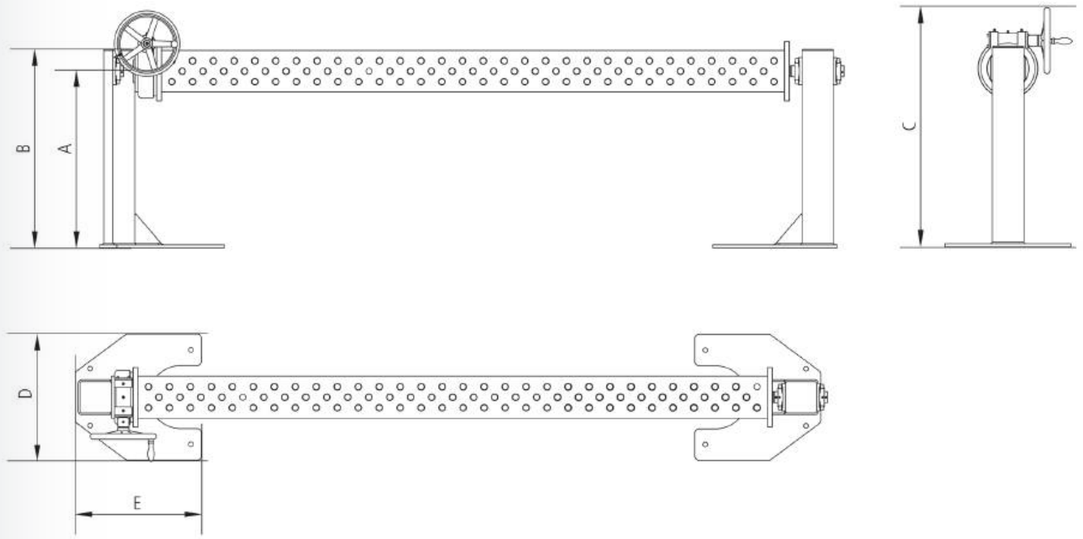

Du finner mer informasjon og tilbehør til disse produktene på nettet.

www.siegmund.com/
F-pos-m

G: Vekt, TF: Lasteevne, DM: Dreiemoment

Siegmund Synchrolift

- Kontinuerlig justerbar rotasjon av klemplaten
- Høy repetisjonsnøyaktighet
- Palleløfter for reposisjonering
- Display for stillingsinnstilling
- inkl. roterbar jordforbindelse: optimal tilkobling til bordplaten, ingen vridning av kabelen
- uten bordplate / åttekantet plate

Siegmund Synchrolift SL 2500
Bord rotasjon pr minutt (elektrisk): 1, Driftsspenning 400 V 50 Hz, Hastighet løfting og senking: 56 cm/min, Motor rotasjon: 0,75 kW, Motorløft og senking: 2 kW, Tårnhøyde: 2505 mm, Totalt slag (B): 1500 mm, bevegelsesområde (C): 350-1850 mm, Klemmeplate diameter: Ø 600 mm

	DM	TF	G	
6S250M16	3000 Nm	2500 kg	1200 kg	○

Siegmund Synchrolift SL 4500
Bord rotasjon pr minutt (elektrisk): 1, Driftsspenning 400 V 50 Hz, Hastighet løfting og senking: 56 cm/min, Motor rotasjon: 0,55 kW, Motorløft og senking: 2 kW, Tårnhøyde: 2505 mm, Totalt slag (B): 1500 mm, bevegelsesområde (C): 450-1950 mm, Klemmeplate diameter: Ø 600 mm

	DM	TF	G	
6S450M16	3750 Nm	4500 kg	1150 kg	○

Siegmund Synchrolift SL 7000
Bord rotasjon pr minutt (elektrisk): 0,75, Driftsspenning 400 V 50 Hz, Hastighet løfting og senking: 56 cm/min, Motor rotasjon: 0,55 kW, Motorløft og senking: 2 kW, Tårnhøyde: 2505 mm, Totalt slag (B): 1450 mm, bevegelsesområde (C): 500-1950 mm, Klemmeplate diameter: Ø 800 mm

	DM	TF	G	
6S700M16	6500 Nm	7000 kg	1300 kg	○

Vennligst merk: Maksimal belastning minus vekten av bordet.

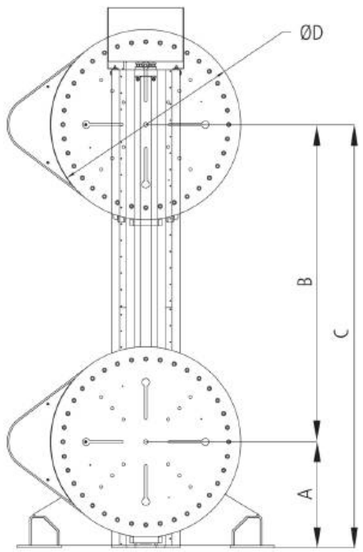

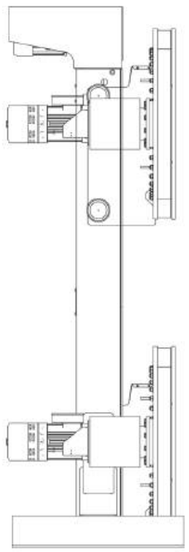

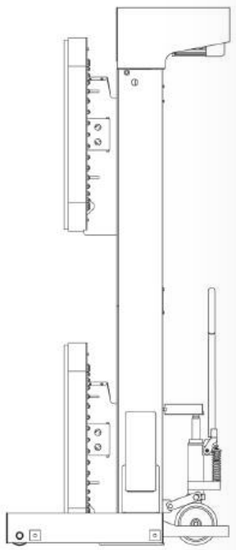

Du finner mer informasjon og tilbehør til disse produktene på nettet.

www.siegmund.com/
F-pos-s

Produktanbefaling

Håndkontroll med kabel
inkludert i grunnprisen, Kontrollknapper til manuell innstilling, inkl. Montering, påfølgende installasjon IKKE mulig

	G	
6S000150		○

Håndkontroll med kabel til teach funksjon
egnet til Synchrolift med teach-in funksjon, etterfølgende installasjon er mulig, Ikke inkludert i grunnprisen for roterende sveisebord med Teach Function

	G	
6S000151	2,80 kg	○

Fot pedal
kan roteres ved hjelp av den integrerte start- og stoppfunksjonen, etterfølgende installasjon er mulig

6S000250		○

Kontroll panel med "teach" funksjon
Programmering, lagring og gjentakelse av posisjoner, påfølgende installasjon IKKE mulig

	G	
6S000550	20 kg	○

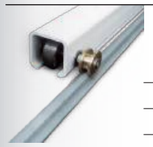

Gulvskinner Enkel skinne 2 m
flytte tårn parallelt med hverandre, etterfølgende installasjon er mulig

	G	
6S000640	10 kg	○

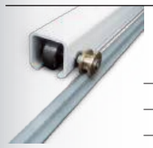

Gulvskinner Utvidelse Enkel skinne 2 m
flytte tårn parallelt med hverandre, etterfølgende installasjon er mulig

6S000641		○

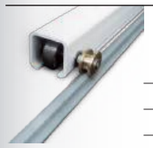

Gulvskinner Dobbel skinner 2 m
flytte tårn parallelt med hverandre, etterfølgende installasjon er mulig

	G	
6S000650	20 kg	○

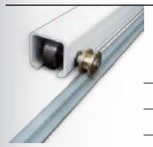

Gulvskinner Utvidelse Dobbel skinner 2 m
flytte tårn parallelt med hverandre, etterfølgende installasjon er mulig

6S000651		○

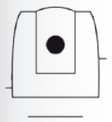

Laserskanner type S300 for Roto roterende sveisebord og Synchrolift
Vernefelt: 3 m, Synsvinkel: 270°, Skanneroppløsning: 0,5°, Sikkerhetsanordning med beskyttende feltområde, uten programmering, Oppsett og tilkobling av kunden, påfølgende installasjon IKKE mulig

6RS00000		○

G: Vekt, TF: Lasteevne, DM: Maks. rotasjon moment bord

SIEGMUND CONFIGURATOR: BUILT TO BUILD

konfigurator.siegmund.com

Konfigurer prosjektene dine

Oppdag de ubegrensede mulighetene med Siegmunds produktverden og konfigurer dine egne 3D-modeller på våre sveise- og klemmeenheter. Planlegg ditt neste prosjekt raskt, enkelt og intuitivt og bruk hele produktutvalget vårt for å visualisere designene dine optimalt.

- Siegmund produkter
- Egne 3D-modeller
- Lagre og del
- Utvidet virkelighet

Browser

Laden im App Store

START NOW!

1500+	Utvalg av sveisebord
1900+	Tilbehør
400+	Ferdige prosjekter

Prisene er oppgitt i NOK, eks. MVA, pakking og transportkostnader. Minimum bestillingverdi 500 NOK. Tekniske data kan endres. Fra lager i Oberottmarshausen i Tyskland / eller lager i Norge etter vi har på lager. Videresalg reservert. Våre salgsbetingelser gjelder strengt. Med forbehold om prisendringer og trykkfeil. WEEE-registreringsnummer: DE 33615509

Alle tekster, bilder og designelementer er underlagt opphavsretten ved Bernd Siegmund GmbH. Ingen deler av dette materialet må redigeres, reproduseres eller publiseres utenfor dette mediet – verken analogt, digitalt eller i annen form – uten skriftlig tillatelse fra rettighetshaveren. © 2026 Bernd Siegmund GmbH

● Vare er produsert til lager ○ Vare blir produsert ved ordre

K1-2026 | NO

SCAN ME!

Din forhandler:

PR Maskin AS
Fosseikeveien 20
NO - 4323 Sandnes
Tel. (0047) 51 48 62 09
info@prmaskin.no
www.prmaskin.no

Bernd Siegmund GmbH

Landsberger Straße 180
86507 Oberottmarshausen
Germany
+49 8203 96 07-0
info@siegmund.com
www.siegmund.com